מכרז מס' 2021/2021

חריש שכונת הפרחים (המגף)
מכרז לביצוע שצ"פים (920,927,931)

חוברת תכניות

תנוחה קירות תומכים RW-1-3 (מדרגות)

1 : 100

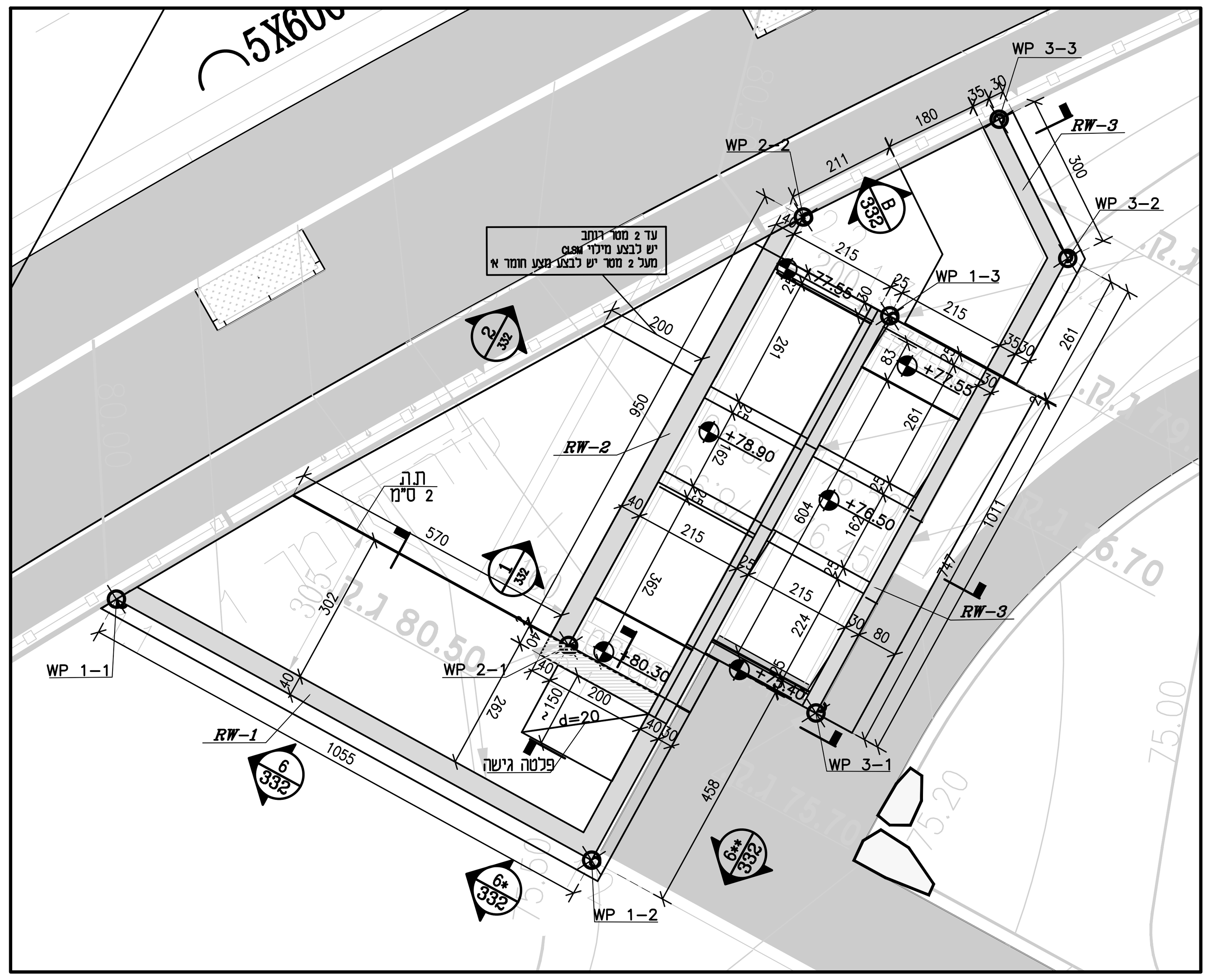

פרישת קיר תומך RW-3

1 : 100

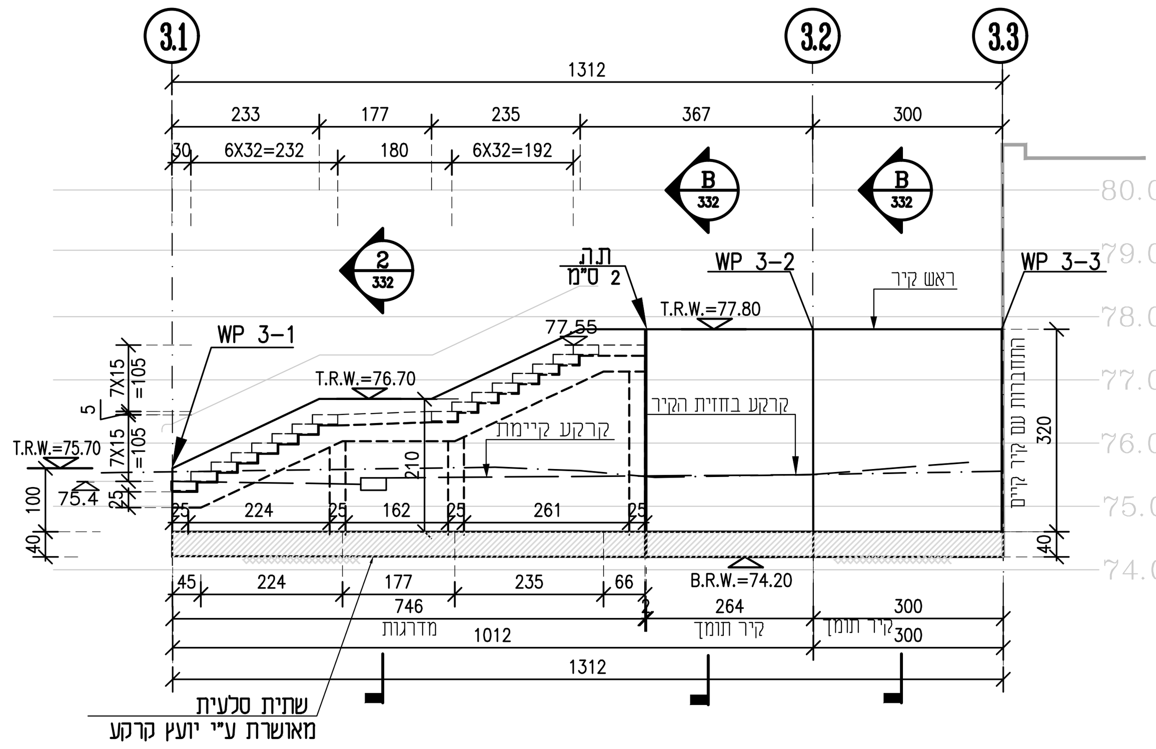

WP COORDINATS		
WP	Position X	Position Y
1-1	204545.23	706840.26
1-2	204555.77	706840.20
1-3	204555.84	706852.26

WP COORDINATS		
WP	Position X	Position Y
2-1	204553.39	706843.66
2-2	204553.45	706.853.15

WP COORDINATS		
WP	Position X	Position Y
3-1	204558.27	706844.79
3-2	204558.35	706854.90
3-3	204555.89	706856.64

פרישת קיר תומך RW-1

1 : 100

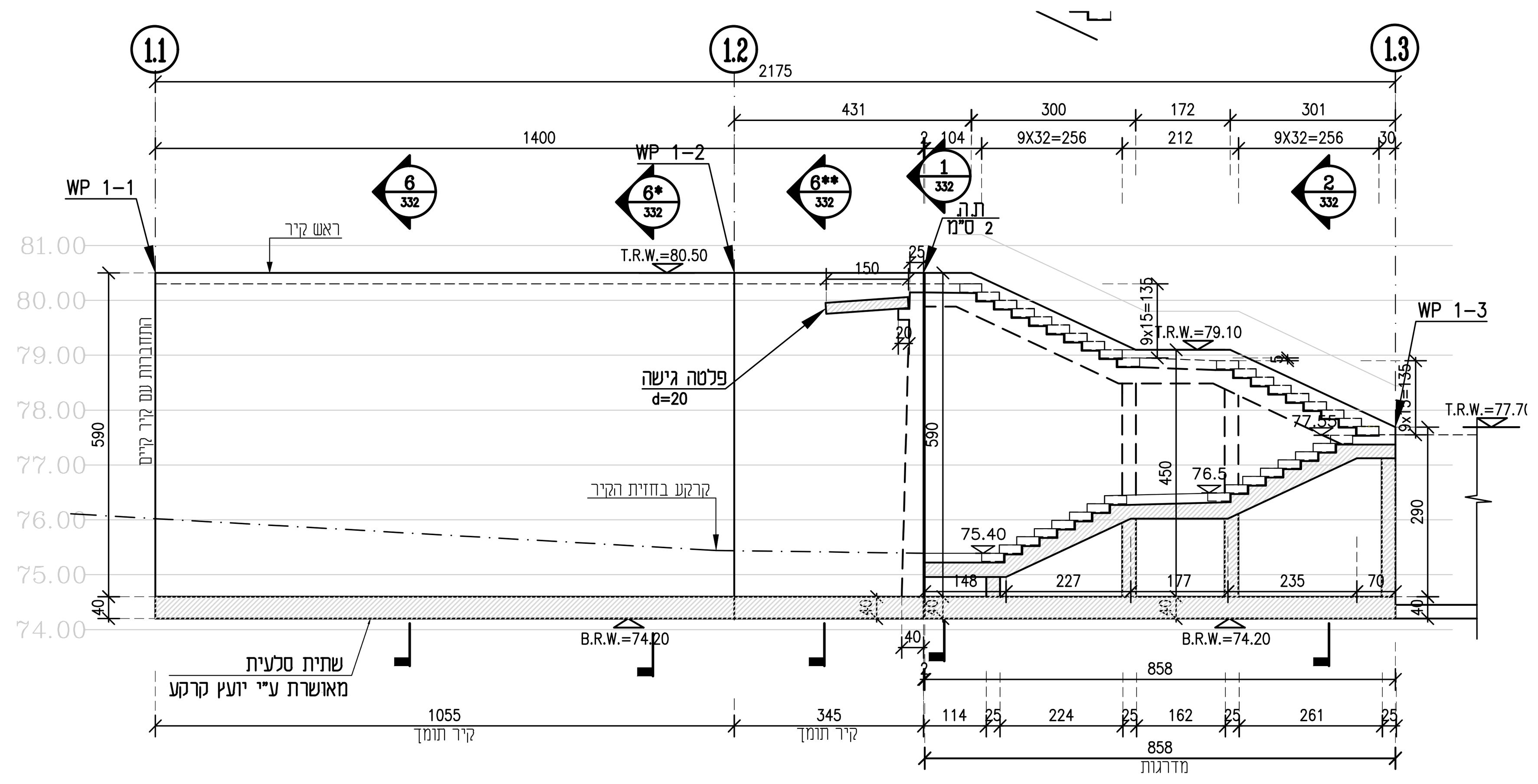

פרישת קיר תומך RW-2

1 : 100

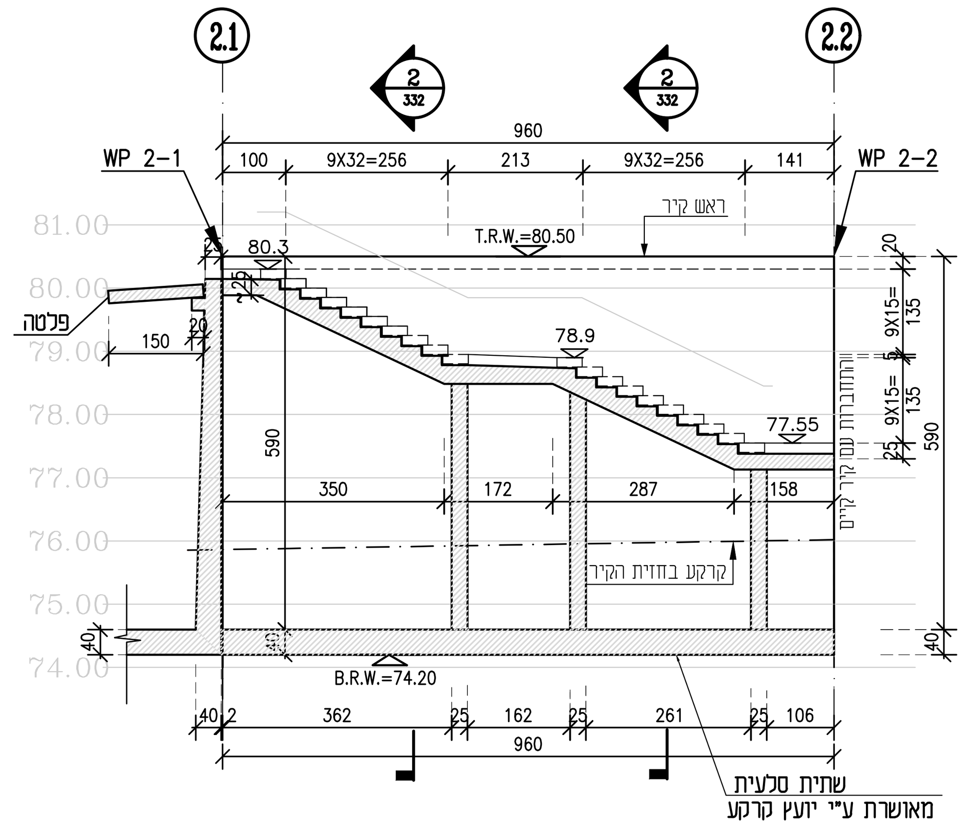

T.R.W.	פני קיר תומך
B.R.W	תחתית קיר תומך

לוח תפוצה

שם המשרד	כמות	שם המשרד	כמות	שם המשרד	כמות	שם המשרד	כמות

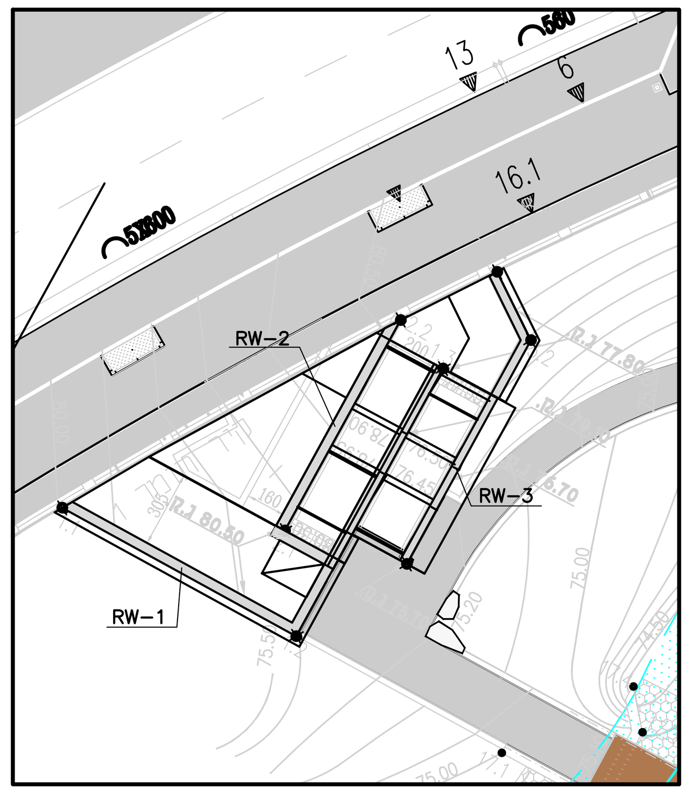

שצ"פ 920

הערות כלליות יש לראות תכנית 330

תכנית זאת נערכה על- ידי מהנדס המאוגד
בארגון האקדמאים העצמאיים שליד לשכת
המהנדסים, האדריכלים והאקדמאיים במקצועות
הטכנולוגיות בישראל.
חבר ארגון מספר 112
אין בשליחת התכנית כקובץ DWG משום הרשאה לכל מאן דהו,
לעשות שינויים ו/או הוספות כלשהן בתכניות המצ"ב ללא
רשות המפורשת ובכתב.
תוכן הקבצים שנשלחו הם רשות המתכנן וכל הזכויות בתכניות

מס' הוצאה	תאריך	עדכון (תכנון מוקדם, לעיון, למכרז, לביצוע)	שרטט	תכנן	בדק	אישר
02	08.02.21	למכרז	סוניה	דרור	אביעד	ערן ת
01	20.01.21	למכרז	סוניה	דרור	אביעד	ערן ת
0	18.01.21	למכרז	סוניה	דרור	אביעד	ערן ת

מספר הפרויקט : 14D086-2

שם פרויקט : חריש, שכונת המגף שצ"פ 920

קובץ ראשי	920-RW-1÷3
תת קובץ	14D086-2 STR
תת קובץ	
מידות הגליון	A1
קנה מידה	1:100,1:50

מספר תכנית : 920-RW-1÷3

שם התכנית : קירות RW-1÷3 מדרגות תנוחה ופרישות

STAR ENGINEERS LTD. סטאר מהנדסים בע"מ
16 TAASIA St.
P.O.B. 367
NESHER 36602
TEL. 04-8202120
FAX. 04-8202127
E-Mail : Office@stareng.co.il
רח' התעשיה 16
ת.ד. 367
נשר 36602
טל. 04-8202120
פקס. 04-8202127

תנוחה קירות תומכים RW 4 5 (מדרגות)
1 : 100

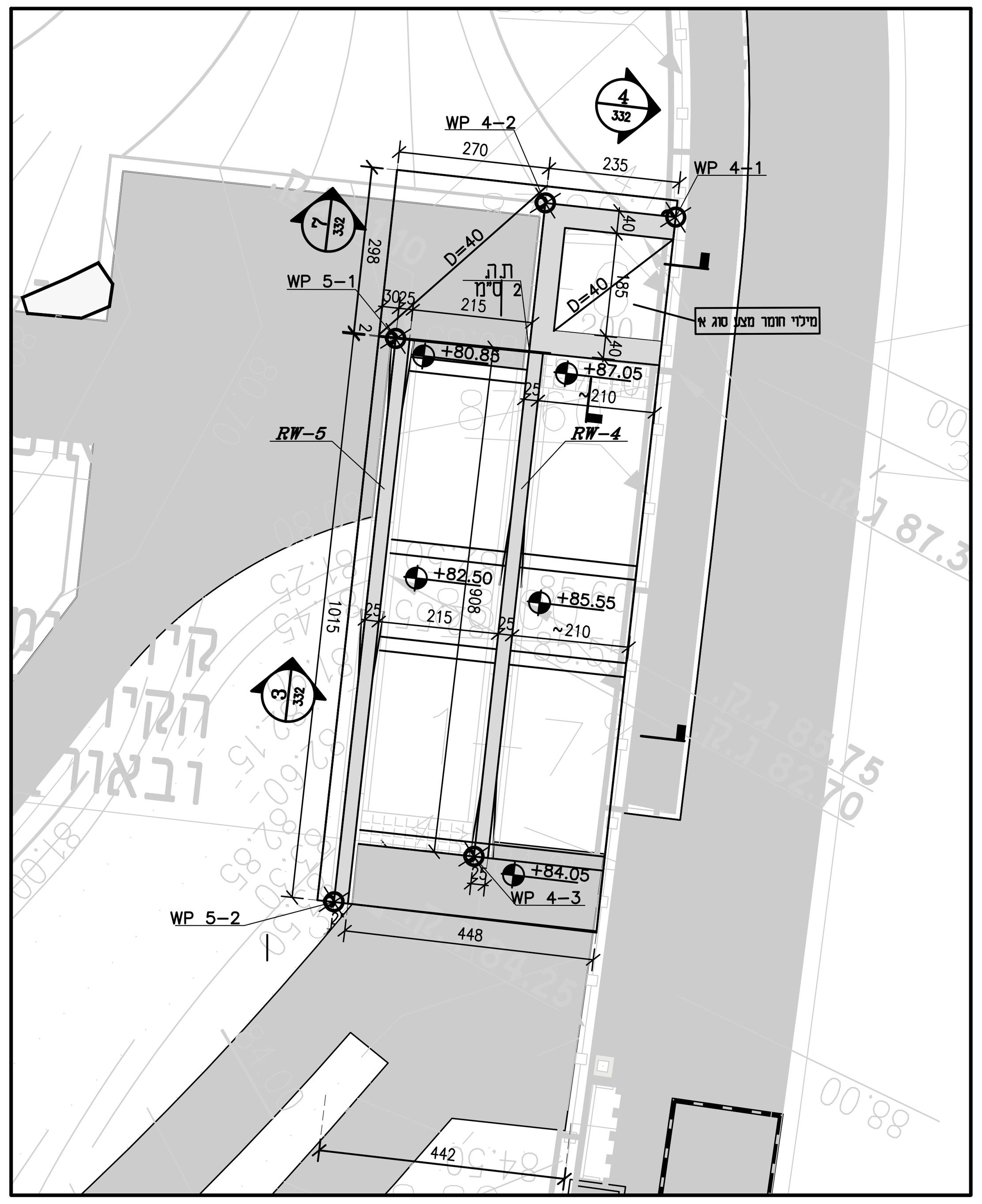

WP COORDINATS		
WP	Position X	Position Y
4-1	204670.39	706927.49
4-2	204668.21	706926.60
4-3	204672.66	706915.71

WP COORDINATS		
WP	Position X	Position Y
5-1	204667.01	706923.19
5-2	204670.84	706913.80

WP COORDINATS		
WP	Position X	Position Y
6-1	204631.67	706884.31
6-2	204644.91	706874.03

WP COORDINATS		
WP	Position X	Position Y
7-1	204641.43	706892.02
7-2	204642.62	706890.97
7-3	204633.74	706884.51
7-4	204642.17	706876.94

תנוחה קירות תומכים RW 6 7 (מדרגות)
1 : 100

פרישת קיר תומך RW-4
1 : 100

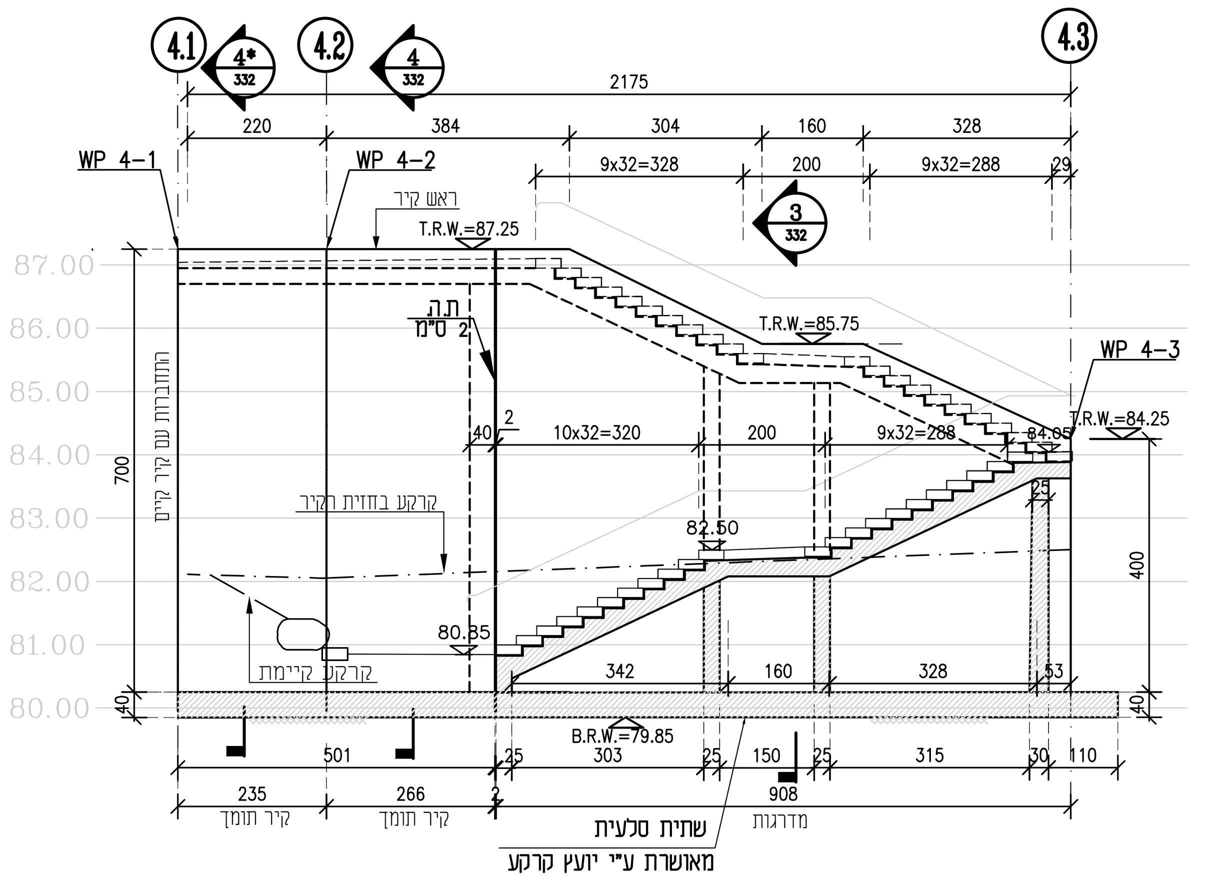

פרישת קיר תומך RW-6
1 : 100

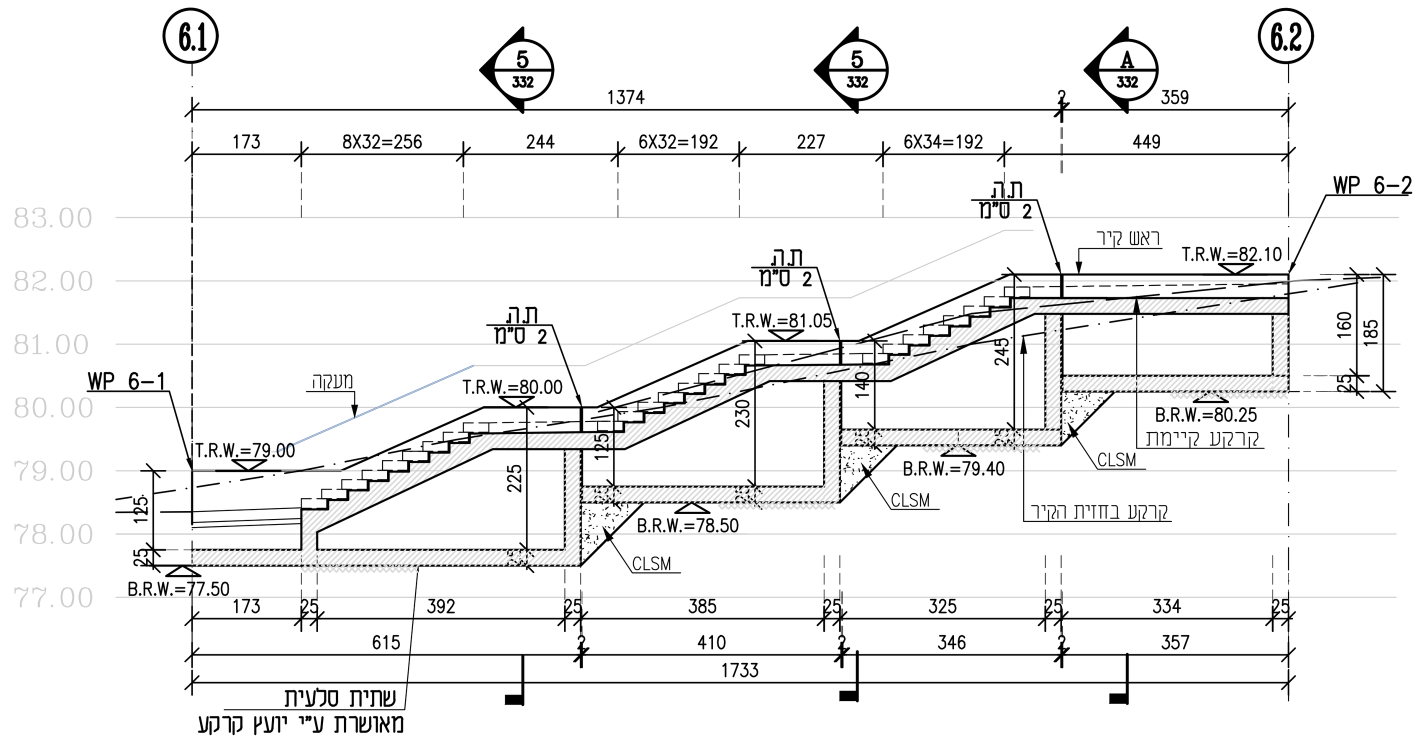

פרישת קיר תומך RW-5
1 : 100

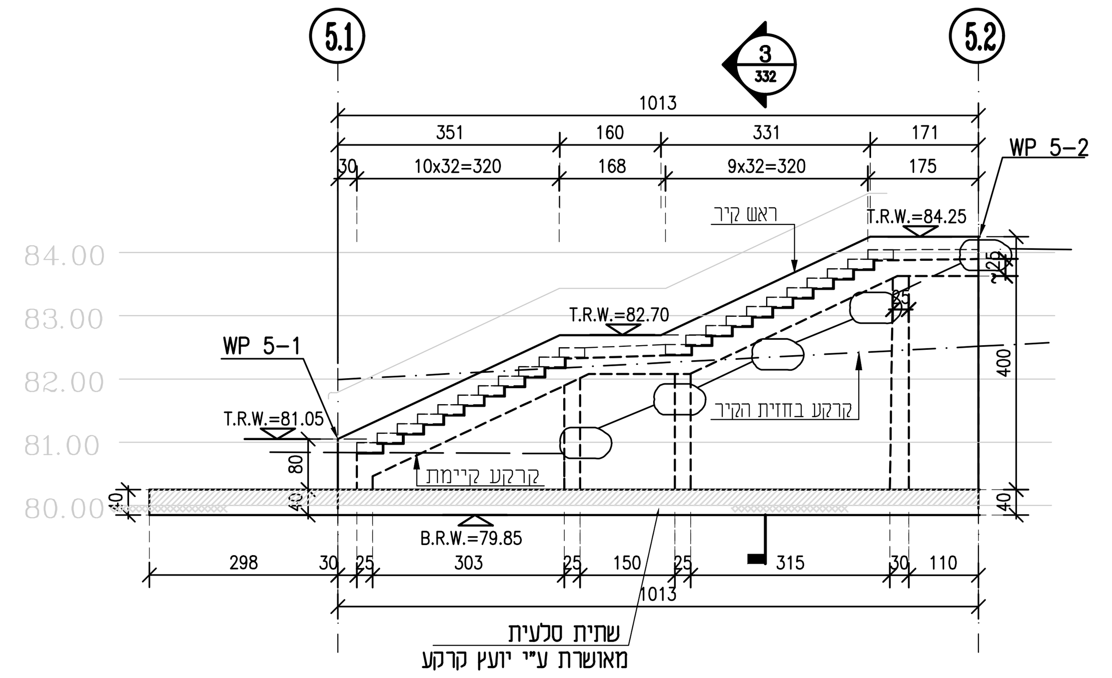

פרישת קיר תומך RW-7
1 : 100

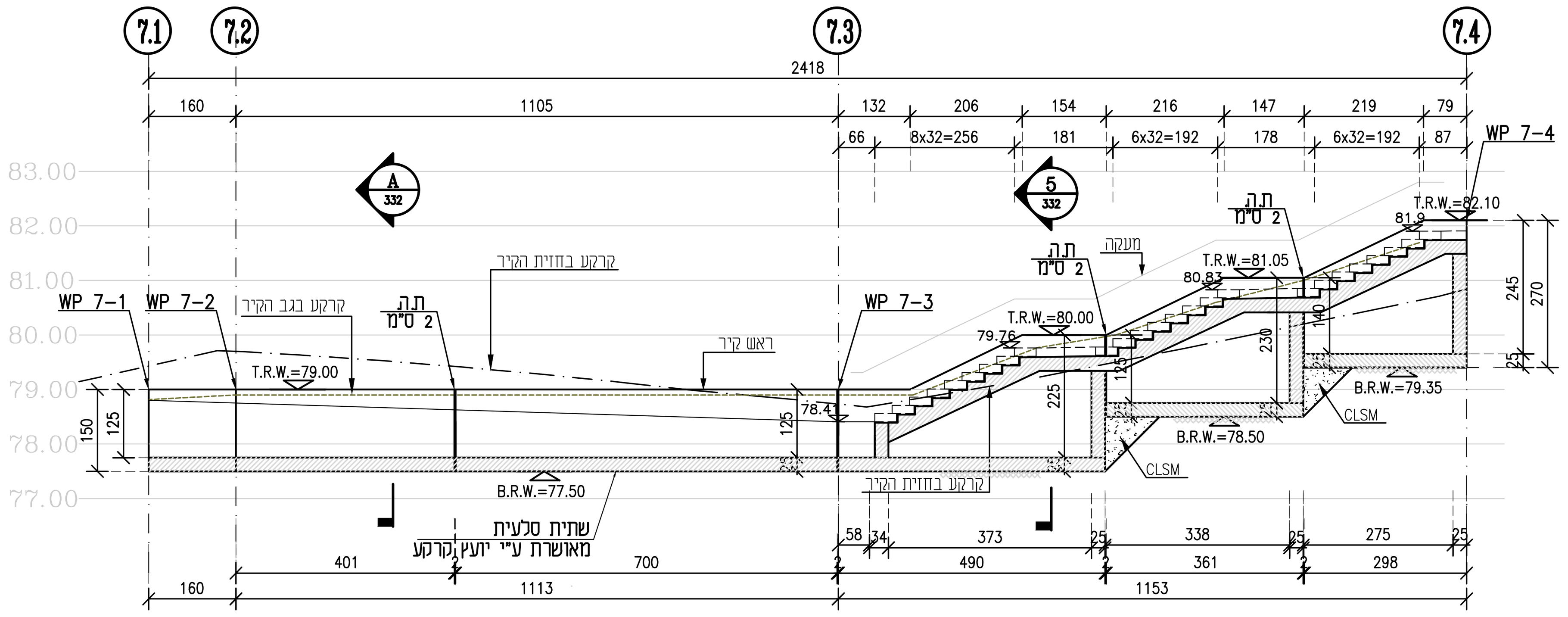

T.R.W.	פני קיר תומך
B.R.W	תחתית קיר תומך

לוח תפוצה							
שם המשרד	כמות	שם המשרד	כמות	שם המשרד	כמות	שם המשרד	כמות

הערות כלליות יש לראות תכנית 330

- תכנית זאת נערכה על- ידי מהנדס המאוגד בארגון האקדמאים העצמאיים שליד לשכת המהנדסים, האדריכלים והאקדמאיים במקצועות הטכנולוגיות בישראל. חבר ארגון מספר 112
- אין בשליחת התכנית כקובץ DWG משום הרשאה לכל מאן דהו, לעשות שינויים ו/או הוספות כלשהן בתכניות המצ"ב ללא רשות המפורשת ובכתב.
- תוכן הקבצים שנשלחו הם רשות המתכנן וכל הזכויות בתכניות

מס' הוצאה	תאריך	עדכון (תכנון מוקדם, לעיון, למכרז, לביצוע)	שרטט	תכנן	בדק	אישר
0	08.02.21	למכרז	סוניה	דרור	אביעד	ערן ת

מספר הפרויקט : 14D086-2

שם פרויקט : חריש, שכונת המגף שצ"פ 920

קובץ ראשי	920-RW-4÷7
תת קובץ	14D086-2 STR
תת קובץ	
מידות הגליון	A1
קנה מידה	1:100,1:50

שם התכנית : קירות RW-4÷7 מדרגות תנוחה ופרישות

מספר תכנית : 920-RW-4÷7

16 TAASIA St.
P.O.B. 367
NESHER 36602
TEL. 04-8202120
FAX. 04-8202127

STAR ENGINEERS LTD. סטאר מהנדסים בע"מ
E-Mail : Office@stareng.co.il

רח' התעשיה 16
ת.ד. 367
נשר 36602
טל. 04-8202120
פקס. 04-8202127

RW- 8-12 תכנית קירות תומכים
1 : 100

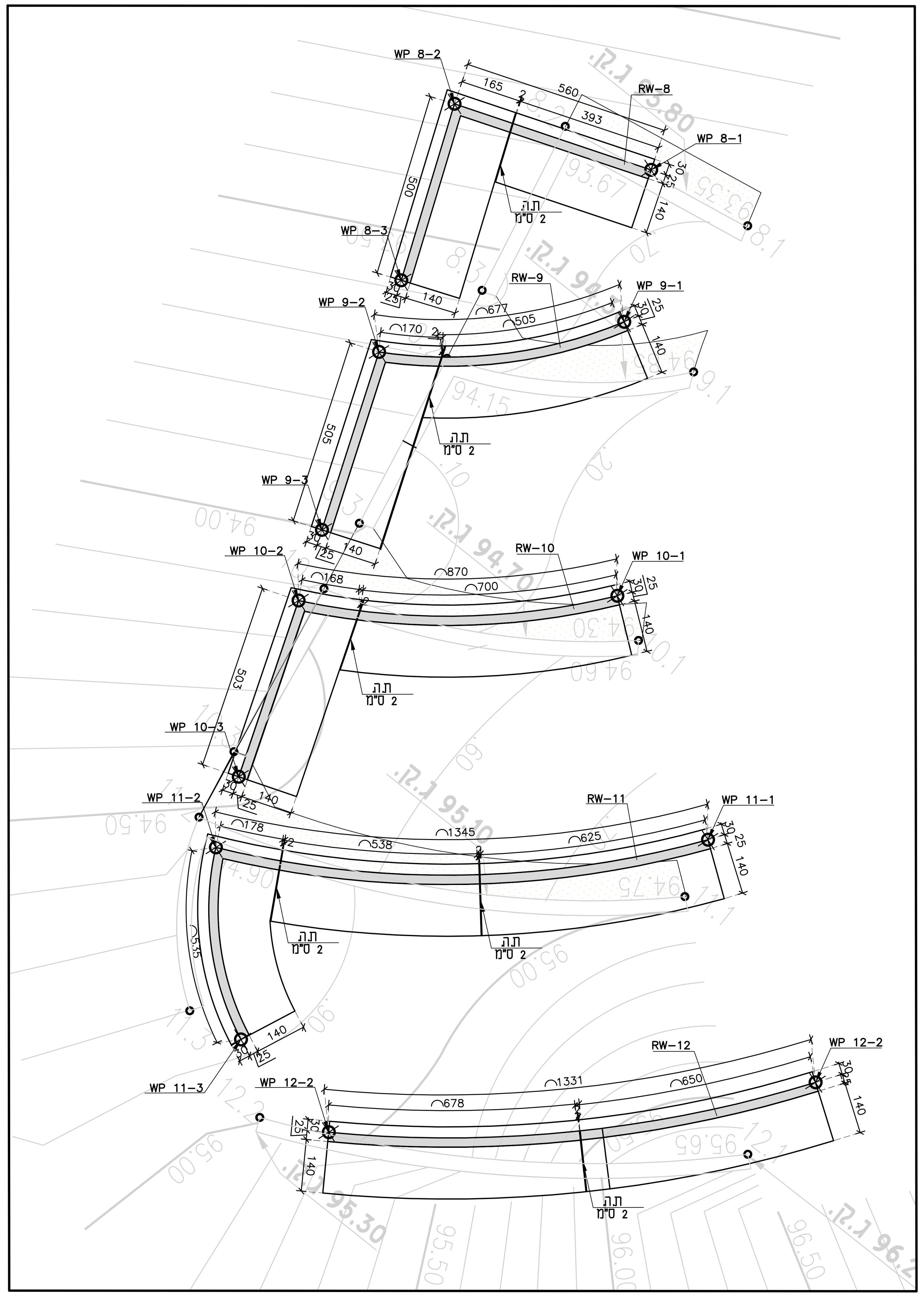

WP COORDINATS		
WP	Position X	Position Y
8-1	204721.74	706862.48
8-2	204716.22	706861.52
8-3	204717.22	706856.64

WP COORDINATS		
WP	Position X	Position Y
9-1	204723.06	706858.52
9-2	204717.61	706854.65
9-3	204718.55	706849.69

WP COORDINATS		
WP	Position X	Position Y
10-1	204726.42	706851.92
10-2	204718.90	706847.70
10-3	204719.74	706842.75

WP COORDINATS		
WP	Position X	Position Y
11-1	204731.71	706847.29
11-2	204720.11	706840.78
11-3	204723.17	706836.53

WP COORDINATS		
WP	Position X	Position Y
12-1	204737.38	706842.91
12-2	204726.45	706835.46

RW-8 פרישת קיר תומך
1 : 100

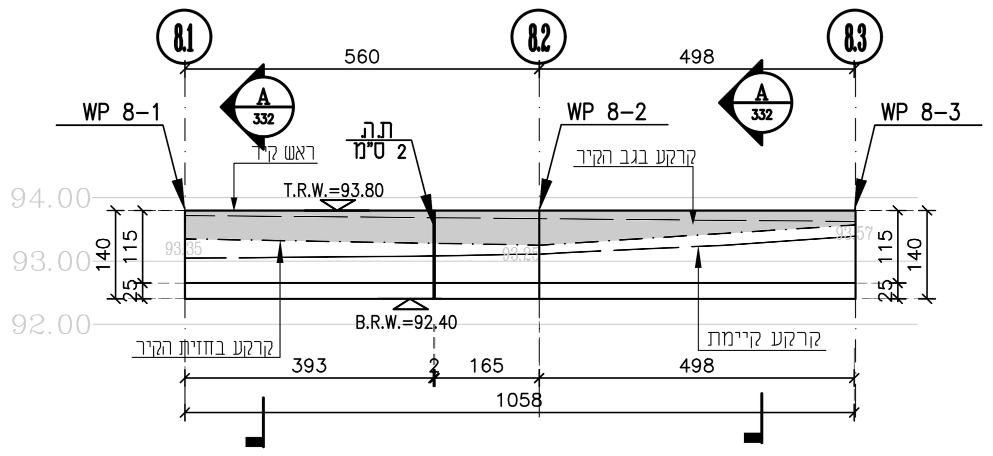

RW-9 פרישת קיר תומך
1 : 100

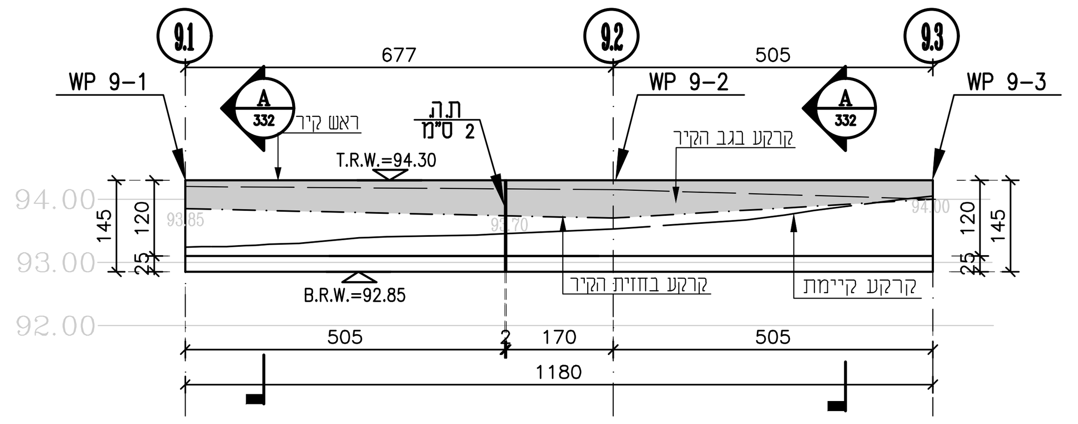

RW-10 פרישת קיר תומך
1 : 100

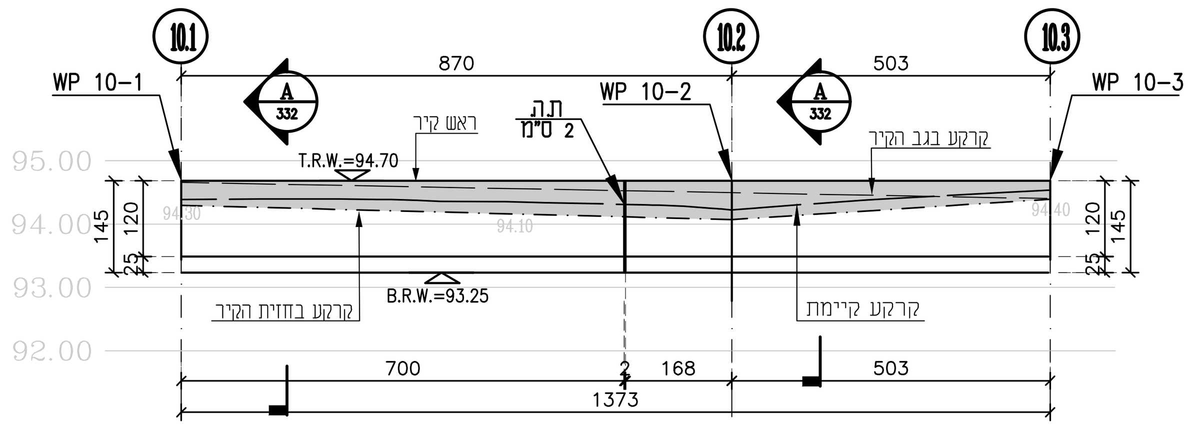

RW- 11 פרישת קיר תומך
1 : 100

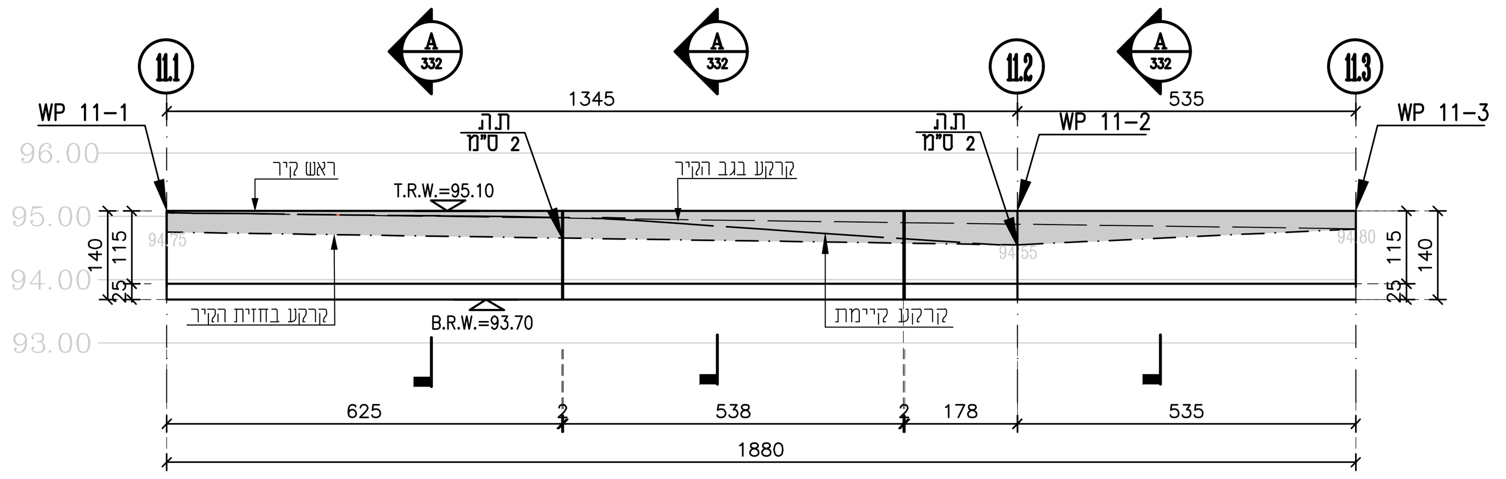

RW- 12 פרישת קיר תומך
1 : 100

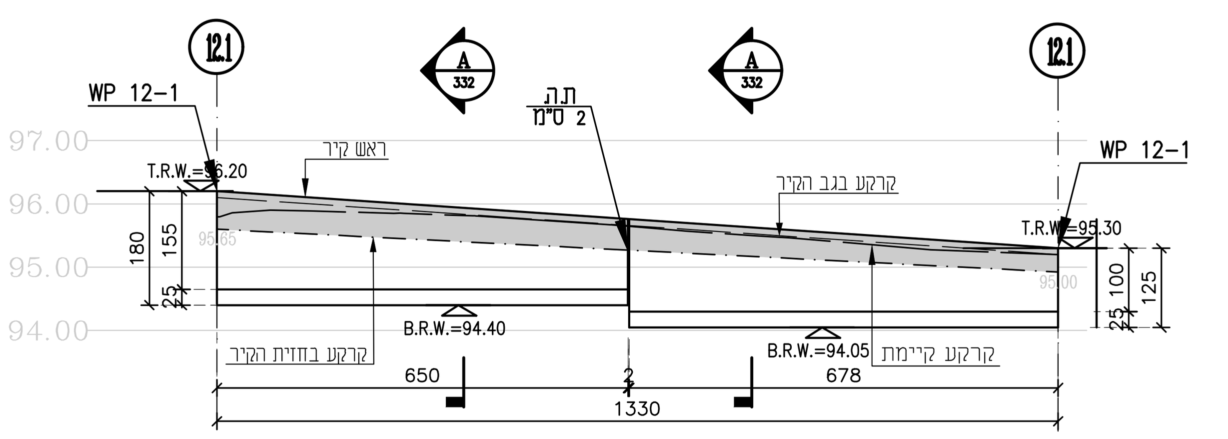

לוח תפוצה

שם המשרד	כמות	שם המשרד	כמות	שם המשרד	כמות	שם המשרד	כמות	שם המשרד	כמות

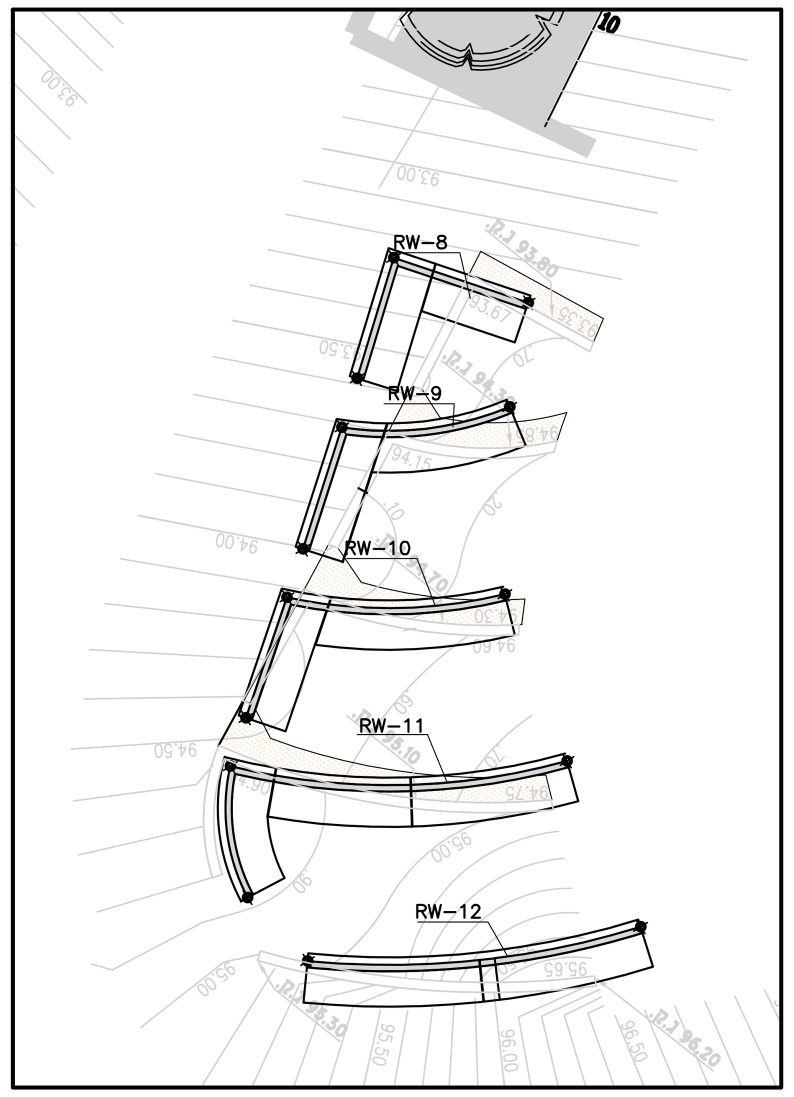

שצ"פ 927

הערות כלליות יש לראות תכנית 330

- תכנית זאת נערכה על- ידי מהנדס המאוגד בארגון האקדמאים העצמאיים שליד לשכת המהנדסים, האדריכלים והאקדמאיים במקצועות הטכנולוגיות בישראל. חבר ארגון מספר 112
- אין בשליחת התכנית כקובץ DWG משום הרשאה לכל מאן דהו, לעשות שינויים ו/או הוספות כלשהן בתכניות המצ"ב ללא רשות המפורשת ובכתב.
- תוכן הקבצים שנשלחו הם רשות המתכנן וכל הזכויות בתכניות

מס' הוצאה	תאריך	עדכון (תכנון מוקדם, לעיון, למכרז, לביצוע)	שרטט	תכנן	בדק	אישר
01	31.01.21	למכרז	סוניה	דרור	אביעד	ערן ת
0	18.01.21	למכרז	סוניה	דרור	אביעד	ערן ת

מספר הפרויקט : 14D086-2

קובץ ראשי	927-RW-8÷12
תת קובץ	14D086-2 STR
תת קובץ	
מידות הגליון	A1
קנה מידה	1:100,1:50

שם פרויקט : חריש, שכונת המגף שצ"פ 927

מספר תכנית : 927-RW-8÷12

שם התכנית : קירות 12 ÷ RW-8 תנוחה ופרישות

T.R.W.	פני קיר תומך
B.R.W	תחתית קיר תומך

STAR סטאר
ENGINEERS LTD. מהנדסים בע"מ
E-Mail : Office@stareng.co.il

16 TAASIA St.
P.O.B. 367
NESHER 36602
TEL. 04-8202120
FAX. 04-8202127

רח' התעשיה 16
ת.ד. 367
נשר 36602
טל. 04-8202120
פקס. 04-8202127

לוח תפוצה

שם המשרד	כמות	שם המשרד	כמות	שם המשרד	כמות	שם המשרד	כמות	שם המשרד	כמות

תכנית קירות תומכים RW- 13-16
1 : 100

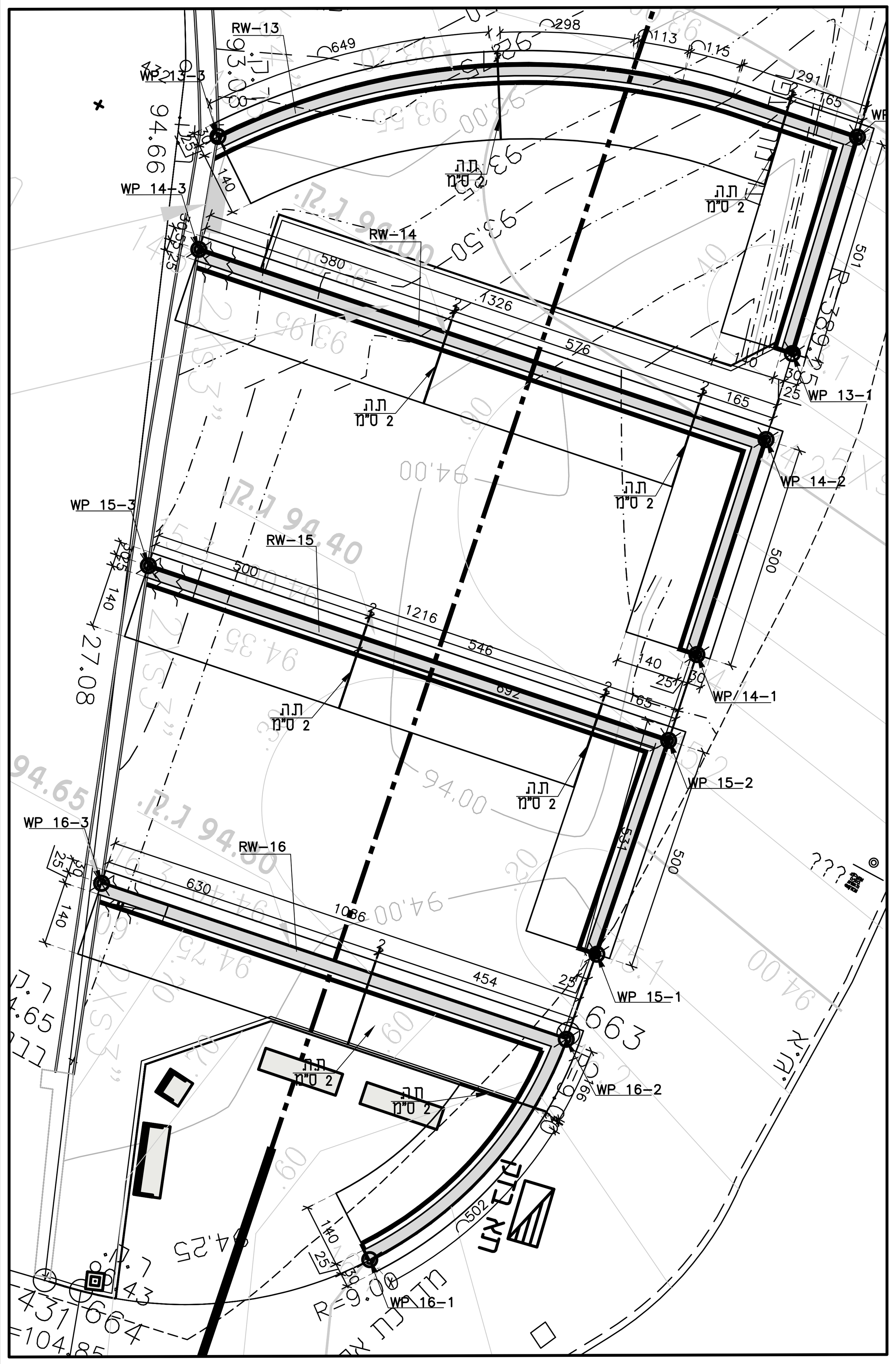

תכנית קירות תומכים RW- 24
1 : 100

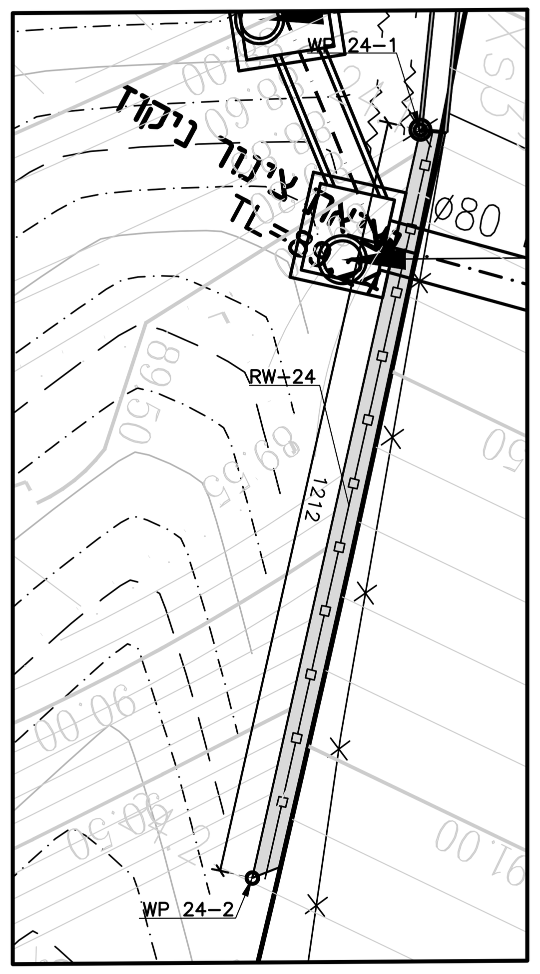

WP COORDINATS		
WP	Position X	Position Y
13-1	204694.96	706853.03
13-2	204693.94	706857.93
13-3	204681.47	706851.20

WP COORDINATS		
WP	Position X	Position Y
14-1	204682.29	706846.16
14-2	204695.35	706851.07
14-3	205048.95	706848.80

WP COORDINATS		
WP	Position X	Position Y
15-1	204697.48	706839.26
15-2	204696.63	706844.19
15-3	204684.64	706842.10

WP COORDINATS		
WP	Position X	Position Y
16-1	204696.27	706830.92
16-2	204969.78	706837.28
16-3	204687.08	706835.42

WP COORDINATS		
WP	Position X	Position Y
24-1	204685.39	706889.87
24-2	204688.62	706878.21

פרישת קיר תומך RW-13
1 : 100

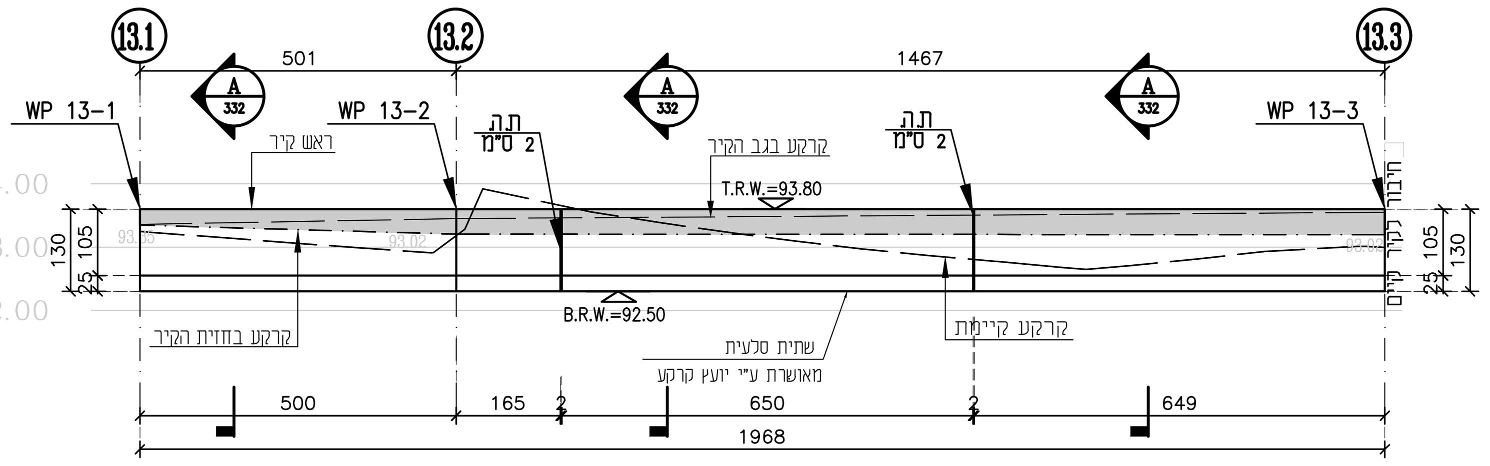

פרישת קיר תומך RW-14
1 : 100

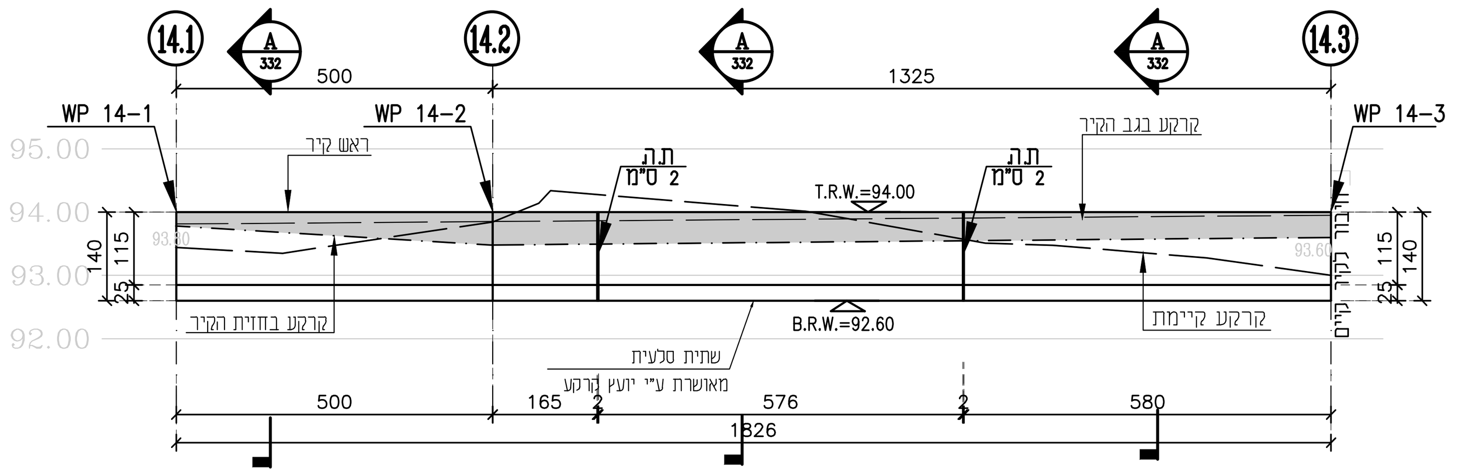

פרישת קיר תומך RW-15
1 : 100

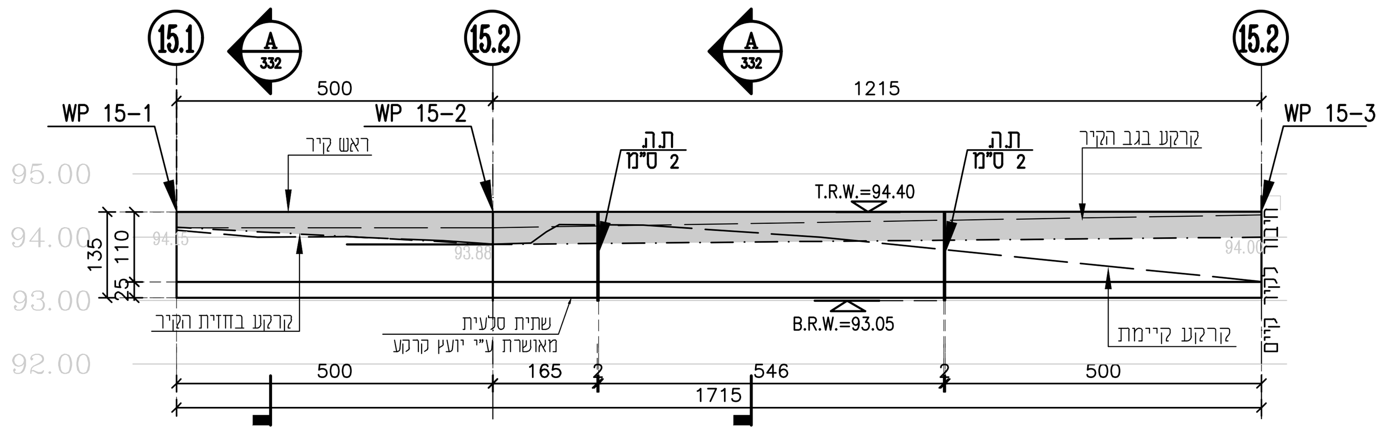

פרישת קיר תומך RW-16
1 : 100

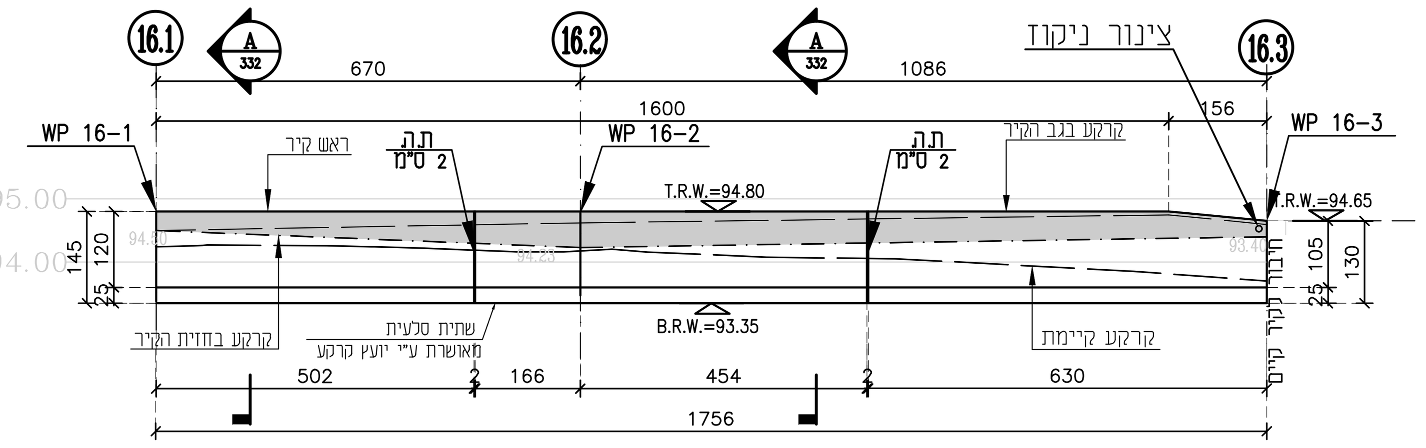

פרט זיון סביב הפתח
1:50

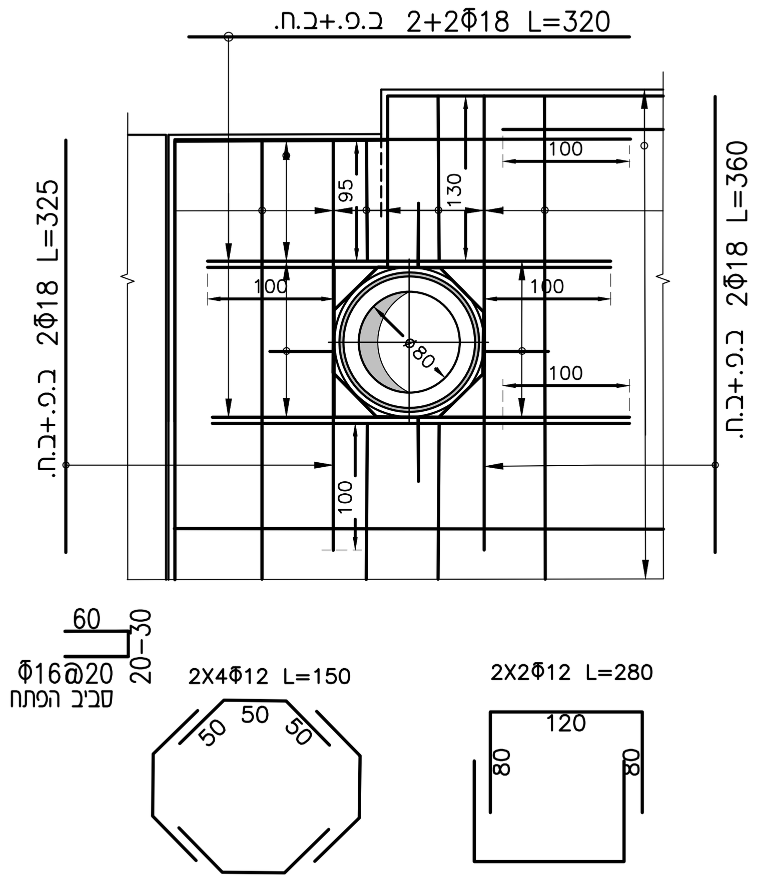

חתך 1-1
1:25

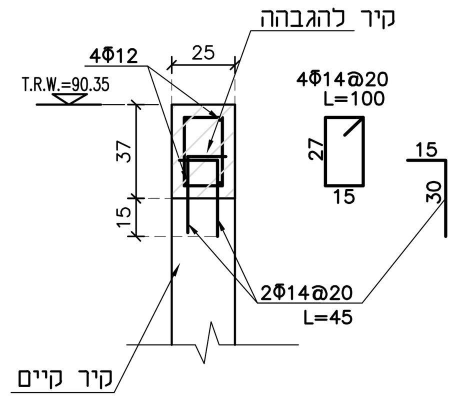

פרישת קיר תומך RW-24
1 : 100

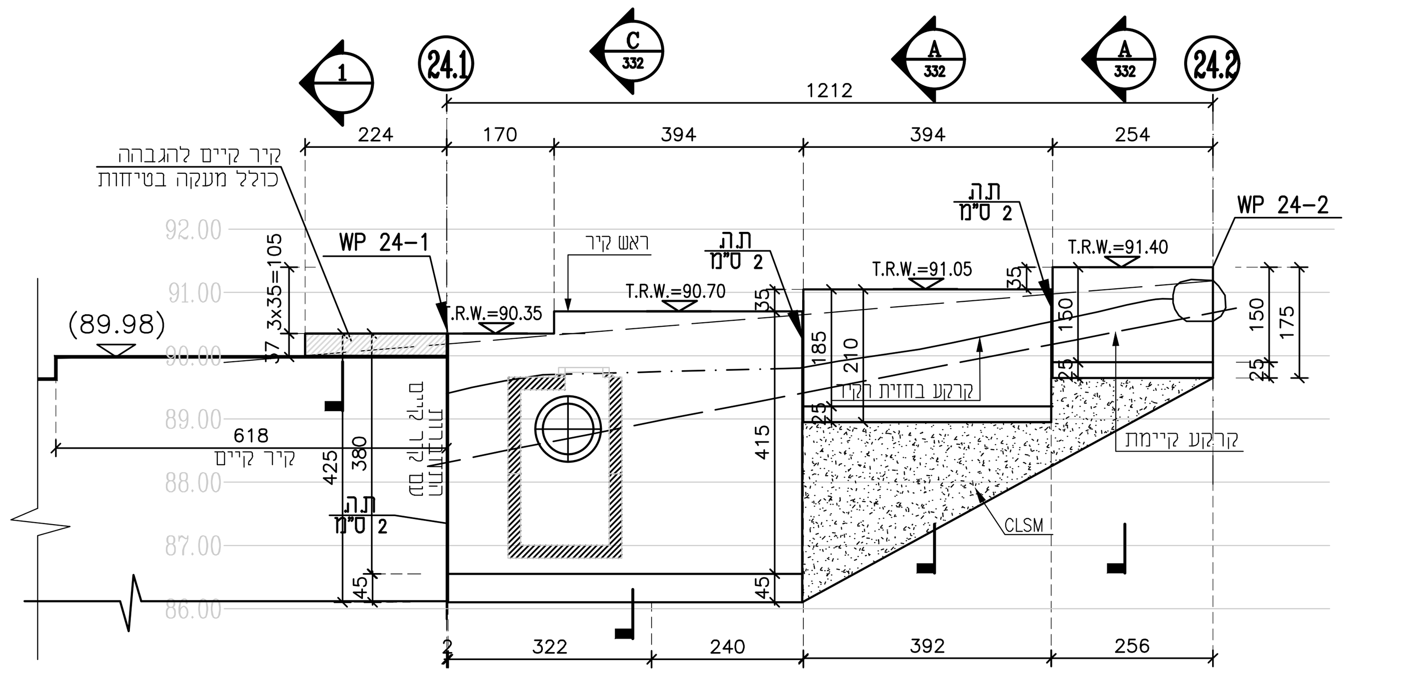

T.R.W.	פני קיר תומך
B.R.W	תחתית קיר תומך

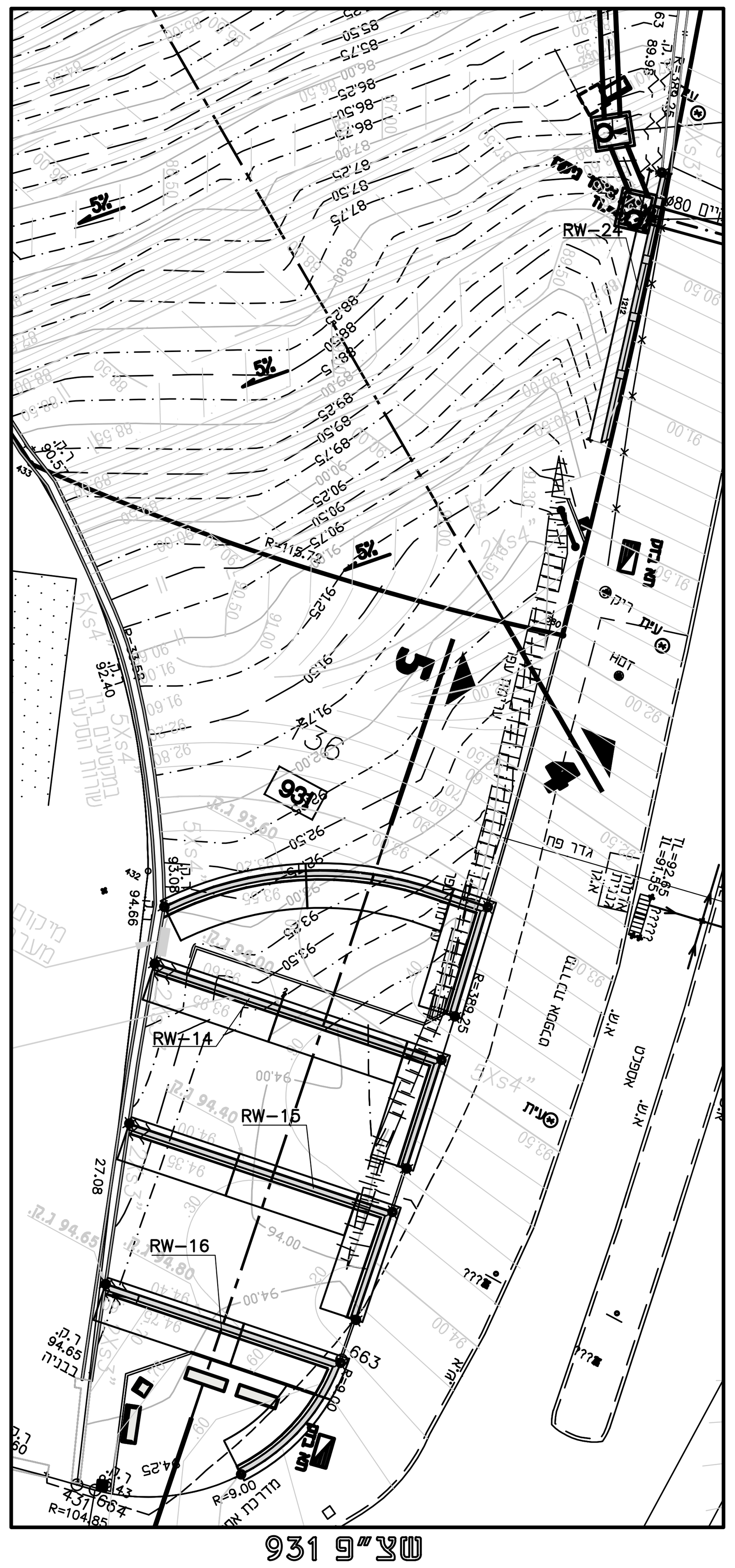

שצ"פ 931

הערות כלליות יש לראות תכנית 330

- תכנית זאת נערכה על- ידי מהנדס המאוגד בארגון האקדמאים העצמאיים שליד לשכת המהנדסים, האדריכלים והאקדמאיים במקצועות הטכנולוגיות בישראל. חבר ארגון מספר 112
- איו בשליחת התכנית כקובץ DWG משום הרשאה לכל מאן דהו, לעשות שינויים ו/או הוספות כלשהן בתכניות המצ"ב ללא רשות המפורשת ובכתב.
- תוכן הקבצים שנשלחו הם רשות המתכנן וכל הזכויות בתכניות

מס' הוצאה	תאריך	עדכון (תכנון מוקדם, לעיון, למכרז, לביצוע)	שרטט	תכנן	בדק	אישר
01	08.02.21	למכרז	סוניה	דרור	אביעד	ערן ת
0	18.01.21	למכרז	סוניה	דרור	אביעד	ערן ת

מספר הפרויקט : 14D086-2

שם פרויקט : חריש, שכונת המגף שצ"פ 931

קובץ ראשי	931-RW-13-16,24
תת קובץ	14D086-2 STR
תת קובץ	
מידות הגליון	A1
קנה מידה	1:100,1:50

שם התכנית : קירות RW-13÷16; 24 תנוחה ופרישות

מספר תכנית : 931-RW-13-16;24

STAR סטאר
ENGINEERS LTD. מהנדסים בע"מ
E-Mail : Office@stareng.co.il

16 TAASIA St.
P.O.B. 367
NESHER 36602
TEL. 04-8202120
FAX. 04-8202127

רח' התעשיה 16
ת.ד. 367
נשר 36602
טל. 04-8202120
פקס. 04-8202127

לוח תפוצה

כמות	שם המשרד	כמות	שם המשרד	כמות	שם המשרד	כמות	שם המשרד	כמות	שם המשרד

תכנית קירות תומכים RW- 17-19
1 : 100

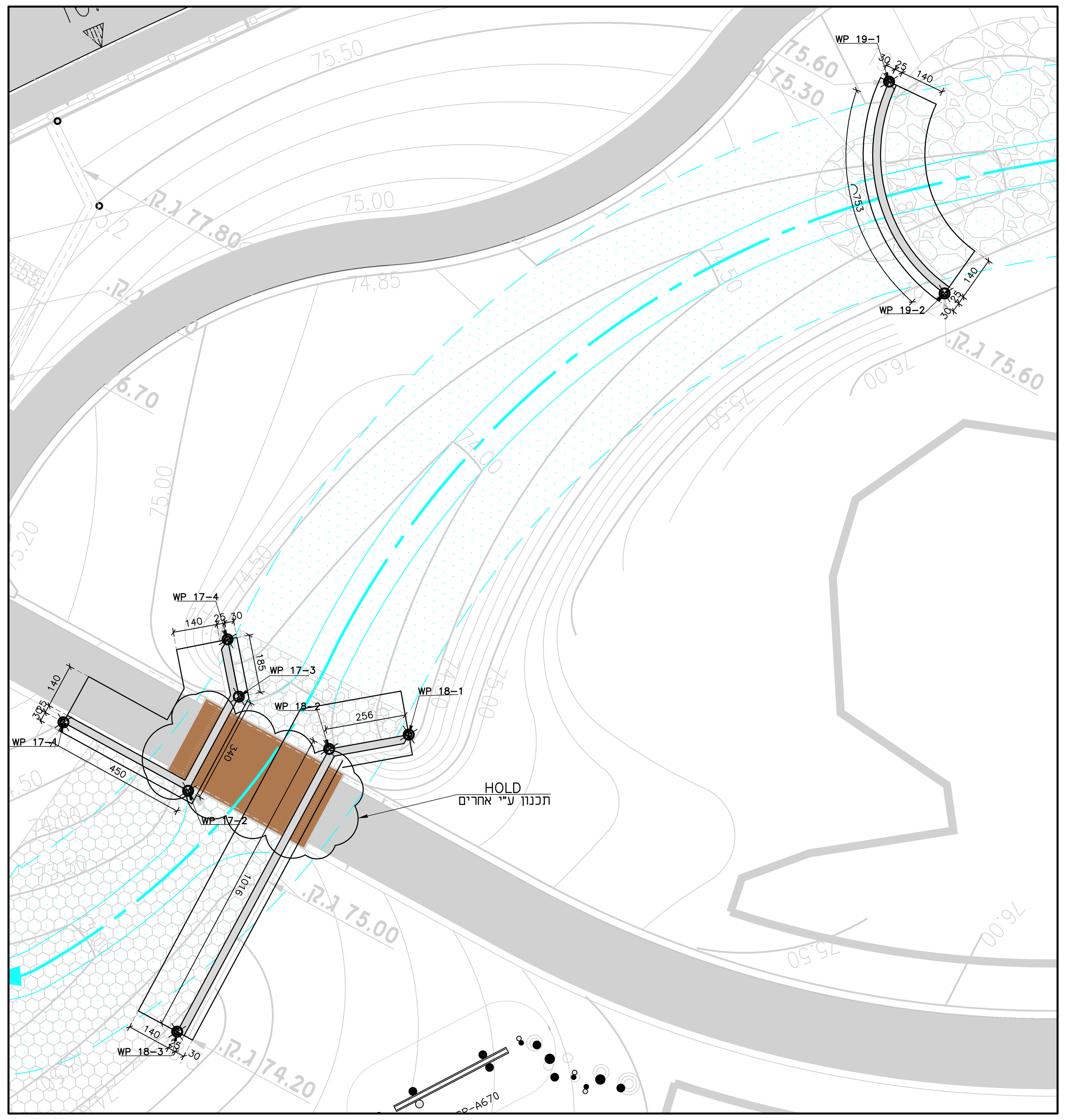

תכנית קירות תומכים RW- 20-23
1 : 100

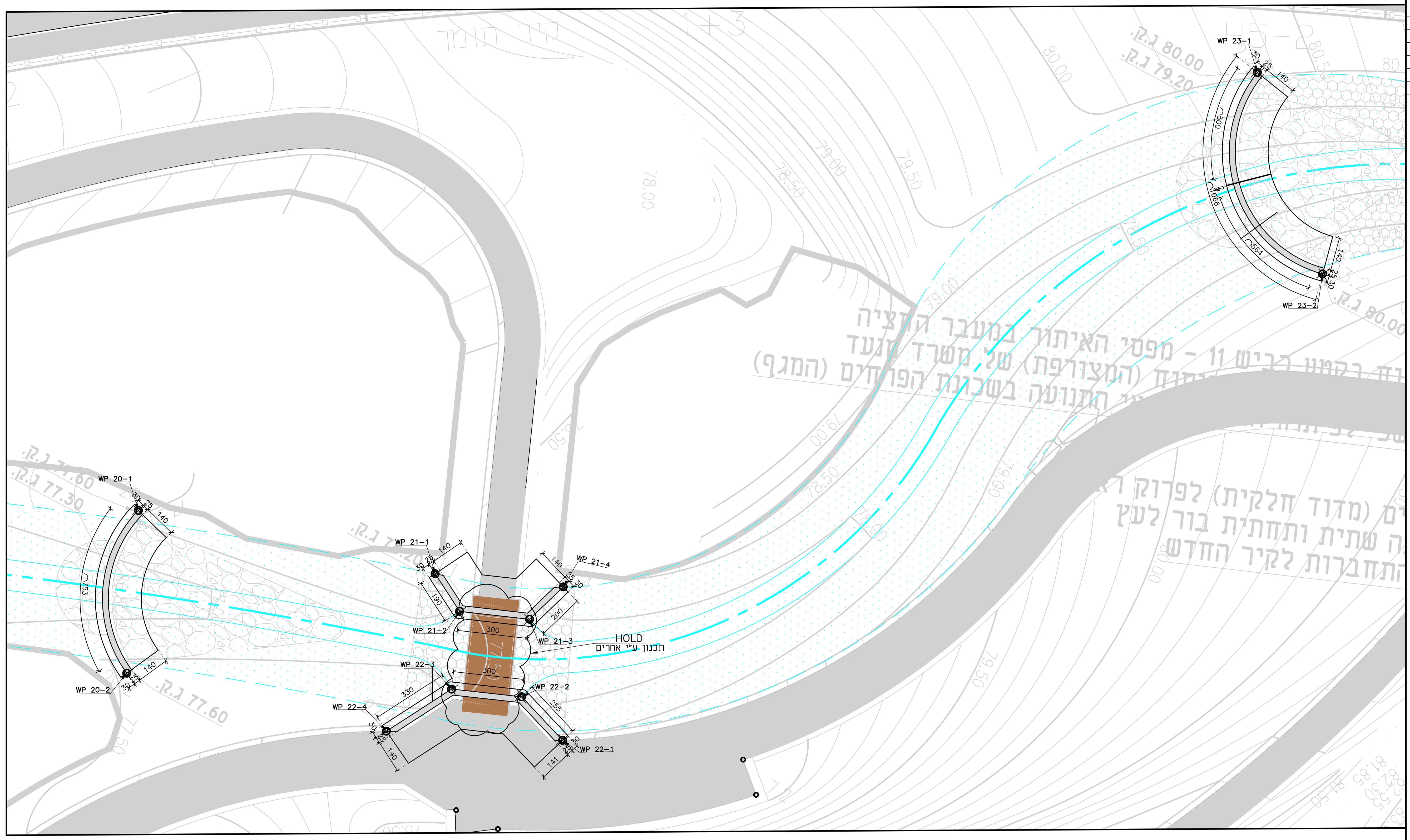

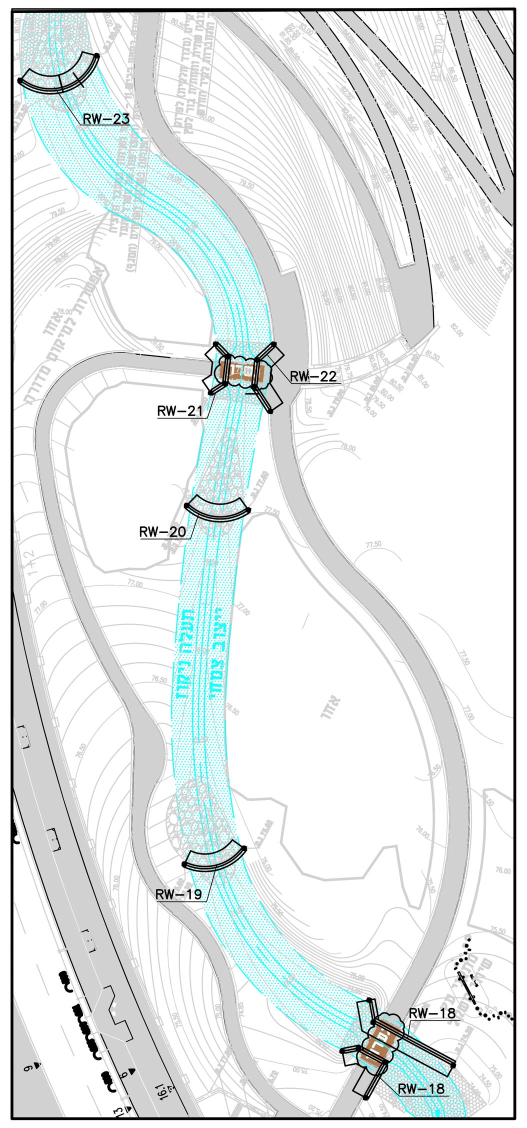

שצ"פ 920

הערות כלליות יש לראות תכנית 330

פרישת קיר תומך RW-17
1 : 100

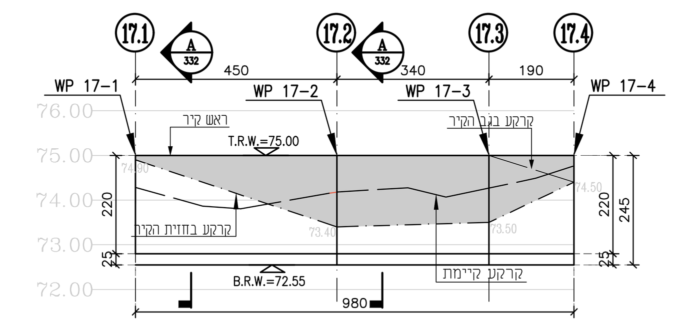

פרישת קיר תומך RW-18
1 : 100

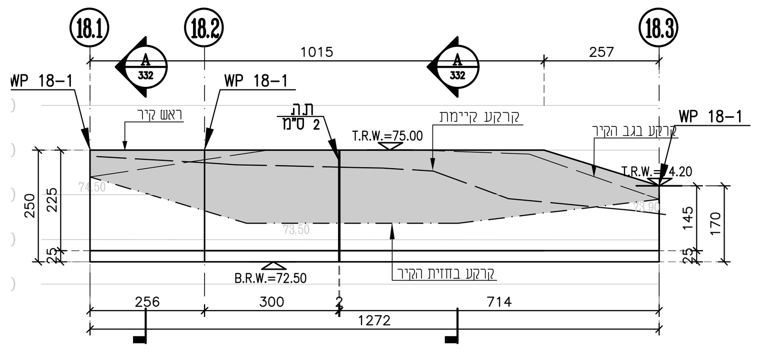

פרישת קיר תומך RW-19
1 : 100

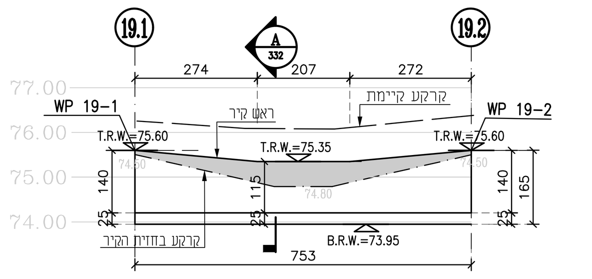

פרישת קיר תומך RW-20
1 : 100

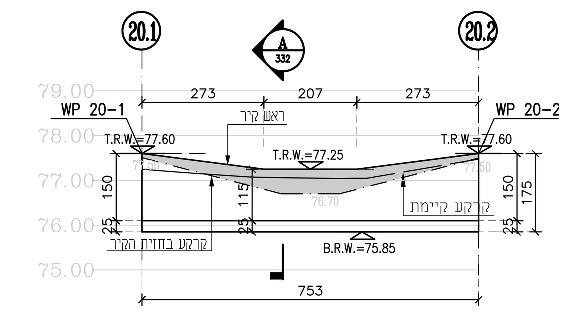

פרישת קיר תומך RW-21
1 : 100

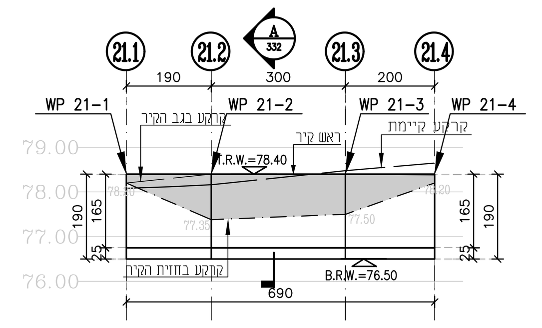

פרישת קיר תומך RW-22
1 : 100

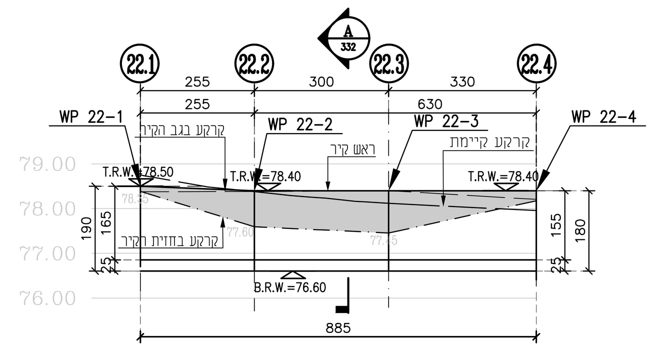

פרישת קיר תומך RW-23
1 : 100

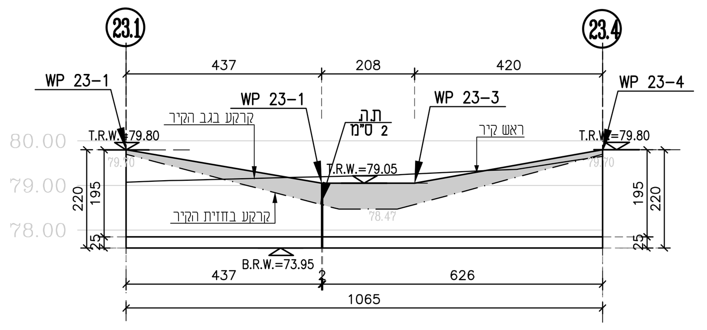

WP COORDINATS		
WP	Position X	Position Y
17-1	204565.10	706840.00
17-2	204569.60	706839.97
17-3	204569.60	706843.36
17-4	204565.10	706840.00

WP COORDINATS		
WP	Position X	Position Y
18-1	204574.86	706844.86
18-2	204572.90	706843.26
18-3	204572.93	706833.11

WP COORDINATS		
WP	Position X	Position Y
19-1	204578.43	706870.25
19-2	204583.17	706865.20

WP COORDINATS		
WP	Position X	Position Y
20-1	204613.81	706889.11
20-2	204616.66	706882.80

WP COORDINATS		
WP	Position X	Position Y
21-1	204626.17	706892.75
21-2	204627.84	706891.84
21-3	204630.61	706892.95
21-4	204631.22	706894.84

WP COORDINATS		
WP	Position X	Position Y
22-1	204631.29	706889.09
22-2	204631.86	706.889.90
22-3	204629.11	706888.77
22-4	204627.53	706885.88

WP COORDINATS		
WP	Position X	Position Y
23-1	204646.74	706928.09
23-2	204653.24	706921.88

- תכנית זאת נערכה על- ידי מהנדס המאוגד בארגון האקדמאים העצמאיים שליד לשכת המהנדסים, האדריכלים והאקדמאיים במקצועות הטכנולוגיות בישראל. חבר ארגון מספר 112
- אין בשליחת התכנית כקובץ DWG משום הרשאה לכל מאן דהו, לעשות שינויים ו/או הוספות כלשהן בתכניות המצ"ב ללא רשות המפורשת ובכתב.
- תוכן הקבצים שנשלחו הם רשות המתכנן וכל הזכויות בתכניות

מס' הוצאה	תאריך	עדכון (תכנון מוקדם, לעיון, למכרז, לביצוע)	שרטט	תכנן	בדק	אישר
01	31.01.21	למכרז	סוניה	דרור	אביעד	ערן ת.
0	18.01.21	למכרז	סוניה	דרור	אביעד	ערן ת.

מספר הפרויקט : 14D086-2

קובץ ראשי	920-RW-17-23
תת קובץ	14D086-2 STR
תת קובץ	
מידות הגליון	A0
קנה מידה	1:100,1:50

שם פרויקט : חריש, שכונת המגף שצ"פ 920

מספר תכנית : 920-RW-17÷23

שם התכנית : קירות RW-17÷ 23 תנוחה ופרישות

T.R.W.	פני קיר תומך
B.R.W	תחתית קיר תומך

16 TAASIA St.
P.O.B. 367
NESHER 36602
TEL. 04-8202120
FAX. 04-8202127

STAR סטאר
ENGINEERS LTD. מהנדסים בע"מ
E-Mail : Office@stareng.co.il

רח' התעשיה 16
ת.ד. 367
נשר 36602
טל. 04-8202120
פקס. 04-8202127

לוח תפוצה

שם המשרד	כמות	שם המשרד	כמות	שם המשרד	כמות	שם המשרד	כמות	שם המשרד	כמות

הערות לבטון :

1. הקבלן אחראי לבדיקת המידות בתכניות ולהתאמתן במקום. על הקבלן לבקר את כל המידות לפני התחלת הביצוע ועל כל טעות או אי התאמה, עליו להודיע בעוד מועד למפקח/מתכנן. האחריות לעיכוב ו/או הוצאות כספיות נוספות בעבודות שנגרמו כתוצאה מאי הודעה ו/או הודעה מאוחרת תחול על הקבלן.
2. כל המידות בתכניות רשומות בס"מ פרט אם צויין אחרת.
3. סוגי פלדת זיון יהיו כדלקמן:

Φ – פלדה מצולעת רתיכה לפי ת"י 4466 , חלק 3 (פ-400w)

Φ – פלדה מצולעת רתיכה לפי ת"י 4466 , חלק 3 (פ-500w)

Φ – רשתות מרותכות בעלות חוזק גבוה וכושר הדבקות משופר לפי ת"י 4466 חלק 4. (ממוטות פ-500.)

4. לפני יציקת אלמנטי בטון שבהם יש לבצע הארקת יסודות, על הקבלן לבצע את הארקת היסוד בהתאם לתכניות של יועץ החשמל.
5. אין לצקת את קורות היסוד ושאר האלמנטים הקונסטרוקטיביים כל עוד לא הונחו כל הצינורות המובילים של האלמנטים של המערכות, כמפורט בתכניות היועצים השונים.
6. סוג הבטון באלמנטי המבנה יהיה כמפורט להלן:
   ב- 15: בטון רזה
   ב- 30 (דרגת חשיפה 3): כל שאר הבטונים
7. כיסוי בטון יהיה 5 ס"מ מינימום ו-8 ס"מ מקסימום, פרט אם צויין אחרת.
8. כל שטחי בטון המיועדים להשאר חשופים לעין, יוצקו לתבניות מלבידים חדשים או פלדה, על-מנת לקבל בטון חשוף ונקי. לא יורשה שימוש בחוטי קשירה לתבניות אלה רק בלולבי מתיחה מיוחדים.
9. ראשי מעקות וקירות יוחלקו בכף פלדה תוך כדי הוספת צמנט בשיעור 2 ק"ג/מ"ר
10. כל הפינות הגלויות של אלמנטי הבטון, תהיינה קטומות 1.5/1.5.
11. גמר יבוצע לפי תכניות אדריכלות בלבד.
12. יש לעבוד ביחד עם תכניות כל היועצים .
13. לאחר ביצוע החפירה ולפני יציקת הבטון הרזה יש להזמין . את יועץ הקרקע לאישור העבודה ולקביעה סופית להחלפת קרקע.
14. הפסקת יציקה בין פלטה תחתונה לבין קירות תקבל. חיספוס יסודי ורצוף לעומק כ-7 מ"מ, יסולקו מי הצמנט מפני הבטון .
15. כל חלקי הבטון הבאים במגע עם קרקע יקבלו איטום ביטומני חם 40/50 בשתי שכבות בשיעור 1.5 ק"ג/מ"ר ו-2.0 ק"ג/מ"ר. עובי מינמלי של השכבה יהיה 3 מ"מ. האיטום יקבל הגנה ע"י הדבקת לוחות פוליסטירן מוקצף בעובי 20 מ"מ.

המחיר יכלול קירות תומכים מבטון מזויין ב-30, ללא חיפוי אבן, לרבות עבודות עפר, בטון רזה, יסוד, נקזים, תפרים, זיון הקיר, מילוי גרנולרי בגב הקיר וכל העבודות והחומרים הדרושים לצורך ביצוע הקיר בשלמות כמפורט בתכניות.

הערות :

1. עבודות עפר ליסודות יתואמו בהתאם לתנאיי הקרקע בשטח.
2. לאחר ביצוע חציבה/חפירה למפלסים המתוכננים ובמקום המתוכנן, יש לקרוא למתכנן וליועץ הקרקע לאישור ביסוס ורק לאחר מכן ניתן להמשיך בביצוע.
3. המעקות יתואמו בהתאם לפריסת הקירות.

כל אלמנט שלד לפני ביצועו או יציקתו, חייב להבדק (באחריות הקבלן) על-ידי המהנדס האחראי על ביצוע השלד (שמו רשום בבקשת ההיתר). המהנדס האחראי על ביצוע השלד יבדוק את האלמנט הנדון ויחתום ביומן העבודה. חתימתו תאשר שהאלמנט הנדון מבוצע בדייקנות בהתאם לתכנון. אין לבצע או לצקת שום אלמנט שלד כאמור ללא בדיקה מוקדמת על-ידי המהנדס האחרי על ביצוע השלד. המהנדס יהיה בעל רשיון בתוקף של מהנדס-ענף הנדסה אזרחית במדור מבנים הכל בהתאם לחוק המהנדסים והאדריכלים תש"ח 1958 (סעיף 11).

- כיפוף זיון יש לבצע עם רדיוס כיפוף פנימי לפי טבלה 7.1 ת"י 466 חלק 1.
- בכל מקום בתכנית זיון שמסומן:

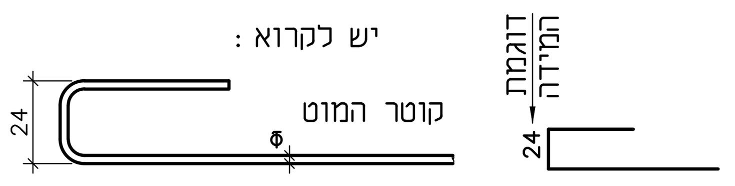

- חפייה בין מוטות הזיון תיהיה 60 פעמים קוטר המוט, פרט אם מוגדר אחרת.
- אין לבצע חפיה של מוטות פנימיים וחיצוניים במקום אחד.

T.R.W. הקירות מצ"ן את גובה המופיע בפרישות הקיר במצבו ה סופי.
עבור מפלס פני הבטון יש להפחית ממפלס T.R.W. 10 ס"מ

הערות לביצוע שרוולים :

1. יש למקם השרוולים לפני יציקת תקרה/קירות לפי תכניות של כל היועצים.
2. במקרה ושרוול נמצא בתוך קורה/עמוד יש לקבל אישור מהקונסטרוקטור.

תכנית זאת נערכה על- ידי מהנדס המאוגד בארגון האקדמאים העצמאיים שליד לשכת המהנדסים, האדריכלים והאקדמאיים במקצועות הטכנולוגיות בישראל.
חבר ארגון מספר 112
אין בשליחת התכנית כקובץ DWG משום הרשאה לכל מאן דהו, לעשות שינויים ו/או הוספות כלשהן בתכניות המצ"ב ללא רשות המפורשת ובכתב.
תוכן הקבצים שנשלחו הם רשות המתכנן וכל הזכויות בתכניות

מס' הוצאה	תאריך	עדכון (תכנון מוקדם, לעיון, למכרז, לביצוע)	שרטט	תכנן	בדק	אישר
01	31.01.21	למכרז	סוניה	דרור	אביעד	ערן ת.
0	18.01.21	למכרז	סוניה	דרור	אביעד	ערן ת.

מספר הפרויקט : 14D086-2

שם פרויקט : חריש, שכונת המגף
שצ"פ- 920;931;927

קובץ ראשי	14D086-2 -920 927 931 -
תת קובץ	14D086-2 STR 330.DWG
תת קובץ	
מידות הגליון	A1
קנה מידה	1:50

שם התכנית : הערות כלליות

מספר תכנית : 330

סטאר STAR
מהנדסים בע"מ ENGINEERS LTD.
E-Mail : Office@stareng.co.il

רח' התעשיה 16
ת.ד. 367
נשר 36602
טל. 04-8202120
פקס. 04-8202127

16 TAASIA St.
P.O.B. 367
NESHER 36602
TEL. 04-8202120
FAX. 04-8202127

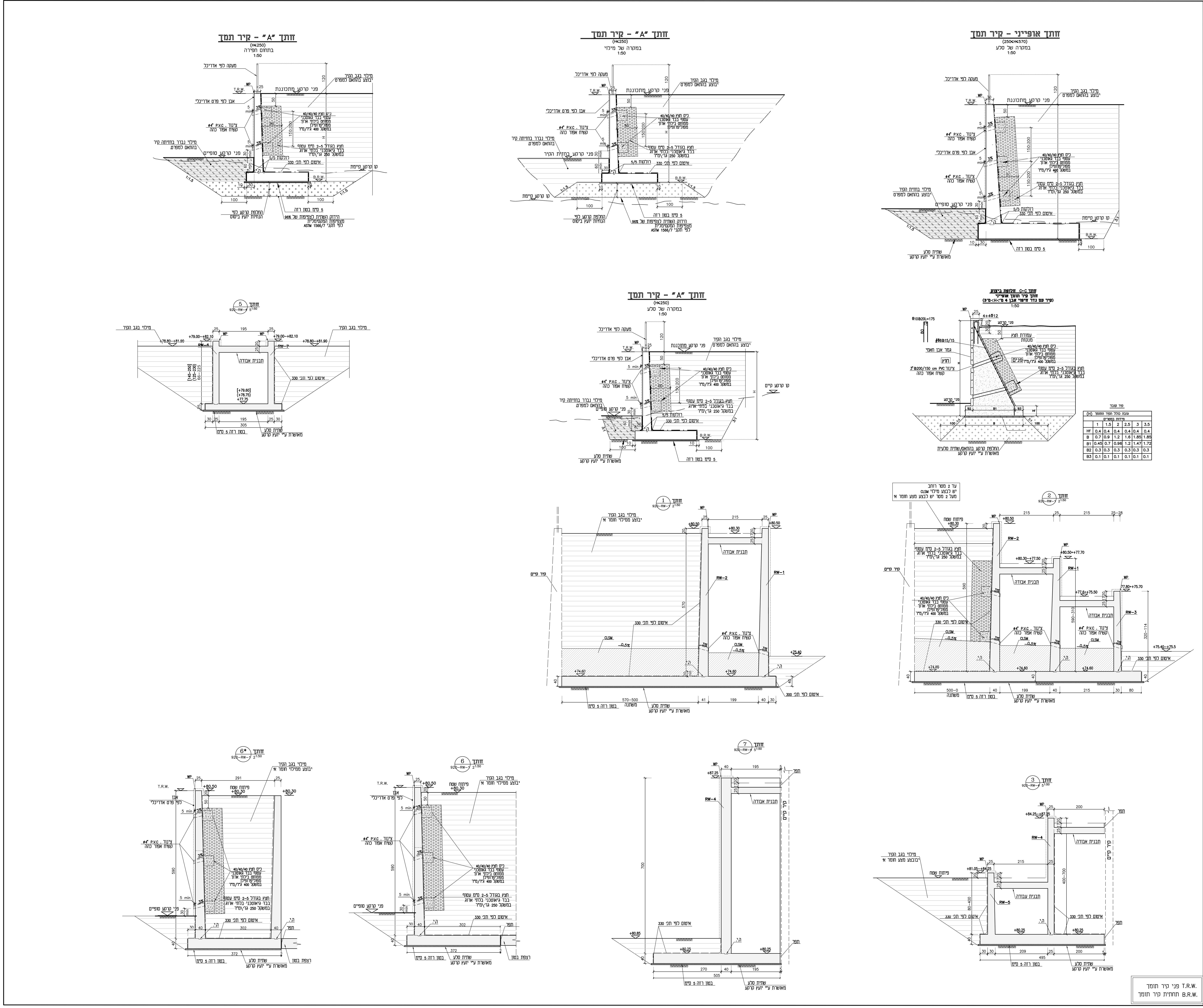

T.R.W.	פני קיר תומך
B.R.W.	תחתית קיר תומך

לוח תפוצה

שם המשרד	כמות	שם המשרד	כמות	שם המשרד	כמות	שם המשרד	כמות

הערות כלליות ראה תכ׳ 330

תכ׳ זו יש לקרוא יחד עם תכ׳ 332
של חתכים אופייניים

סרן הכיפוף בקלמרות יבוצע באורך של 5ø

- תכנית זאת נערכה על- ידי מהנדס המאוגד בארגון האקדמאים העצמאיים שליד לשכת המהנדסים, האדריכלים והאקדמאיים במקצועות הטכנולוגיות בישראל. חבר ארגון מספר 112
- אין בשליחת התכנית כקובץ DWG משום הרשאה לכל מאן דהו, לעשות שינויים ו/או הוספות כלשהן בתכניות המצ"ב ללא רשות המפורשת ובכתב.
- תוכן הקבצים שנשלחו הם רשות המתכנן וכל הזכויות בתכניות

מס׳ הוצאה	תאריך	עדכון (תכנון מוקדם, לעיון, למכרז, לביצוע)	שרטט	תכנן	בדק	אישר
01	08.02.21	למכרז	סוניה	דרור	אביעד	ערן ת.
0	18.01.21	למכרז	סוניה	דרור	אביעד	ערן ת.

מספר הפרויקט :
14D086-2

שם פרויקט :
חריש, שכונת המגף
שצ"פ- 920;931;927

קובץ ראשי	14D086-2 -920
תת קובץ	927 931 - 330.DWG
תת קובץ	
מידות הגליון	A0
קנה מידה	1:50

שם התכנית :
קירות - חתכים אופייניים

מספר תכנית :
331

STAR סטאר
ENGINEERS LTD. מהנדסים בע״מ
E-Mail : Office@stareng.co.il
16 TAASIA St.
P.O.B. 367
NESHER 36602
TEL. 04-8202120
FAX. 04-8202127
רח׳ התעשיה 16
ת.ד. 367
נשר 36602
טל. 04-8202120
פקס. 04-8202127

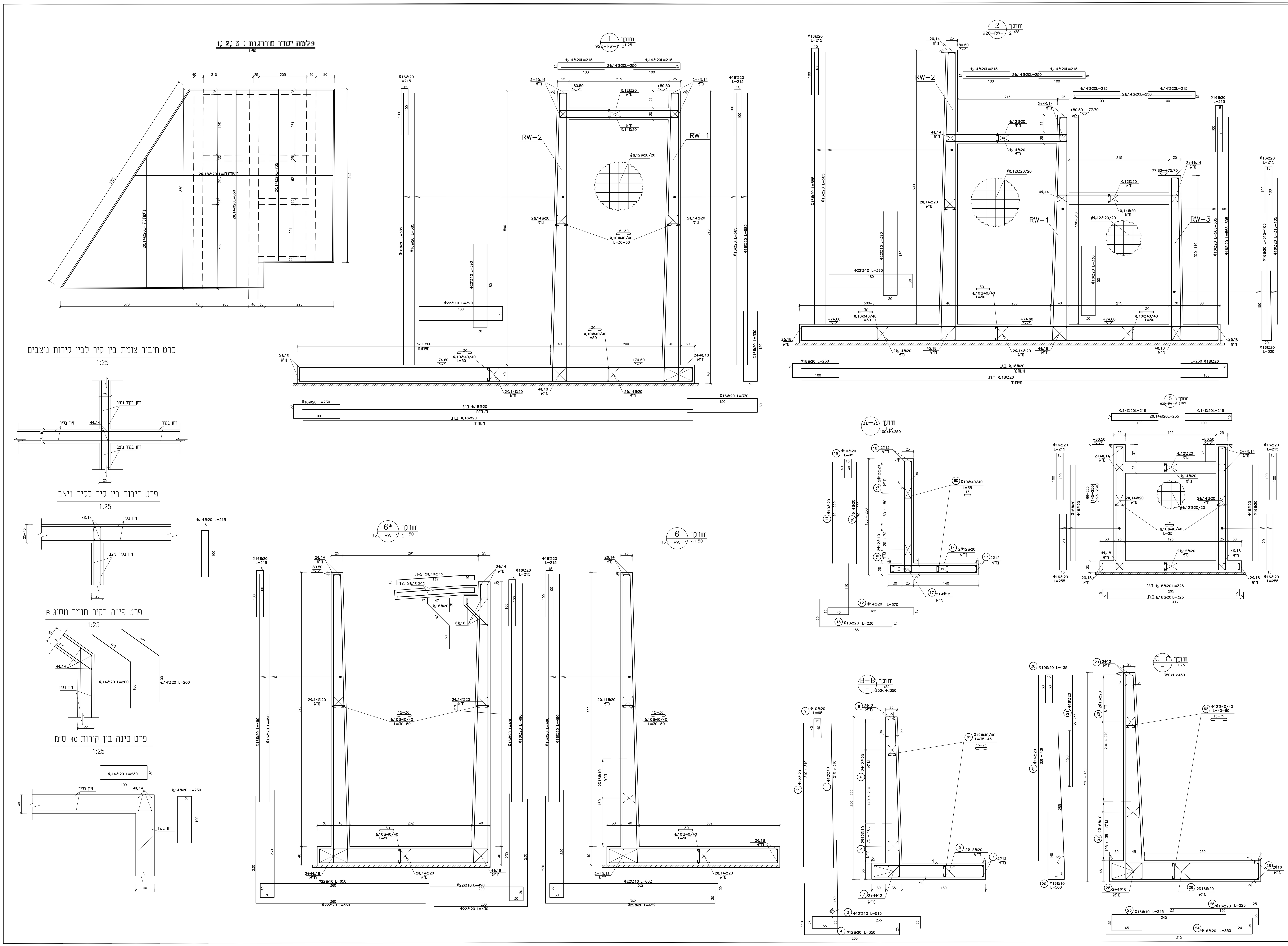

לוח תפוצה

שם המשרד	כמות	שם המשרד	כמות	שם המשרד	כמות	שם המשרד	כמות	שם המשרד	כמות	שם המשרד	כמות

הערות כלליות ראה תכ' 330

תכ' זו יש לקרוא יחד עם תכ' 331
של חתכים אופייניים

סרן הכיפוף בקלמרות יבוצע באורך של 5ø

- תכנית זאת נערכה על- ידי מהנדס המאוגד בארגון האקדמאים העצמאיים שליד לשכת המהנדסים, האדריכלים והאקדמאיים במקצועות הטכנולוגיות בישראל. חבר ארגון מספר 112
- אין בשליחת התכנית כקובץ DWG משום הרשאה לכל מאן דהו, לעשות שינויים ו/או הוספות כלשהן בתכניות המצ"ב ללא רשות המפורשת ובכתב.
- תוכן הקבצים שנשלחו הם רשות המתכנן וכל הזכויות בתכניות

מס' הוצאה	תאריך	עדכון (תכנון מוקדם, לעיון, למכרז, לביצוע)	שרטט	תכנן	בדק	אישר
0	08.02.21	למכרז	סוניה	דרור	אביעד	ערן ת.
0	18.01.21	למכרז	סוניה	דרור	אביעד	ערן ת.

מספר הפרויקט : 14D086-2

קובץ ראשי	14D086-2 -920
תת קובץ	927 931 - 330.DWG
תת קובץ	
מידות הגליון	A0
קנה מידה	1:25

שם פרויקט : חריש, שכונת המגף
ואדי צפוני
שצ"פ: 927,931,920

שם התכנית :
קירות תומכים - תבניות
ופרטי זיון

מספר תכנית : 332

16 TAASIA St.
P.O.B. 367
NESHER 36602
TEL. 04-8202120
FAX. 04-8202127

STAR סטאר
ENGINEERS LTD. מהנדסים בע"מ
E-Mail : Office@stareng.co.il

רח' התעשיה 16
ת.ד. 367
נשר 36602
טל. 04-8202120
פקס. 04-8202127

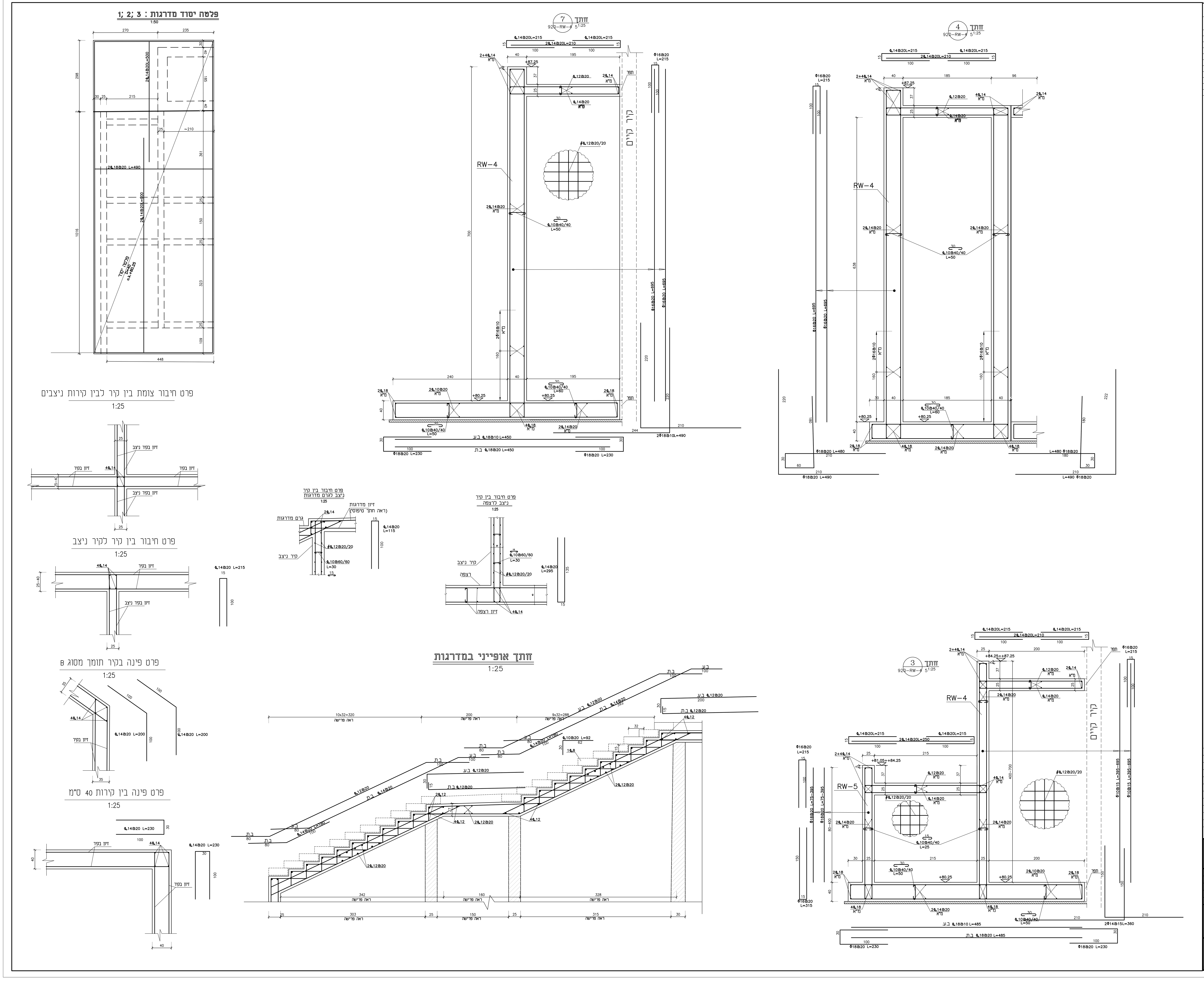

לוח תפוצה

שם המשרד	כמות	שם המשרד	כמות	שם המשרד	כמות	שם המשרד	כמות	שם המשרד	כמות

הערות כלליות ראה תכ' 330

תכ' זו יש לקרוא יחד עם תכ' 331
של חתכים אופייניים

סרן הכיפוף בקלמרות יבוצע באורך של 5Ø

- תכנית זאת נערכה על- ידי מהנדס המאוגד בארגון האקדמאים העצמאיים שליד לשכת המהנדסים, האדריכלים והאקדמאים במקצועות הטכנולוגיות בישראל. חבר ארגון מספר 112
- אין בשליחת התכנית כקובץ DWG משום הרשאה לכל מאן דהו, לעשות שינויים ו/או הוספות כלשהן בתכניות המצ"ב ללא רשות המפורשת ובכתב.
- תוכן הקבצים שנשלחו הם רשות המתכנן וכל הזכויות בתכניות

מסי הוצאה	תאריך	עדכון (תכנון מוקדם, לעיון, למכרז, לביצוע)	שרטט	תכנן	בדק	אישר
00	08.02.21	למכרז	סוניה	דרור	אביעד	ערן ת.

מספר הפרויקט : 14D086-2

קובץ ראשי	14D086-2 -920
תת קובץ	927 931 - 330.DWG
תת קובץ	
מידות הגליון	A0
קנה מידה	1:25

שם פרויקט : חריש, שכונת המגף ואדי צפוני
שצ"פ: 927,931,920

מספר תכנית : 333

שם התכנית : קירות תומכים - תבניות ופרטי זיון (גליון 2)

סטאר STAR
ENGINEERS LTD. מהנדסים בע"מ
E-Mail : Office@stareng.co.il

16 TAASIA St.
P.O.B. 367
NESHER 36602
TEL. 04-8202120
FAX. 04-8202127

רח' התעשיה 16
ת.ד. 367
נשר 36602
טל. 04-8202120
פקס. 04-8202127

פרט אופייני לחיפוי אבן ליד תפר התפשטות

1:5

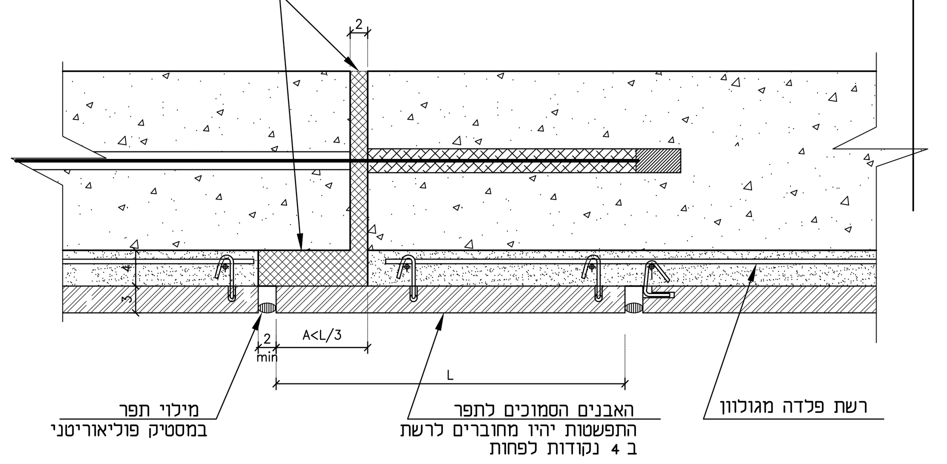

יש לבצע את התפר לכל גובה הקיר עד לתחתית היסוד

פרט זיון אופייני-צומת מפגש קירות

1:50

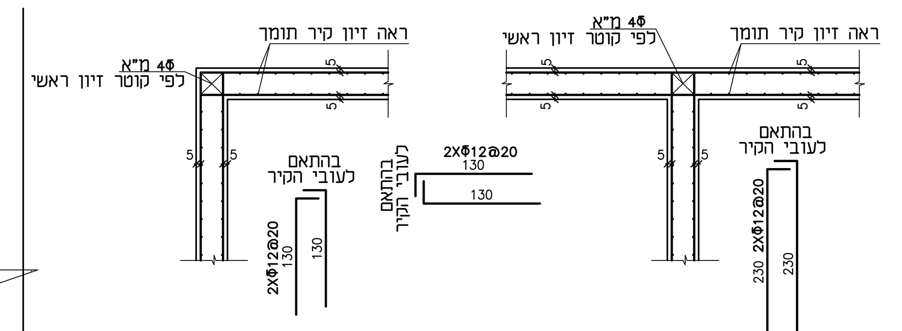

פרט C

1:2

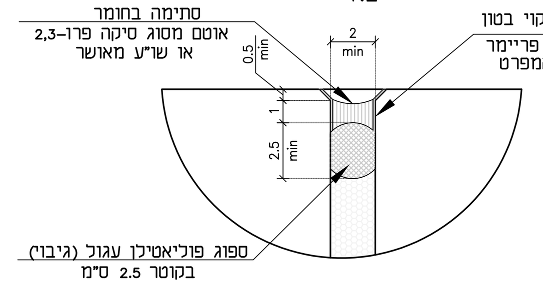

פרט אופייני לתפר התפשטות של קיר תומך

1:10

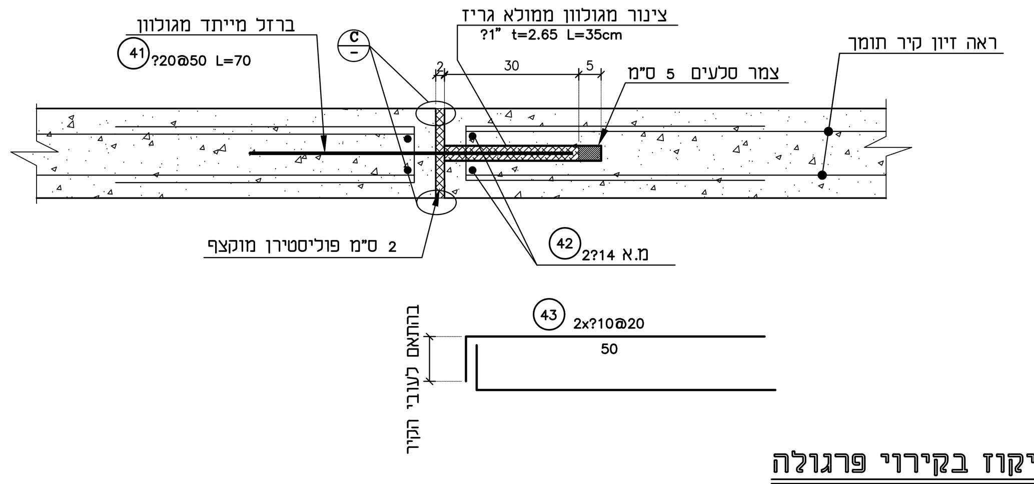

פרט ניקוז בקירורי פרגולה

1:20

(ראה בנוסף את חתך A)

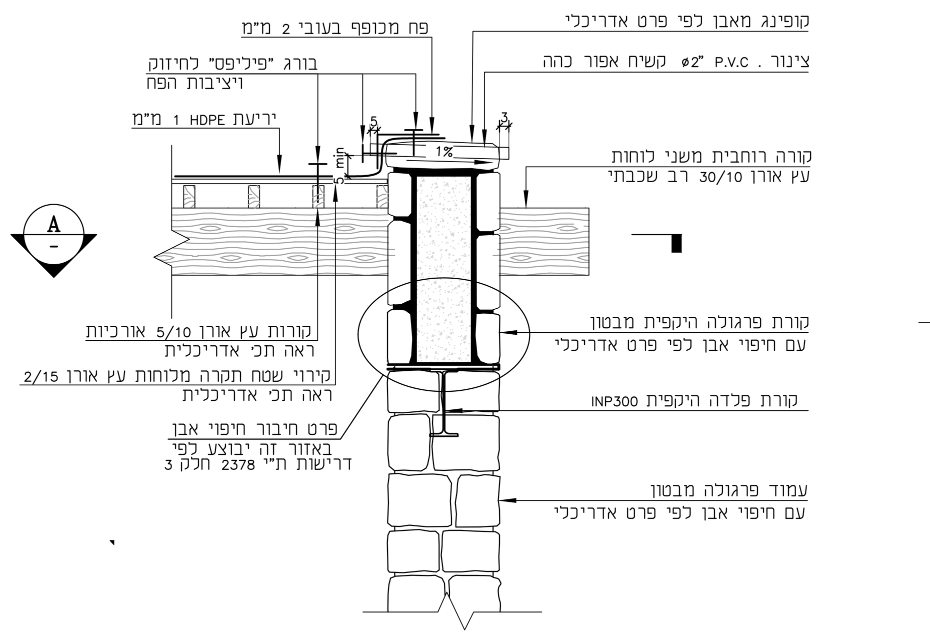

חתך A

1:25

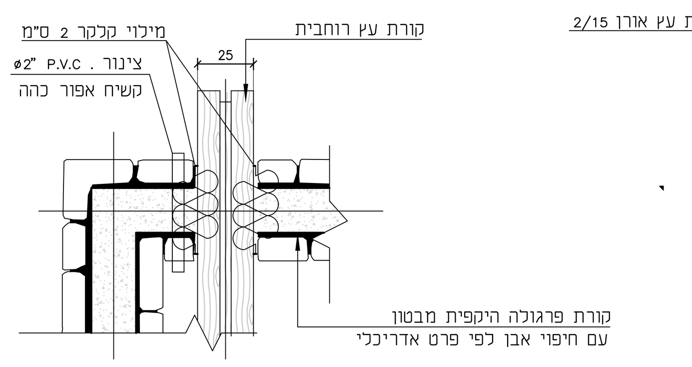

פרט חיפוי אבן אופייני לקירות בטון

1:2

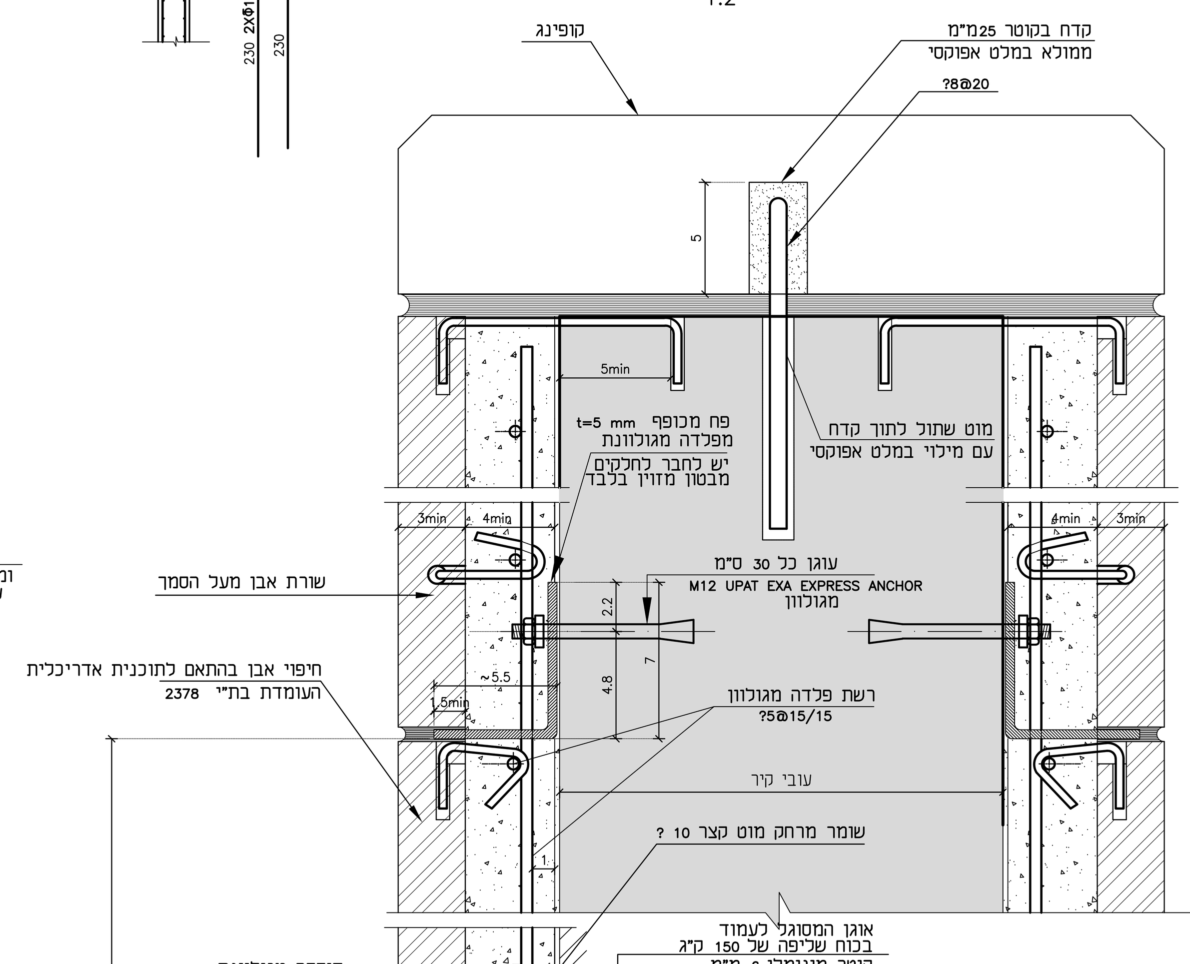

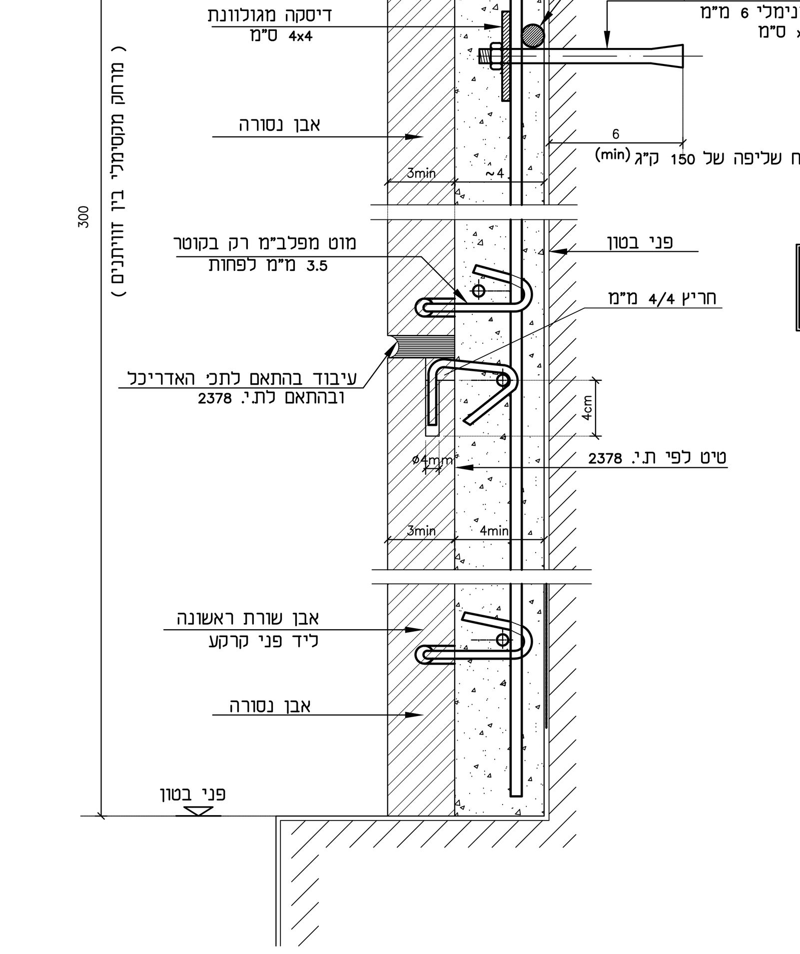

עובי אבני החיפוי יהיה כפי שמוגדר בתכ׳ אדריכלות אך בכל מקרה יהיה 3 ס״מ לפחות

פרט מקומות חיבור בכל אבן

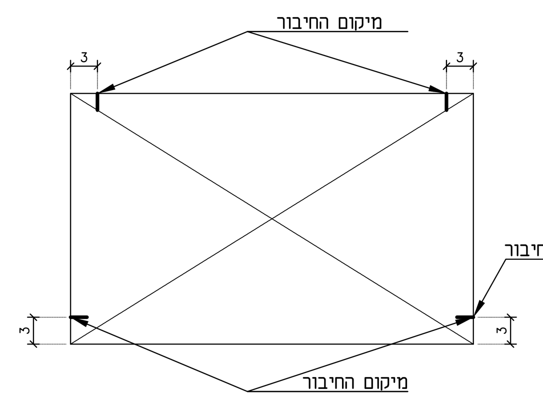

דרישות לביצוע- הערות

1. יש לבצע בדיקות שליפה לעוגן הרשת ועוגן הזוויתן בהתאם לאמור במפרט המיוחד.
2. יש לבצע בדיקות לתכונות האבן בהתאם לאמור במפרט המיוחד.
3. עמידה בבדיקות הנ"ל הינה תנאי הכרחי לקבלת אישור עבודות החיפוי.

לוח תפוצה

שם המשרד	כמות	שם המשרד	כמות	שם המשרד	כמות	שם המשרד	כמות

הערות כלליות ראה תכ׳ 330

- תכנית זאת נערכה על- ידי מהנדס המאוגד בארגון האקדמאים העצמאיים שליד לשכת המהנדסים, האדריכלים והאקדמאיים במקצועות הטכנולוגיות בישראל. חבר ארגון מספר 112
- אין בשליחת התכנית כקובץ DWG משום הרשאה לכל מאן דהו, לעשות שינויים ו/או הוספות כלשהן בתכניות המצ"ב ללא רשות המפורשת ובכתב.
- תוכן הקבצים שנשלחו הם רשות המתכנן וכל הזכויות בתכניות

מס׳ הוצאה	תאריך	עדכון (תכנון מוקדם, לעיון, למכרז, לביצוע)	שרטט	תכנן	בדק	אישר
01	31.01.21	למכרז	סוניה	דרור	אביעד	ערן ת.
0	18.01.21	למכרז	סוניה	דרור	אביעד	ערן ת.

מספר הפרויקט : 14D086-2

קובץ ראשי	14D086-2-310X.DWG
תת קובץ	14D086-2 STR
תת קובץ	
מידות הגליון	A1
קנה מידה	1:25

שם פרויקט : חריש, שכונת המגף ואדי צפוניי

מספר תכנית : 334

שם התכנית : קירות תומכים - פרטים אופייניים

STAR ספאר
ENGINEERS LTD. מהנדסים בע״מ
E-Mail : Office@stareng.co.il
16 TAASIA St.
P.O.B. 367
NESHER 36602
TEL. 04-8202120
FAX. 04-8202127
רח׳ התעשיה 16
ת.ד. 367
נשר 36602
טל. 04-8202120
פקס. 04-8202127

שצ"פים שכונת הפרחים, חריש
תכנית שלד וגבהים
שצ"פים 931 927 920

מקרא

1. קיר תומך מורכב מבטון ואבן 'חאמי' טבעית או קיר בטון מזוין מחופה אבן חאמי ראה פרט מס' 1.
2. קיר ישיבה ברוחב 40 ס"מ עם קופינג אבן 'ג'מעין' טבעית בעובי 8 ס"מ בעיבוד טלטיש בכל הפאות הנראות ראה פרט מס' 2
3. שורת אבני מסלעה ארגזיות בעובי 50-60 ס"מ חלקן מונחות בשולי שבילי אספלט ראה פרט מס' 3
4. סלעי ישיבה בודדים ראה פרט מס' 4
5. מדרגות טרומיות גושניות ע"ג מסד בטון מזוין, המדרגות בגוון כורכרי לרבות שקע וסרט אזהרה וכולל פס ברוחב 60 ס"מ סימון אזהרה בגוון שחור בראש מהלך (כמסומן בתכנית) ראה פרט מס' 5
6. אבן צד מאבן חאמי טבעית ברוחב 25 ס"מ בשולי שבילי אספלט \ ריצוף ראה פרט מס' 6
7. אבן גן במצבים שונים כולל אבני פינה פנימיות וחיצוניות ראה פרט מס' 7
8. אגן היקוות בתעלת הניקוז-סלעים מונחים ומילוי המרווחים בינהם בחצץ 'פולייה' ראה פרט מס' 8
9. ריצוף אבן לניקוז (ריפ-ראפ) ראה פרט מס' 9.
10. תעלת ניקוז מדופנת עם צמחיה ראה פרט מס' 10
- צינורות ושוחות ניקוז ראה פרוט וחתך בגיליון N8
11. שבילי אספלט (תא"צ 19) בעובי 4 ס"מ ראה פרט מס' 11
12. ריצוף באבנים משתלבות בעובי 6 ס"מ, גמר מחוספס במידות 10\20 ו\או 20\20 ס"מ בגוון כורכרי / ובגוון שחור ראה פרט מס' 12
13. ספסלי ישיבה במידות שונות (בודד\זוגי\רגיל) עם\בלי משענת ראה פרט מס' 13
14. אשפתון ראה פרט מס' 14
15. מתקן חניה לזוג לאופניים מנירוסטה כולל לוגו בחיתוך לייזר של הרשות המקומית ראה פרט מס' 15
16. גשרון מקונסטרוקצית מתכת ומדרך עץ אורן פיני כולל מעקה בטיחות מובנה ומאחזי יד (תכנון מפורט וביצוע ע"י היצרן) ראה פרט מס' 16
17. פרגולה מעמודי וקורות עץ אורן עגול עם קרוי סנדות איקליפטוס לא מעובדות (תכנון מפורט וביצוע ע"י היצרן) ראה פרט מס' 17
18. אלמנט הצללה דקורטיבי כשער כניסה לשכ' הפרחים מבנה מתיחה ממברני - עמודי מתכת ויריעת PVC מתוחה (תכנון מפורט וביצוע ע"י היצרן) ראה פרט מס' 18
19. עמודוני עץ וקורות שיווי משקל על משטח קרקע מהודקת מחופה מאלצ' ראה פרט מס' 19
20. שלט כניסה לשצ"פ ראה פרט מס' 20
21.1. מעקה בטיחות דקורטיבי (המשכי לקיים ברחובות) ראה פרט מס' 21.1.
21.2. מעקה בטיחות דקורטיבי (בתחומי השצ"פ ומעל קירות משופעים) ראה פרט מס' 21.2.
22. מאחז יד למדרגות \ רמפות ראה פרט מס' 22.
23. מעקה הולכה והפרדה ראה פרט מס' 23.
24. ארון לראש מערכת השקיה ראה פרט מס' 24 (ראה גם תוכנית השקיה)
- שרוולים למערכת השקיה בכמות, בקוטר ומסוג כמפורט בתכנית (2Xs75m)
- שטחי גינון אינטנסיבי (אופי סמי עירוני) למילוי שכבת אדמת גן מעורבת בקומפוסט הכל מטיב מאושר בעובי 30 ס"מ מיני. ומעליה שכבה בעובי 10 ס"מ רסק גזם
- שטחים לשיקום נופי ע"י גינון אקסטנסיבי, ובוסתנים למילוי שכבת אדמת גן מעורבת בקומפוסט הכל מטיב מאושר בעובי 30 ס"מ מיני. ומעליה שכבה בעובי 10 ס"מ רסק גזם (למעט היכן שמצוין אחרת)
- שטחי 'אל-געת' - לשימור צמחיה ועצים קיימים יש לגדר שטחים אלו לפני תחילת ביצוע העבודות בשטח (התחום לגידור יעודכן לפי המצב הקיים בשטח)
- עץ מתוכנן : בור שתילה וסמוכות לעץ ראה פרט 25
- עץ קיים לשימור. יש לגדר ולהגן על עצים אלו עם גדר איסכורית במידה והוא נמצא מחוץ לשטחי 'אל-געת'

תאריך	תפוצה	כמות	לאישור	למכרז	לביצוע	מהדורה	שינויים
11/03/21	מ.מ.חריש, יועצים, דפנה תמיר, ינון מליחי (למכרז)	1		X	X	3	עדכון כללי להתאמה לתקציב
31/01/21	מ.מ.חריש, יועצים, דפנה תמיר, ינון מליחי (למכרז)	1		X	X	2	עדכון קל בקצות קירות 1-2-3
17/01/21	מ.מ.חריש, יועצים, דפנה תמיר, ינון מליחי (למכרז)	1		X	X	2	
13/01/21	מ.מ.חריש - מיכל פישל	1	X			2	עדכונים כלליים קלים
6/12/20	ב.מחוזית, יועצים, דפנה תמיר, ינון מליחי (במייל)	1	X			1	
19/11/20	יועצים: נגישות, בטיחות, קונסטרוקטור	1	X			0	
6/08/20	דפנה תמיר,מיכל פישל, ינון מליחי (PDF במייל)	1	X			0	

נאוה כהן
אדריכלות נוף בע"מ
מושב מעונה 24920
טל: 04-9972642
פקס: 04-9571836
e-mail: office@nava-nof.com

קנ"מ 1:250
תאריך 03/21
מהדורה 3

המזמין: עדי הדר - ייזום ייעוץ וניהול הנדסי בע"מ
משרד הבינוי והשיכון

שם הפרויקט: פיתוח שצ"פים
שכונת הפרחים, חריש

תכנן
שרטט
ממדי הגליון A0

תוכן הגליון: תכנית סימון מידות
שרוולי השקיה ופרוקים
שצ"פים 931 927 920

מס' הגליון 1

קובץ NP-NOF-PLAN-920.DWG
קבצים נספחים
הגדרות הדפסה ÞÞO-nof-mavat.ctb

מס' הפרויקט 7409

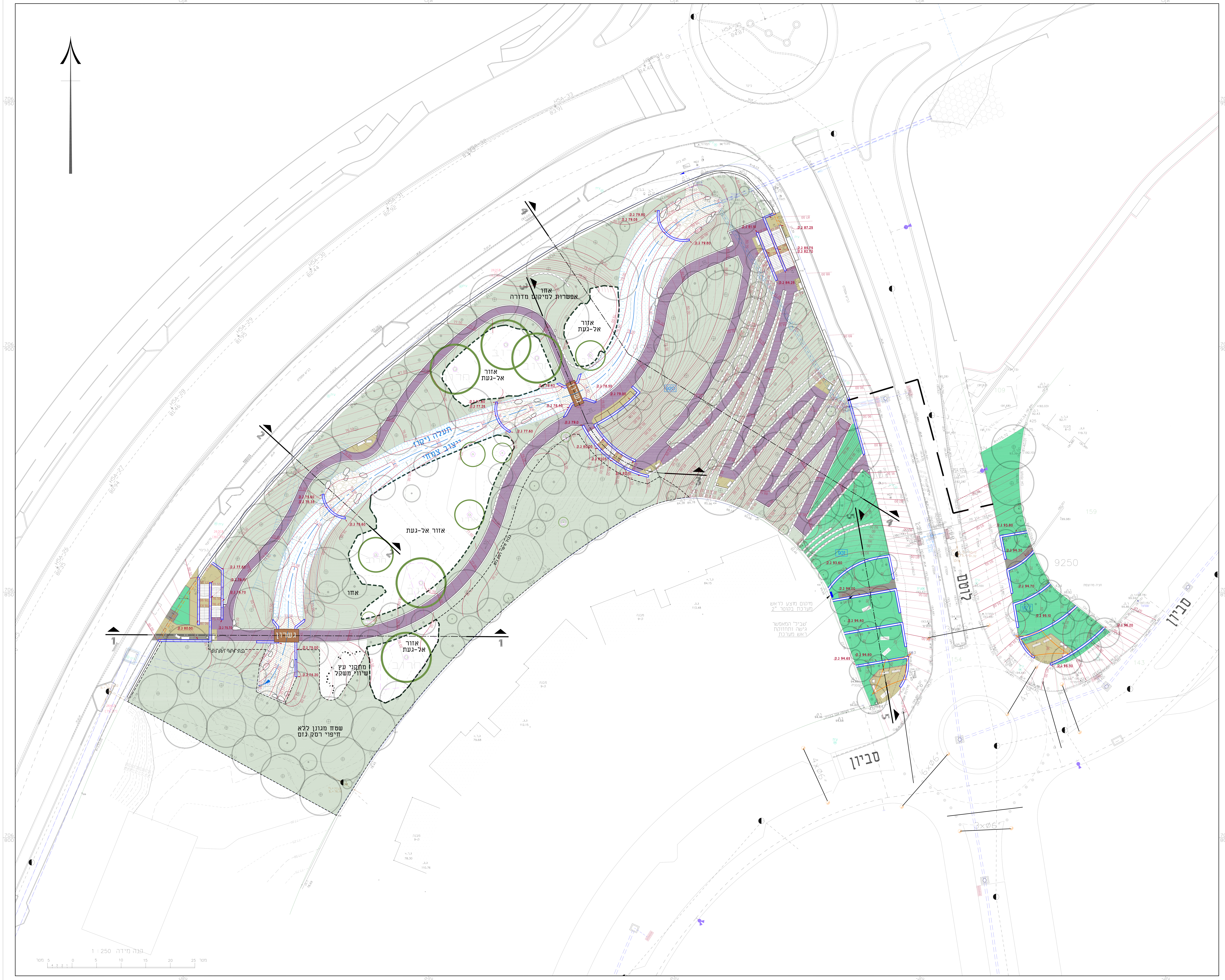

שצ"פים שכונת הפרחים, חריש
תכנית שלד וגבהים
שצ"פים 931 927 920

מקרא

1 — קיר תומך מורכב מבטון ואבן 'חאמי' טבעית או קיר בטון מזוין מחופה אבן חאמי ראה פרט מס' 1.

2 — קיר ישיבה ברוחב 40 ס"מ עם קופינג אבן 'ג'מעין' טבעית בעובי 8 ס"מ בעיבוד טלטיש בכל הפאות הנראות ראה פרט מס' 2

3 — שורת אבני מסלעה ארגזיות בעובי 50-60 ס"מ חלקן מונחות בשולי שבילי אספלט ראה פרט מס' 3

4 — סלעי ישיבה בודדים ראה פרט מס' 4

5 — מדרגות טרומיות גושניות ע"ג מסד בטון מזוין, המדרגות בגוון כורכרי לרבות שקע וסרט אזהרה וכולל פס ברוחב 60 ס"מ סימון אזהרה בגוון שחור בראש מהלך (כמסומן בתכנית) ראה פרט מס' 5

6 — אבן צד מאבן חאמי טבעית ברוחב 25 ס"מ בשולי שבילי אספלט \ ריצוף ראה פרט מס' 6

7 — אבן גן במצבים שונים כולל אבני פינה פנימיות וחיצוניות ראה פרט מס' 7

8 — אגן היקוות בתעלת הניקוז-סלעים מונחים ומילוי המרווחים בינהם בחצץ 'פולייה' ראה פרט מס' 8

9 — ריצוף אבן לניקוז (ריפ-ראפ) ראה פרט מס' 9.

10 — תעלת ניקוז מדופנת עם צמחיה ראה פרט מס' 10

צינורות ושוחות ניקוז ראה פרוט וחתך בגיליון N8

11 — שבילי אספלט (תא"צ 19) בעובי 4 ס"מ ראה פרט מס' 11

12 — ריצוף באבנים משתלבות בעובי 6 ס"מ, גמר מחוספס במידות 20\10 ו\או 20\20 ס"מ בגוון כורכרי / ובגוון שחור ראה פרט מס' 12

13 — ספסלי ישיבה במידות שונות (בודד\זוגי\רגיל) עם\בלי משענת ראה פרט מס' 13

14 — אשפתון ראה פרט מס' 14

15 — מתקן חניה לזוג לאופניים מנירוסטה כולל לוגו בחיתוך לייזר של הרשות המקומית ראה פרט מס' 15

גשרון — גשרון מקונסטרוקצית מתכת ומדרך עץ אורן פיני כולל מעקה בטיחות מובנה ומאחזי יד (תכנון מפורט וביצוע ע"י היצרן) ראה פרט מס' 16

17 — פרגולה מעמודי וקורות עץ אורן עגול עם קרוי סנדות איקליפטוס לא מעובדות (תכנון מפורט וביצוע ע"י היצרן) ראה פרט מס' 17

18 — אלמנט הצללה דקורטיבי כשער כניסה לשכ' הפרחים מבנה מתיחה ממברני - עמודי מתכת ויריעת PVC מתוחה (תכנון מפורט וביצוע ע"י היצרן) ראה פרט מס' 18

19 — עמודוני עץ וקורות שיווי משקל על משטח קרקע מהודקת מחופה מאלצ' ראה פרט מס' 19

20 — שלט כניסה לשצ"פ ראה פרט מס' 20

21.1 — מעקה בטיחות דקורטיבי (המשכי לקיים ברחובות) ראה פרט מס' 21.1.

21.2 — מעקה בטיחות דקורטיבי (בתחומי השצ"פ ומעל קירות משופעים) ראה פרט מס' 21.2.

22 — מאחז יד למדרגות \ רמפות ראה פרט מס' 22.

23 — מעקה הולכה והפרדה ראה פרט מס' 23.

24 — ארון לראש מערכת השקיה ראה פרט מס' 24 (ראה גם תוכנית השקיה)

2Xs75 — שרוולים למערכת השקיה בכמות, בקוטר ומסוג כמפורט בתכנית

שטחי גינון אינטנסיבי (אופי סמי עירוני) למילוי שכבת אדמת גן מעורבת בקומפוסט הכל מטיב מאושר בעובי 30 ס"מ מיני. ומעליה שכבה בעובי 10 ס"מ רסק גזם

שטחים לשיקום נופי ע"י גינון אקסטנסיבי, ובוסתנים למילוי שכבת אדמת גן מעורבת בקומפוסט הכל מטיב מאושר בעובי 30 ס"מ מיני. ומעליה שכבה בעובי 10 ס"מ רסק גזם (למעט היכן שמצוין אחרת)

שטחי 'אל-געת' - לשימור צמחיה ועצים קיימים יש לגדר שטחים אלו לפני תחילת ביצוע העבודות בשטח (התחום לגידור יעודכן לפי המצב הקיים בשטח)

עץ מתוכנן : בור שתילה וסמוכות לעץ ראה פרט 25

עץ קיים לשימור. יש לגדר ולהגן על עצים אלו עם גדר איסכורית במידה והוא נמצא מחוץ לשטחי 'אל-געת'

תאריך	תפוצה	כמות	לאישור	למכרז	לביצוע	מהדורה	שינויים
11/03/21	מ.מ.חריש, יועצים, דפנה תמיר, ינון מליחי (למכרז)	1		X	X	3	עדכון כללי להתאמה לתקציב
31/01/21	מ.מ.חריש, יועצים, דפנה תמיר, ינון מליחי (למכרז)	1		X	X	2	עדכון קל בקצות קירות 1-2-3
31/01/21	מ.מ.חריש, יועצים, דפנה תמיר, ינון מליחי (למכרז)	1		X	X	2	
13/01/21	מ.מ.חריש - מיכל פישל	1	X			2	עדכונים כלליים קלים
6/12/20	ב.מחוזית, יועצים, ד.תמיר, י.מליחי, מ.מ.חריש (במייל)	1	X	X	X	1	
19/11/20	יועצים: נגישות, בטיחות, קונסטרוקטור	1	X			0	
6/08/20	דפנה תמיר,מיכל פישל, ינון מליחי (PDF במייל)	1	X			0	

באוה כהן
אדריכלות נוף בע"מ
מושב מעונה 24920
טל: 04-9972642
פקס: 04-9571836
e-mail: office@nava-nof.com

קנ"מ 1:250
תאריך 03/21
מהדורה 3

המזמין: עדי הדר - ייזום ייעוץ וניהול הנדסי בע"מ
משרד הבינוי והשיכון

תכנן
שרטט
ממדי הגליון A0

שם הפרויקט: פיתוח שצ"פים
שכונת הפרחים, חריש

קובץ NP-NOF-PLAN-920.DWG
קבצים נספחים
הגדרות הדפסה PP0-nof-mavat.ctb

תוכן הגליון: תכנית שלד וגבהים
שצ"פים 931 927 920

מס' הפרויקט 7409

מס' הגליון 2

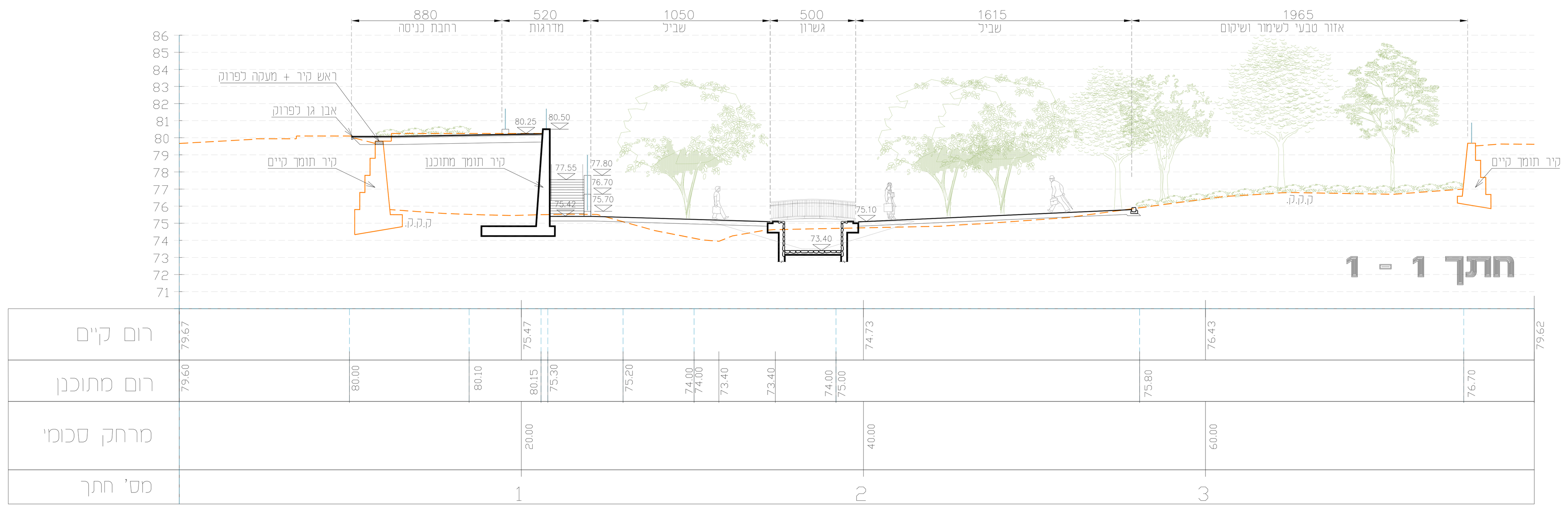

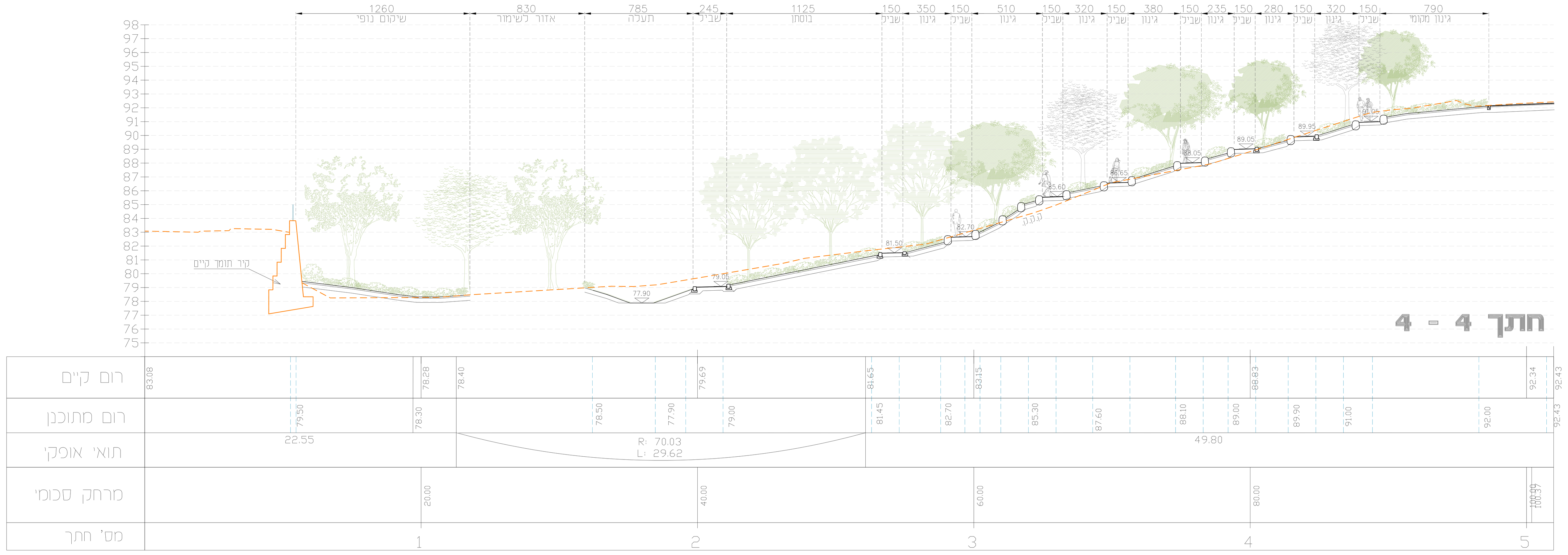

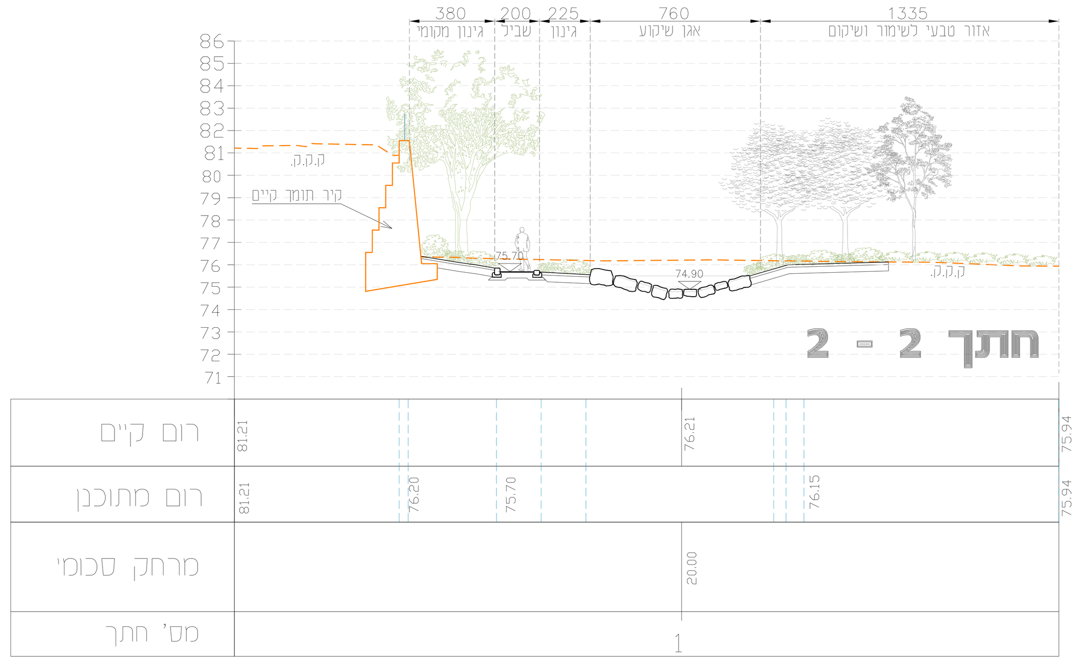

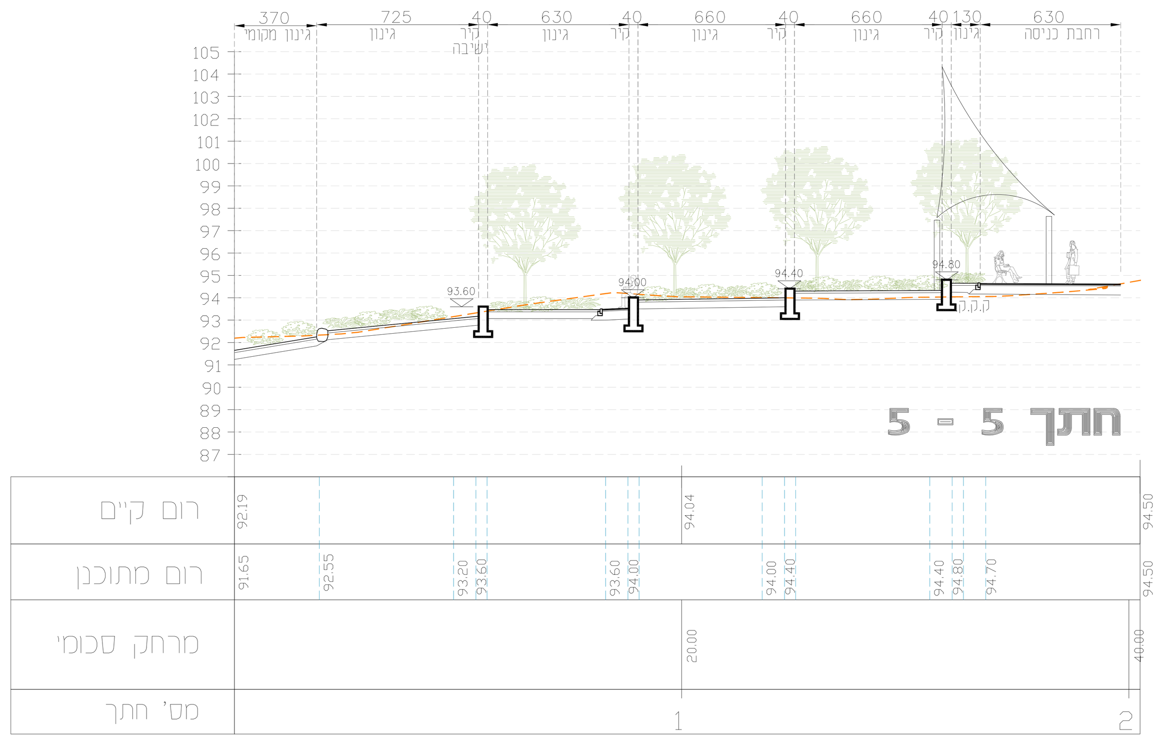

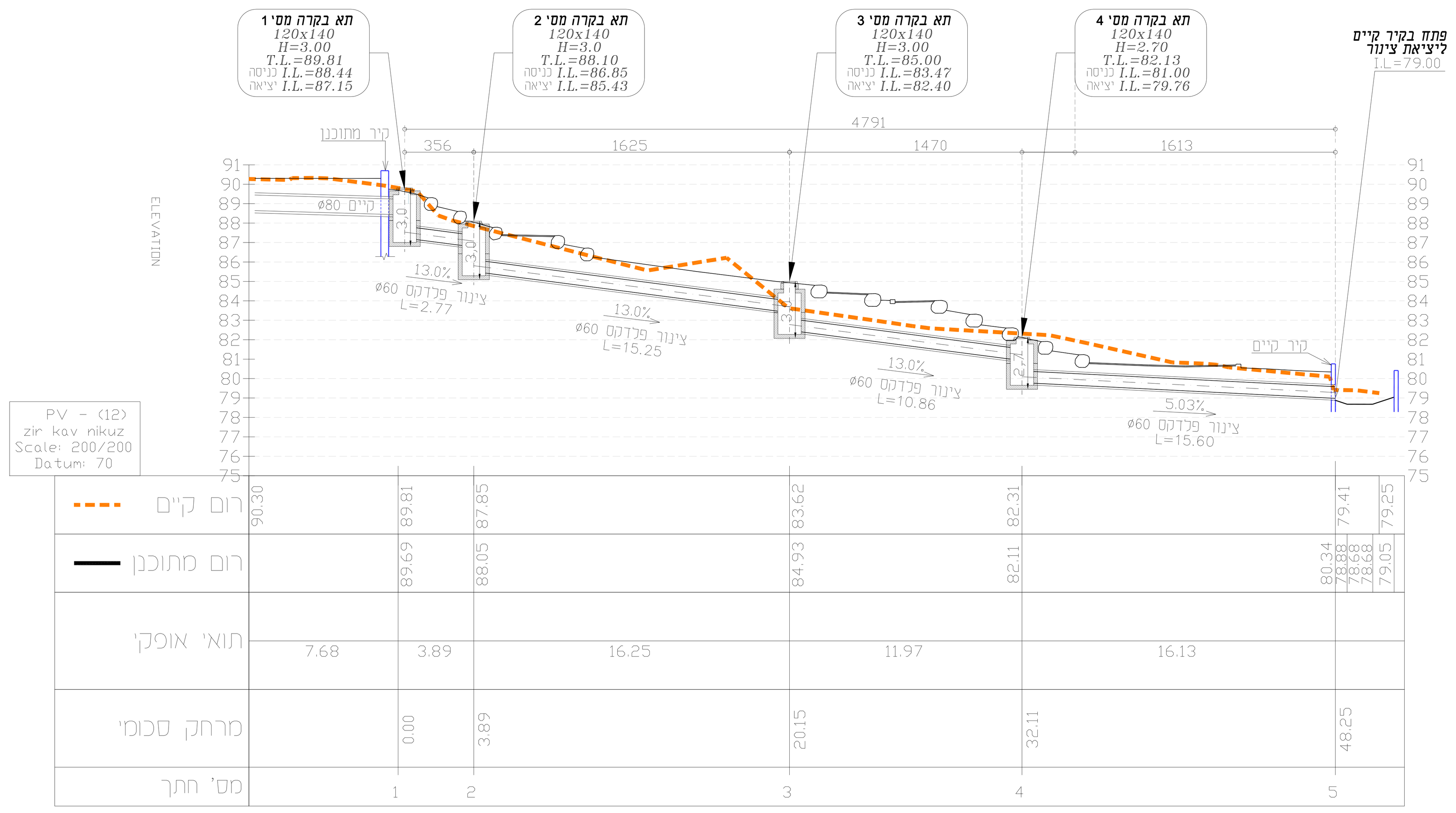

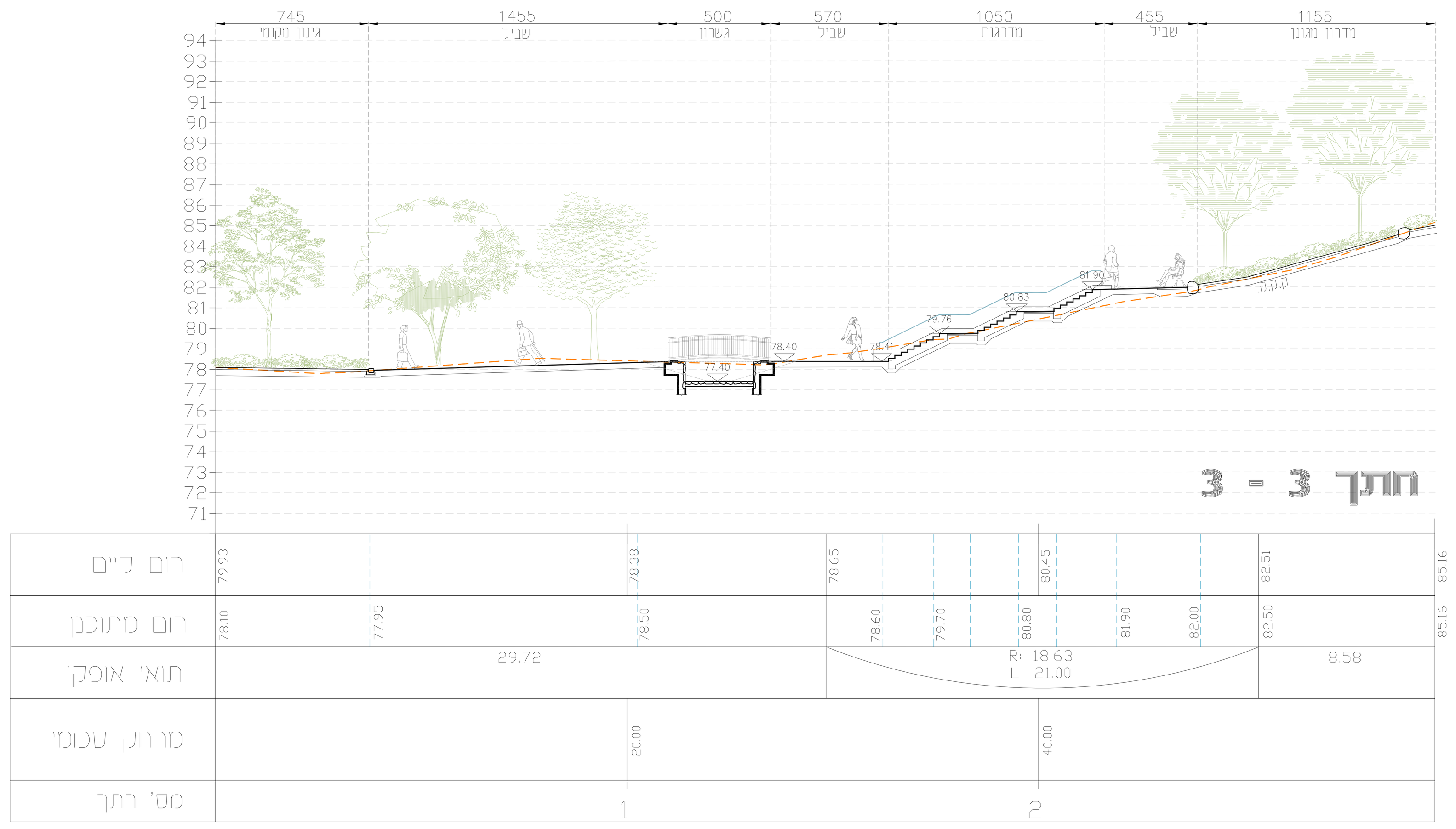

תאריך	תפוצה	כמות	לאישור	למכרז	לביצוע	מהדורה	שינויים
11/03/21	מ.מ.חריש, יועצים, דפנה תמיר, ינון מליחי (למכרז)	1		X	X	3	עדכון כללי להתאמה לתקציב
17/01/21	מ.מ.חריש, יועצים, דפנה תמיר, ינון מליחי (למכרז)	1		X	X	2	עדכונים כלליים קלים
6/12/20	ב.מחוזית, יועצים, דפנה תמיר, ינון מליחי (במייל)	1	X	X		1	
19/11/20	יועצים: נגישות, בטיחות, קונסטרוקטור	1	X			0	
16/11/20	דפנה תמיר,מיכל פישל, ינון מליחי (PDF במייל)	1	X			0	

נאוה כהן
אדריכלות נוף בע"מ

מושב מעונה 24920
טל: 04-9972642
פקס: 04-9571836
e-mail: office@nava-nof.com

קנ"מ 1:200
תאריך 03/21
מהדורה 3

המזמין: עדי הדר - ייזום ייעוץ וניהול הנדסי בע"מ
משרד הבינוי והשיכון

שם הפרויקט: **פיתוח שצ"פים**
שכונת הפרחים, חריש

תכנן
שרטט
ממדי הגליון A0

תוכן הגליון: **חתכים כלליים וחתך קו ניקוז**
שצ"פים 931 927 920

מס' הגליון: **3**

מס' הפרויקט: 7409

קובץ: NP-NOF-PLAN-920.DWG
קבצים נספחים
הגדרות הדפסה: ÞÞ0-nof-mavat.ctb

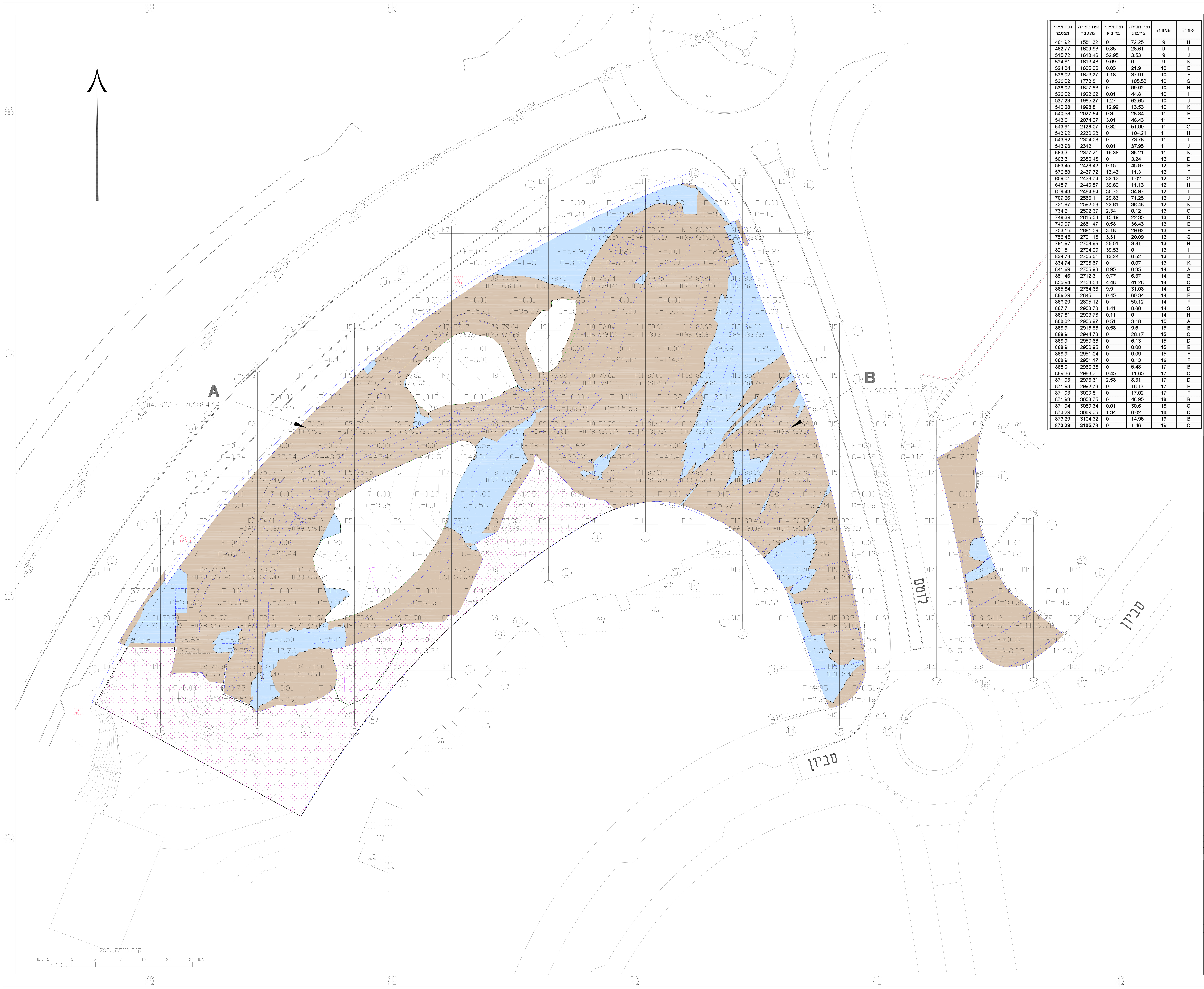

נפחי חפירה מילוי במשבצות הרשת

שורה	עמודה	נפח חפירה בריבוע	נפח מילוי בריבוע	נפח חפירה מצטבר	נפח מילוי מצטבר
B	0	1.77	97.46	1.77	97.46
C	0	1.61	57.99	3.38	155.45
A	1	3.63	0	7.01	155.45
B	1	37.24	56.69	44.25	212.14
C	1	30.62	90.5	74.86	302.63
D	1	15.17	1.83	90.03	304.46
A	2	25.51	0.75	115.54	305.21
B	2	58.75	6.29	174.28	311.5
C	2	100.25	0	274.54	311.5
D	2	86.79	0	361.33	311.5
E	2	29.09	0	390.42	311.5
F	2	0.34	0	390.76	311.5
A	3	6.79	3.81	397.55	315.31
B	3	17.76	7.5	415.31	322.82
C	3	74	0	489.31	322.82
D	3	99.44	0	588.75	322.82
E	3	98.23	0	686.98	322.82
F	3	37.24	0	724.22	322.82
G	3	0.49	0	724.72	322.82
A	4	11.57	0	736.29	322.82
B	4	6.42	5.11	742.71	327.92
C	4	9.6	0.42	752.31	328.34
D	4	5.78	0.2	758.09	328.54
E	4	72.09	0.04	830.17	328.58
F	4	48.59	0	878.77	328.58
G	4	13.75	0	892.52	328.58
H	4	0.01	0	892.53	328.58
B	5	7.79	0	900.32	328.58
C	5	23.81	0	924.13	328.58
E	5	3.65	0	927.79	328.58
F	5	45.46	0	973.25	328.58
G	5	13.19	0	986.44	328.58
H	5	5.25	0.07	991.69	328.65
B	6	0.26	0	991.95	328.65
C	6	61.64	0	1053.59	328.66
D	6	12.73	0.08	1066.33	328.74
E	6	0.01	0.29	1066.33	329.03
F	6	20.15	0.01	1086.48	329.03
G	6	4.82	0.17	1091.31	329.21
H	6	18.92	0	1110.23	329.21
I	6	13.66	0	1123.89	329.21
C	7	9.44	0	1133.33	329.21
D	7	10.99	3.48	1144.32	332.69
E	7	0.56	54.83	1144.87	387.52
F	7	9.96	26.56	1154.83	414.08
G	7	34.78	0	1189.61	414.08
H	7	3.01	0.01	1192.63	414.09
I	7	35.21	0	1227.84	414.09
J	7	0.71	0.09	1228.55	414.18
D	8	0	0	1228.55	414.18
E	8	1.16	1.95	1229.71	416.13
F	8	13.87	19.08	1243.58	435.22
G	8	57.41	1.02	1300.99	436.24
H	8	22.25	0	1323.24	436.24
I	8	35.27	0.01	1358.51	436.25
J	8	1.45	25.05	1359.97	461.3
E	9	7.2	0	1367.17	461.3
F	9	38.66	0.62	1405.83	461.92
G	9	103.24	0	1509.07	461.92

שורה	עמודה	נפח חפירה בריבוע	נפח מילוי בריבוע	נפח חפירה מצטבר	נפח מילוי מצטבר
H	9	72.25	0	1581.32	461.92
I	9	28.61	0.85	1609.93	462.77
J	9	3.53	52.95	1613.46	515.72
K	9	0	9.09	1613.46	524.81
E	10	21.9	0.03	1635.36	524.84
F	10	37.91	1.18	1673.27	526.02
G	10	105.53	0	1778.81	526.02
H	10	99.02	0	1877.83	526.02
I	10	44.8	0.01	1922.62	526.02
J	10	62.65	1.27	1985.27	527.29
K	10	13.53	12.99	1998.8	540.28
E	11	28.84	0.3	2027.64	540.58
F	11	46.43	3.01	2074.07	543.6
G	11	51.99	0.32	2126.07	543.91
H	11	104.21	0	2230.28	543.92
I	11	73.78	0	2304.06	543.92
J	11	37.95	0.01	2342	543.93
K	11	35.21	19.38	2377.21	563.3
D	12	3.24	0	2380.45	563.3
E	12	45.97	0.15	2426.42	563.45
F	12	11.3	13.43	2437.72	576.88
G	12	1.02	32.13	2438.74	609.01
H	12	11.13	39.69	2449.87	648.7
I	12	34.97	30.73	2484.84	679.43
J	12	71.25	29.83	2556.1	709.26
K	12	36.48	22.61	2592.58	731.87
C	13	0.12	2.34	2592.69	734.2
D	13	22.35	15.19	2615.04	749.39
E	13	36.43	0.58	2651.47	749.97
F	13	29.62	3.18	2681.09	753.15
G	13	20.09	3.31	2701.18	756.46
H	13	3.81	25.51	2704.99	781.97
I	13	0	39.53	2704.99	821.5
J	13	0.52	13.24	2705.51	834.74
K	13	0.07	0	2705.57	834.74
A	14	0.35	6.95	2705.93	841.69
B	14	6.37	9.77	2712.3	851.46
C	14	41.28	4.48	2753.58	855.94
D	14	31.08	9.9	2784.66	865.84
E	14	60.34	0.45	2845	866.29
F	14	50.12	0	2895.12	866.29
G	14	8.66	1.41	2903.78	867.7
H	14	0	0.11	2903.78	867.81
A	15	3.18	0.51	2906.97	868.32
B	15	9.6	0.58	2916.56	868.9
C	15	28.17	0	2944.73	868.9
D	15	6.13	0	2950.86	868.9
E	15	0.08	0	2950.95	868.9
F	15	0.09	0	2951.04	868.9
F	16	0.13	0	2951.17	868.9
B	17	5.48	0	2956.65	868.9
C	17	11.65	0.45	2968.3	869.36
D	17	8.31	2.58	2976.61	871.93
E	17	16.17	0	2992.78	871.93
F	17	17.02	0	3009.8	871.93
B	18	48.95	0	3058.75	871.93
C	18	30.6	0.01	3089.34	871.94
D	18	0.02	1.34	3089.36	873.29
B	19	14.96	0	3104.32	873.29
C	19	1.46	0	**3105.78**	**873.29**

הערות :

1. רשת עבודות העפר מקבילה וניצבת לרשת הקואורדינטות הארצית.
2. תחילת סימון הרשת מנק' A (G-4) אל נקודה B (G-14) המסומנות בתכנית.
3. מידות הרשת 10X10 מ'

מקרא

- חפירה\חציבה
- מילוי
- קו אפס
- F=0.00 כמות מילוי במשבצת
- C=37.12 כמות חפירה במשבצת
- D4 | 212.51 / -0.26 | (212.77) — מס' נקודה | גובה מתוכנן / הפרש | (גובה קיים)
- קו אי רציפות
- אזור לחישוף קרקע
- גבול תחום עבודות העפר

סיכום כמויות

חפירה\חציבה (מ"ק)	מילוי (מ"ק)	הפרש
3,105.78	873.29	2,232.49

תאריך	תפוצה	כמות	לאישור	למכרז	לביצוע	מהדורה	שינויים
11/03/21	מ.מ.חריש, יועצים, דפנה תמיר, ינון מליחי (למכרז)	1		X	X	3	עדכון כללי להתאמה לתקציב
17/01/21	מ.מ.חריש, יועצים, דפנה תמיר, ינון מליחי (למכרז)	1		X	X	2	עדכון כללי, הוספת שטח לחישוף
6/12/20	ב.מחוזית, יועצים, ד.תמיר, י.מליחי, מ.מ.חריש (במייל)	1	X	X		1	

נאוה כהן
אדריכלות נוף בע"מ
מושב מעונה 24920
טל: 04-9972642
פקס: 04-9571836
e-mail: office@nava-nof.com

קנ"מ 1:250
תאריך 03/21

המזמין: עדי הדר - ייזום ייעוץ וניהול הנדסי בע"מ
משרד הבינוי והשיכון

מהדורה 3

שם הפרויקט: פיתוח שצ"פים
שכונת הפרחים, חריש

תכנן
שרטט
ממדי הגליון A0

תוכן הגליון: תכנית עבודות עפר
שצ"פים 920 927 931

מס' הגליון 4

מס' הפרויקט 7409

קובץ NP-NOF-PLAN-920.DWG
קבצים נספחים
הגדרות הדפסה PPO-nof-mavat.ctb

פרישת קיר 20
קנ"מ 1:100
פרישת קיר 16
קנ"מ 1:100
פרישת קיר 12
קנ"מ 1:100
פרישת קיר 5
קנ"מ 1:100
פרישת קיר 1
קנ"מ 1:100
פרישת קיר 21
קנ"מ 1:100
פרישת קיר 17
קנ"מ 1:100
פרישת קיר 13
קנ"מ 1:100
פרישת קיר 6
קנ"מ 1:100
פרישת קיר 2
קנ"מ 1:100
פרישת קיר 22
קנ"מ 1:100
פרישת קיר 18
קנ"מ 1:100
פרישת קיר 14
קנ"מ 1:100
פרישת קיר 7
קנ"מ 1:100
פרישת קיר 3
קנ"מ 1:100
פרישת קיר 23
קנ"מ 1:100
פרישת קיר 19
קנ"מ 1:100
פרישת קיר 15
קנ"מ 1:100
פרישת קיר 8
קנ"מ 1:100
השלמת קיר תומך כביש
יתכן ויבוצע כל ידי אחרים
פרישת קיר 24
קנ"מ 1:100
פרישת קיר 9
קנ"מ 1:100
פרישת קיר 4
קנ"מ 1:100
פרישת קיר 10
קנ"מ 1:100
פרישת קיר 11
קנ"מ 1:100
סכמה של מיקום הקירות
קנ"מ 1 : 4
אזור מוחרג מתחום הביצוע
מקרא:
באומה כהן אדריכלות נוף בע"מ
משרד הבינוי והשיכון
פיתוח שצ"פים
שכונת הפרחים, חריש
פרישת קירות
שצ"פים 920 927 931
1:100
03/21
5
7409

שצ"פים שכונת הפרחים, חריש
תכנית צמחיה
שצ"פים 920 927 931

רשימת צמחיה — שצ"פ 920-927-931

שם עברי	שם מדעי	מרווחי שתילה	גודל	כמות
עצים				
אגוז פקאן תרבותי	Carya pecan spp.	כמסומן	8	2
אגס תרבותי (זנים שונים)	Pyrus communis ssp.	כמסומן	7	5
אורן הסלע	Pinus pinea	כמסומן	7	5
אלה אטלנטית	pistacia atlantica	כמסומן	8	3
אלה ארץ ישראלית	Pistacia Palaestina	כמסומן	7	3
אלון מצוי	Quercus Calliprinos	כמסומן	7	13
אלון תבור	Quercus Ithaburensis	כמסומן	8	5
ברוש מצוי 'נר' זן 'שער הגיא' (גובה קדקוד מהקרקע - 2 מ' מינימום)	Cupressus sempervirens Var 'Sha'ar Hagai' (עובי גזע "1.5 מינימום - מדוד 0.30 מ' מהקרקע)	כמסומן	7	24
דולב מזרחי	Platanus orientalis	כמסומן	8	7
זית זן סורי	Olea europea cv. 'syriaca'	כמסומן	7	3
חרוב מצוי (נקבה בלבד)	Ceratonia siliqua	כמסומן	8	6
כליל החורש	Cercis siliquastrum	כמסומן	7	20
לבנה רפואי	Styrax officinalis	כמסומן	7	7
מילה סורית	Fraxinus syriaca	כמסומן	8	4
ערבה מחודדת	Salix acmophylla	כמסומן	7	8
קטלב מצוי	Arbutus andrachne	כמסומן	7	4
רימון מצוי (זנים שונים)	Punica granatum	כמסומן	7	9
שקד מצוי (זנים מתוקים שונים)	Prunus dulcis	כמסומן	7	39
תאנה (זנים שונים)	Ficus carica	כמסומן	7	8
תות (זנים שונים)	Morus alba	כמסומן	8	4
שיחים				
אחירותם החורש	Spartium junceum	כמסומן	4	7
אלת המסטיק	Pistacia lentiscus	1.50	4	67
אשחר רחב - עלים	Rhamnus alaternus	1.50	4	19
ורד הכלב (ורד הבר)	Rosa canina	1.50	4	31
יסמין שיחני	Jasminum fruticans	1.50	4	112
פטל קדוש	Rubus ulmifolius subsp. sanctus	כמסומן	4	5
שיח אברהם מצוי	Vitex agnus-castus	1.50	4	47
שיחים וצמחי כיסוי				
אזוב מצוי	Majorana Syriaca	0.50	3	263
אזוביון משונן	Lavandula dentata	0.75	3	328
אזוביון רפואי	Lavandula angustifolia	0.50	3	72
איריס אלג'ירי (איריס כריתי)	Iris unguicularis	0.75	3	15
בבונג דו-גוני	Matricaria recutita	0.50	3	20
ביצן משונן 'ליטל רובי'	Alternanthera dentata (brasiliana) 'Little	0.75	3	149
בת קורנית פשוטה	Thymus vulgaris	0.50	3	20
גומא ארוך	Cyperus longus	0.75	3	158
זוטה לבנה	Micromeria fruticosa	0.50	3	219
חבלבל מאוריטני	Convolvulus mauritanicus	0.75	3	146
חרצית פסיפית (אג'ניה פסיפית)	Chrysanthemum pacificum	0.75	3	272
יערה נמוכה	Lonicera pileata	0.50	3	327
יערה נמוכה	Lonicera pileata	0.75	3	113
לבן עלה שיחני "סן חוזה"	Leucophyllum candidum	0.75	3	95
ליריופה כדנית 'אצטק'	Liriope muscari 'Aztec	0.75	3	131
לנטנה עדינה 'לבן'	Lantana montevidensis 'alba'	0.75	3	215
לנטנה עדינה 'לילכית'	Lantana montevidensis 'dwarf pink'	0.75	3	25
לענה שיחנית	Artemisia arborescens	0.50	4	20
מרווה 'אינדיגו ספיירס'	Salvia 'Indigo Spires	0.75	3	81
מרווה משולשת	Salvia Fruticosa Mill	0.75	3	210
עינן מסרקני	Euryops pectinatus	0.75	3	60
פלרגון חריף (גרניום לימוני)	Pelargonium graveolens	0.50	3	77
רב זקן לימוני (עשב לימון)	Cymbopogon citratus	0.50	4	14
רוזמרין רפואי	Rosmarinus officinalis	0.75	3	142
רוזמרין רפואי 'זוחל'	Rosmarinus officinalis 'Prostratus'	0.50	3	57
רוזמרין רפואי 'זנב שועל'	Rosmarinus officinalis Ver 'Fox Tail'	0.75	3	673
שיח אברהם עגול	Vitex rotundiflora (ovata)	0.50	3	591

רשימת צמחיה — שצ"פ 920-927-931

שם עברי	שם מדעי	מרווחי שתילה	גודל	כמות
גיאופיטים				
אירוס א"י [אי]	Palestine Iris	0.25	פקעת\בצל	600
בן חצב יקינטוני [ב.ח]	Scilla hyacinthoides	0.25	פקעת\בצל	600
חצב מצוי [ח.מ]	Urginea maritima	0.25	פקעת\בצל	300
כלנית מצויה [כל]	Anemone coronaria	0.25	פקעת\בצל	200
נורית אסיה [נ.א]	Ranunculus asiaticus	0.25	פקעת\בצל	200
נרקיס מצוי [נ.מ]	Narcissus tazetta	0.25	פקעת\בצל	300
עירית גדולה [ע]	Asphodelus fistulosus	0.25	פקעת\בצל	300
רקפת מצויה [ר]	Cyclamen persicum	0.25	פקעת\בצל	600
תערובות זרעים לזריעה ידנית				
תורמוס ההרים 50% + חלבלוב מגובשש 25% + לוטם מרווני 25%	A	מ"ר	זרעים	320
מרווה דגולה 50% + שברק מצוי 25% + אזוב מצוי 15% + צבעוני ההרים 10%	B	מ"ר	זרעים	70
כתמה עבת שורשים 50% + כלנית מצויה 25% + לוטם שעיר 25% + מרווה מנוצה 10%	C	מ"ר	זרעים	130
ציפורנית מצרית 50% + ציבורת ההרים 25% + קדד גדול פרי 15% + נורית אסיה 10%	D	מ"ר	זרעים	190
פרג אגסי 50% + צתרה ורודה 25% + נורית אסיה 15% + עדעד כחול 10%	E	מ"ר	זרעים	370
ליפיה זוחלת 50% + עבדקן מצוי 20% + דמומית קטנת פרי 20% + נורית אסיה 10%	F	מ"ר	זרעים	305
דשא (דיפון תעלה)				
יבלית כלאיים 'ברמודה חופים קרוס 1'	Cynodon hybrida 'Coast cross 1'	מ"ר	מרבדים	560

רשימת צמחיה — שצ"פ 920-927-931

שם עברי	שם מדעי	מרווחי שתילה	גודל	כמות
מטפסים (זני מאכל שונים)				
גפנית מחומשת	Parthenocissus quinquefolia	1.00	4	22
גפנית משולשת	Parthenocissus tricuspidata	3.00	4	26
גפן היין (זני מאכל שונים)	Vitis vinifera	3.00	4	24
זלזלת הקנוקנות	Clematis	0.75	4	50
יסמין אזורי	Jasminam azoricum	כמסומן	4	3
יערה איטלקית	Lonicera etrusca	1.50	4	58
פנדוריאה יסמינית	Pandorea jasminoides	1.00	4	23
קיסוס החורש עלה בינוני	HedeSa helix	3.00	4	53
צמחיית בר מקומית				
ארכובית צמירה	Persicaria lanigera	0.50	פלאג	10
געדה שיחנית	Teucrium fruticans	0.50	פלאג	72
דרדר כחול	Centaurea cyanoides	0.50	פלאג	310
זיף נוצה מחופסס	Pennisetum	0.50	פלאג	170
חבלבל המשי	Convolvulus stachydifolius	0.50	פלאג	361
חוטמית זיפנית	Alcea setosa	0.50	פלאג	73
מעוג אפיל	Lavatera trimestris	0.50	פלאג	208
מרווה כחולה	Salvia indica	0.50	פלאג	201
מרוות ירושלים	Salvia hierosolymitana	0.50	פלאג	165
נפית כפופה	Nepeta	0.50	פלאג	91
עבדקן מצוי	Polypogon monspeliensis	0.50	פלאג	50
עכנאי שרוע	Echium angustifolium	0.50	פלאג	397
פרעושית ערבית	Pulicaria arabica	0.50	פלאג	119
קחוון מצוי	Anthemis pseudocotula	0.50	פלאג	66
קורנית מקורקפת	Thymus capitatus	0.50	פלאג	237
שומר פשוט	Foeniculum vulgare	0.50	פלאג	40
שעורת הבולבוסין	Hordeum bulbosum	0.50	פלאג	287

הערות לתוכנית:

1. אין לפזר אדמה אם אינה מעורבת בקומפוסט בשיעור 6.7% (לפי שטח - 20 קוב לדונם)
2. בנוסף, על תוספת הקומפוסט והדשנים לאדמה - יש להקפיד על זיבול ודישון בבורות השתילה - כנדרש במפרט הכללי והמיוחד.
3. בכל אזורי הגינון תפוזר שכבת רסק גזם בעובי 10 ס"מ. (למעט היכן שצוין אחרת בתכנית)
4. שורת הצמחים הראשונה מאבן שפה או גן, תשתל במרחק מרווח השתילה המוגדר של הצמח אלא אם מסומן אחרת בתכנית.
5. שתילת צמחים למעלה משורה אחת תתבצע בסגול.
6. על כל צמח שאינו בנמצא במשתלות, יש לדווח מיידית למתכנן לצורך אישור תחליף.
7. במידה ועץ מתוכנן 'נופל' על תשתית תת קרקעית קיימת - יש לקבל את הנחיות המתכנן למיקום חדש עבור העץ.
8. צמחיה קיימת שסומנה לשימור בתכנית - תישמר בקפדנות. רק בנקודות מגע עם שבילים - יגזמו ויסולקו היבשים, וענפים העלולים להפריע למעבר. בכל אופן החלטה לגבי שימור או סילוק צמחיה קיימת תעשה גם לפי הנחיות הפיקוח והמועצה באתר.
9. עצי פרי מסוג מסויים יהיו כל אחד מזן שונה.
10. גיאופיטים ישתלו במקבצים צפופים, בכמות של 10-25 יחידות במקבץ (בד"כ 20 יח' במקבץ). המקבצים יהיו של סוג אחד.
11. ראה הנחיות במפרט המיוחד לשתילת פלאגים. אזורי שתילת הפלאגים יושקו במערכת המטרה זמנית רכוש הקבלן, אשר תפונה מהשטח בתום שנת הבדק.
12. ראה הנחיות במפרט המיוחד לזריעה ידנית. האזורים המיועדים לזריעה ידנית יושקו במערכת המטרה זמנית רכוש הקבלן, אשר תפונה מהשטח בתום שנת הבדק.

מקרא:

- שם הצמח / כמות (מרווח)
- מקבץ גאופיטים (סוג בקוד + כמות במקבץ)
- מטפסים צמודי קיר
- גפנים עם מתקן הדליה-עמודי פרופיל+בזנטים+חוטי קשירה
- שטחי גינון אינטנסיבי (אופי סמי עירוני) (שתילת שיחים צמחי כיסוי ומטפסים גודל 4 / 3)
- שטחים לשיקום נופי - שתילת צמחיה טבעית מקומית (שתילים בגדלים 4 / 3 / פלאג, ומקבצי פקעות ובצלים)
- A — שטחים לשיקום נופי - זריעת צמחיה טבעית מקומית תערובת זרעים (במ"ר): תורמוס ההרים 50% + חלבלוב מגובשש 25% + לוטם מרווני 25%
- B — שטחים לשיקום נופי - זריעת צמחיה טבעית מקומית תערובת זרעים (במ"ר): מרווה דגולה 50% + שברק מצוי 25% + אזוב מצוי 15% + צבעוני ההרים 10%
- C — שטחים לשיקום נופי - זריעת צמחיה טבעית מקומית תערובת זרעים (במ"ר): כתמה עבת שורשים 50% + כלנית מצוייה 25% + לוטם שעיר 25% + מרווה מנוצה 10%
- שטחים לשיקום נופי - צמחית אחו עשבוני (שתילים בגודל פלאג ומקבצי פקעות ובצלים)
- D — שטחים לשיקום נופי - זריעת צמחית אחו עשבוני תערובת זרעים (במ"ר): ציפורנית מצרית 50% + ציבורת ההרים 25% + קדד גדול פרי 15% + נורית אסיה 10%
- E — שטחים לשיקום נופי - זריעת צמחית אחו עשבוני תערובת זרעים (במ"ר): פרג אגסי 50% + צתרה ורודה 25% + נורית אסיה 15% + עדעד כחול 10%
- שטחים לשיקום נופי - צמחיית גדות נחלים (שתילים בגדלים 4 / 3 / פלאג, ומקבצי פקעות ובצלים)
- F — שטחים לשיקום נופי - זריעת צמחיית גדות נחלים תערובת זרעים (במ"ר): ליפיה זוחלת 50% + עבדקן מצוי 20% + דמומית קטנת פרי 20% + נורית אסיה 10%
- שטחי בוסתנים וצמחי תבלין (שתילת שיחים צמחי כיסוי ומטפסים גודל 4 / 3 ומקבצי פקעות ובצלים בין עצי הפרי)
- דיפון דשא לצדדים המשופעים של תעלת הניקוז יבלית כלאיים 'ברמודה חופים קרוס 1'
- שטחי 'אל-געת' - לשימור צמחיה ועצים קיימים

אגוז פקאן	אגס תרבותי (פרי אכיל)
אורן הסלע (אורן הגלעין)	אלה אטלנטית
אלה א"י	אלון מצוי
אלון תבור	ברוש מצוי נר 'שער הגיא'
זית סורי	דולב מזרחי
כליל החורש	חרוב מצוי (נקבה בלבד!)
מילה סורית	לבנה רפואי
קטלב מצוי	ערבה מחודדת
שקד פרי אכיל זנים שונים	רימון מצוי
תות-זנים שונים (זנים אכילים - לבן\שחור\ארוך ועוד)	תאנה-זנים שונים
	עץ קיים לשימור

תאריך	תפוצה	כמות	לאישור	למכרז	לביצוע	מהדורה	שינויים
11/03/21	מ.מ.חריש, יועצים, דפנה תמיר, ינון מליחי (למכרז)	1		X	X	3	עדכון כללי להתאמה לתקציב
17/01/21	מ.מ.חריש, יועצים, דפנה תמיר, ינון מליחי (למכרז)	1		X	X	2	עדכון כללי
6/12/20	ב.מחוזית, יועצים, ד.תמיר, י.מליחי, מ.מ.חריש (במייל)	1	X	X		1	

נאוה כהן אדריכלות נוף בע"מ
מושב מעונה 24920
טל: 04-9972642
פקס: 04-9571836
e-mail: office@nava-nof.com

קנ"מ: 1:250
תאריך: 03/21
מהדורה: 3
המזמין: עדי הדר - ייזום ייעוץ וניהול הנדסי בע"מ; משרד הבינוי והשיכון
שם הפרויקט: פיתוח שצ"פים שכונת הפרחים, חריש
תכנן:
שרטט:
ממדי הגליון: A0
קובץ: NP-NOF-PLAN-920.DWG
קבצים נספחים
הגדרות הדפסה: bb0-nof-mavat.ctb
תוכן הגליון: תכנית צמחיה שצ"פים 920 927 931
מס' הפרויקט: 7409
מס' הגליון: 6

ראש מערכת S-920 השקיה בקוטר "2
בארגז 'יאורלייט בלום גארד'
להשקיית הגינון בשצ"פים 920, 927, 931

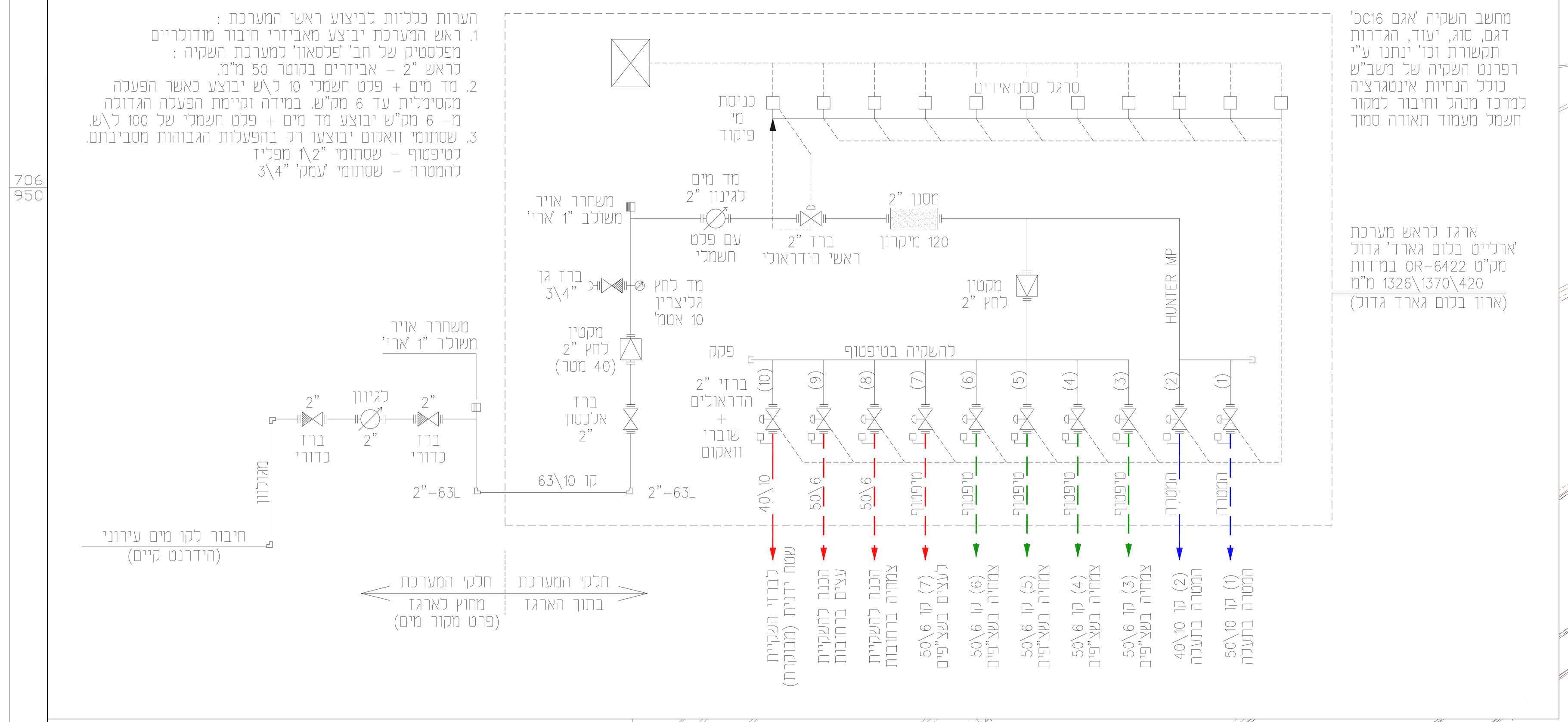

פרט ארון ראש מערכת השקיה

ארונות הגנה למערכות השקייה וגינון מסדרת BLOOMGUARD

הערות לביצוע מערכת השקיה:

א. העבודה תבוצע ע"י אנשי מקצוע ועל פי הנחיות המפרט הטכני המיוחד, המפרט הכללי פרק 41 ועל פי הנחיות מנהל מערכות המים ברשות המקומית.
ב. על הקבלן לתאם עבודותו עם מחלקת המים ומחלקת הגינון ברשות המקומית.
ג. על הקבלן להזמין, על חשבונו, מד מים במחלקת הגביה של הרשות המקומית. רק לאחר ששעון המים הותקן ע"י הרשות המקומית רשאי הקבלן לחבר את ראש מערכת ההשקיה למקור המים המאושר.
ד. יש לפרוס את שלוחות ההשקיה לפי המרווחים המצויינים גם בתוכנית צמחיה.
ה. על הקבלן לקבל את אישור המתכנן לסימון רשת ההשקיה ולכל שינוי.

לפני ביצוע מערכת ההשקיה יש לוודא הנתונים הבאים :

א. יש לוודא השלמת התאום בין פרוייקט זה לפרוייקטים ומערכות המים הסמוכות.
ב. יש לקבל את כל ההנחיות והדרישות מרפרנט מערכות מים של משב"ש.
ג. יש לוודא התאמת המידות והנתונים בשטח לפני תחילת ביצוע. במקרה של אי התאמה ו\או אי הבנה, יש לפנות למתכנן לצורך קבלת דגשים.
ד. יש לוודא את מיקום וקוטר מקור המים, וקוטר הצנרת המקשרת בין מקור המים לראש המערכת המתוכנן.
ה. יש למדוד ולוודא בשטח את הלחץ הדינאמי של המים באזור המתוכנן לפני ראש המערכת וליידע על - כך את המתכנן. יתכן שבעקבות מידע זה יקבל הקבלן הנחיות שונות מהמצויין בתוכנית.

מעבר צנרת בשרוולים :

חציית רחוב לוטם יבוצע דרך שרוולי "6 קיימים.
בשצ"פים שרוולי פוליאתילן דרג 6 בקוטר כמפורט בתוכנית יבוצעו בכל מעבר שביל, דרך, קיר וגם בחציית מסלעות. הערה: קווים בקוטר קטן, בעיקר להשקיית העצים אשר עוברים במסלעות ללא שרוולים, יוצנעו לחלוטין בין הסלעים. השרוולים יכללו חוט משיכה וקצוותהם יוגנו במכסים למניעת סתימתם.

צנרת השקיה :

כל הצינורות יהיו בעלי תו תקן ישראלי. צינור ראשי מספק לראש המערכת יהיה דרג 10, צינורות מובילים, מחלקים ומאספים יהיה בקוטר כמפורט ובדרג 6 או 10. צינורות מחלקים \ מאספים ימוקמו בכל ערוגה שבה יותר משלוש שלוחות גם אם לא סומן בתוכנית (באחריות הקבלן - מחושב בכתב הכמויות) מחברים יהיו מחברי פלסטיק לצנרת השקיה של 'פלסים' או 'פלסאון' בלבד. לא יותר שימוש ברוכבים.

טיפטוף :

סוג צנרת הטפטוף, המרווחים בין הטפטפות והשלוחות וכן האורך המותר של השלוחות, יהיו על - פי התכנון ובהתאם להוראות ומיפרט החברה היצרנית. במערכת הטיפטוף יש להשתמש במחברי ז המתאימים לסוג הצנרת של 'פלסים' או 'פלסאון'. לא יבוצע שימוש ברוכבים ו\או במחברי אצבע. פריסת הטפטפות תבוצע ב- 'סגול' כך שהסדרת הצמחיה לאורך השלוחות תבוצע במודרג.
- הערה חשובה:
בד"כ לא סומנו השלוחות והקווים המחלקים \ מאספים. באחריות הקבלן ובתאום עם המפקח, לבצע 3 ערוגות טיפוסיות, כולל פריסת קטע קו מוביל, מחלקים, מאספים, שלוחות טיפטוף וטבעות טיפטוף לעצים, לצורך בקרת מתכנן מערכות ההשקיה ורפרנט ההשקיה של משב"ש. לאחר בקרה זו ינתנו דגשים והנחיות נוספות בשטח והכל טרם תחילת ביצוע ופריסת כלל מערכת ההשקיה.

השקית צמחיה :

השקית צמחיה תבוצע ע"י צינורות טיפטוף אינטגרלי מווסת כולל מנגנון ניקוי עצמי מתמשך ומנגנון 'אל חוזר'. הטפטפות בספיקה של 1.6 ל\ש ובמרווח של 0.50 מ' ועד 1.50 מ' תוך הסדרת השלוחות כמפורט בתוכנית השקיה ו\או על פי תוכנית צמחיה. שלוחת טיפטוף ראשונה משולי השטח המגונן (אבני שפה \ אבני גן) תבוצע כמרווח השתילה המתוכנן. אין לבצע שתילה צמודת אבני שפה משיקולי תחזוקה. קצוות השלוחות יחוברו לצינור מנקז 6\25 או 6\32 כמפורט בתוכנית. סופיות יבוצעו לקו סופי אחד בלבד.

ברזי שטיפת מאספים :

בחלק מהמאספים בתוכנית (עיקריים) ישולבו ברזי שטיפה בשוחת הגנה טרמופלסטית מיקום ברזי השטיפה יסומן בתוכנית (יתכנו שינויים במיקומים לפי הנחיות בשטח)

השקית עצים (הפעלה נפרדת) :

טבעת מצינור טיפטוף אינטגרלי מתווסת כולל מנגנון ניקוי עצמי מתמשך ומנגנון 'אל חוזר' באורך 2 מ"א הכולל 6 טפטפות 2.0 ל\ש כל 0.30 (12 ל\ש לכל עץ) כל טבעת תיוצב לקרקע ב- 3 יתדות ייצוב לפחות.

השקיית עזר ידנית (הפעלה מס' 10) :

בשצ"פ 920 קיימים מקטעי פיזור זרעים ופלגים של צמחי בר. שטחים אלו לא יושקו בטיפטוף או המטרה אלא ע"י חיבור השקיית קליטה ידנית לברזים יעודיים בקוטר "1.5 אשר פזורים בשטח בערך כל כ- 50 מ' זה מזה מיקומם מסומן בתוכנית.

השקיה בממטירים (הפעלות מס' 1 ו- 2) :

מיקום הממטיר, סוג ומס' הפיה - כמפורט בתוכנית ובהנחיות.
קו מספק לממטירים - 6\25.
כל המחברים והזקיפים יהיו מפלסטיק תוצ' 'פלסים' או 'פלסאון'.
לא יותר שימוש ברוכבים.

ראש מערכת השקיה :

א. ראש מערכת יוצב בארון חזיתי 'בלום גראד' ויבוצע לפי הפרטים.
ב. מיקומו הסופי, הגדרת מקור המים והנחיות לביצוע ינתנו גם ע"י רפרנט מערכות השקיה של משב"ש תוך תאום עם פרוייקטים ומערכות השקיה סמוכות.
ג. יש לבצע בראש גם הכנות להפעלות עתידיות (לרחובות) במידה וידרש.
ד. כל אביזרי ראש המערכת יהיו מאושרים ובעלי ת"י.
ה. ההרכבה תעשה בצורה שתאפשר גישה, הפעלה ופרוק בצורה נוחה.
ה. רקורדים יותקנו בכל מקום בו עלול להדרש פרוק בעתיד.

מחשבי השקיה שליטה ובקרה :

א. מחשבי השקיה יהיו תוצ' חב' 'אגם DC'
ב. סוג, יעוד הגדרות שליטה ובקרה, מקור מתח, הגדרות תקשורת וכו' יוגדרו ע"י רפרנט מערכות השקיה של משב"ש תוך תאום מול הפרוייקטים ומערכות ההשקיה והמחשוב הסמוכים.

חריש - לוח הפעלה לראש מערכת S-920 בקוטר "2 להשקית הגינון בשצ"פים 920, 927, 931 (מיקום בשצ"פ 931)

מס' קו	שם החלקה	סוג צמחיה	סוג טפטפת	אורך שלוחות (מ"א)	מרווח הטפטוף (מ')	ספיקת טפטפת או ממטיר (ל\ש)	ספיקה לחלקה (מק"ש)	שטח חלקה (דונם)	שיעור המטרה (מ"מ\שעה)	קוטר קו ראשי (מ"מ)	החזר יומי בקיץ (מ"מ\דונם) לעצים החזר יומי בקיץ ל'\לעץ	כמות מים לקו ביום (מ"ק)	כמות מים לקו בשבוע (מ"ק)	משך השקייה בשעות ובדקות אחת ל- חצי שבוע בקיץ
הפעלה מספר (1)	שולי תעלת ניקוז	יבלית	ממטירי גיחה HUNTER אנטי וונדאלי MP ROTATOR פיות 90 ו-180 מע' כמפורט	10 32	MP1000 - 90 MP1000 - 180	0.044 0.088	0.440 2.816 3.256	0.370	8.80	50/10	3.5	1.30	9.07	1:23
הפעלה מספר (2)	שולי תעלת ניקוז	יבלית	ממטירי גיחה HUNTER אנטי וונדאלי MP ROTATOR פיות 90 ו-180 מע' כמפורט	6 14	MP1000 - 90 MP1000 - 180	0.044 0.088	0.264 1.232 1.496	0.145	10.32	40/10	3.5	0.51	3.55	1:11
הערה: הממטירים יהיו אנטי-וונדאלים - MP1000 פיה אדומה על גבי גוף PRS40 לגיזרה 90 עד 210 מע' מווסת לחץ עם אל-נגר מובנה (+ חיצוני) מכסה אפור תוצ' 'האנטר'														
הפעלה מספר (3)	גינון בשצ"פים 927+931	צמחיה	טיפטוף אינטגרלי מתווסת 16/1.6-0.75 טקנט אל-חוזר לגינון של 'נטפים' או ש"ע	1035	0.75	1.6	2.208	0.776	1.29	50/6	3	2.33	16.30	3.69
הפעלה מספר (4)	גינון בשצ"פ 920	שיחים בשטחים המושקים	טפטוף אינטגראלי מווסת 16/1.6-0.50 16/1.6-0.75 16/1.6-1.50 כולל פריסה בכל הקטעים המושקים	635 150 180	0.50 0.75 1.50	1.6 1.6 1.6	2.032 0.320 0.192 2.544	0.588	4.33	50/6	3	1.76	12.34	2.42
הפעלה מספר (5)	גינון בשצ"פ 920	שיחים בשטחים המושקים	טפטוף אינטגראלי מווסת 16/1.6-0.50 16/1.6-0.75 16/1.6-1.50 כולל פריסה בכל הקטעים המושקים	970 405 360	0.50 0.75 1.50	1.6 1.6 1.6	3.104 0.864 0.384 4.352	1.025	4.25	50/6	3	3.08	21.53	2.47
הפעלה מספר (6)	גינון בשצ"פ 920	שיחים בשטחים המושקים	טפטוף אינטגראלי מווסת 16/1.6-0.50 16/1.6-0.75 16/1.6-1.50 כולל פריסה בכל הקטעים המושקים	750 435 120	0.50 0.75 1.50	1.6 1.6 1.6	2.400 0.928 0.128 3.456	0.555	6.23	50/6	3	1.67	11.66	1.69
הפעלה מספר (7)	השקייה יעודית לעצים בשצ"פים 931+920+927	עצים	טבעות טיפטוף לעצים מצינור 16/2.0-0.30 (2 מ"א לטבעת, 6 טפטפות, 12 ל\ש לעץ)	360	0.30	2.0	2.400	0.108	9.26	50/6	6	0.65	4.54	0:56
הערה: הפעלות \ הכנות (8) ו- (9) מיועדות להשקיית הרחובות (הפעלה לעצים והפעלה לצמחיה - בתכנון של אחרים) הפעלה מס' (10) מיועדת לברזי שטח להשקיה ידנית														

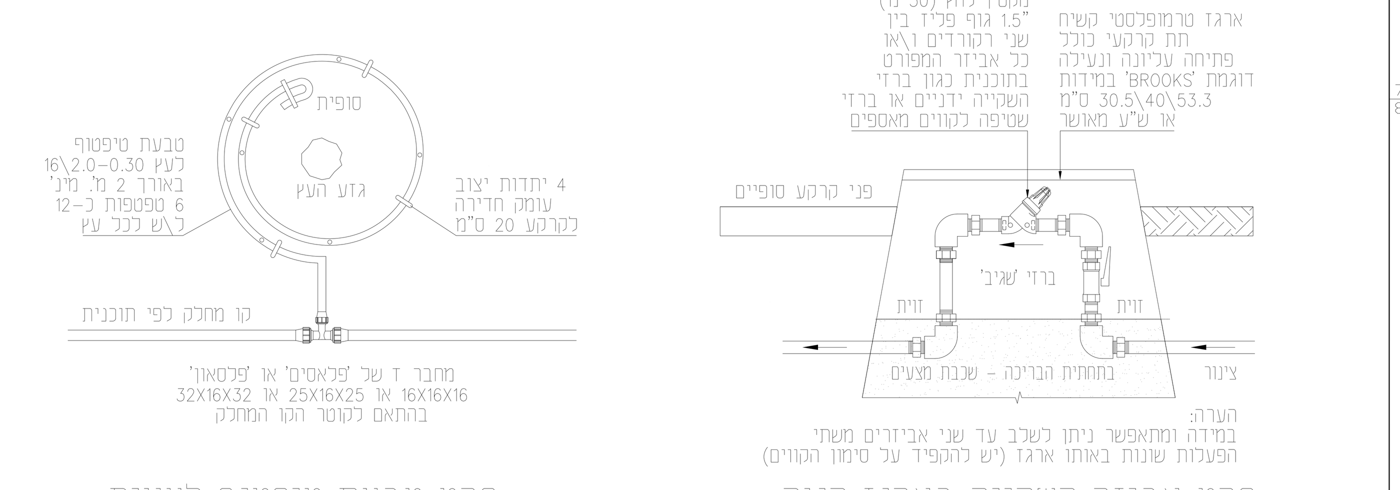

פרט טבעת טיפטוף לעציץ

פרט אביזר השקייה בארגז הגנה

קנ"מ 1 : 250

שצ"פים שכונת הפרחים, חריש
תכנית השקיה
שצ"פים 920 927 931

מקרא לתוכנית השקיה:

- הפעלות המטרה לדיפון תעלה (קוטר לפי סוג הקו)
- הפעלת טפטוף לצמחיה (קוטר לפי סוג הקו)
- הפעלת טפטוף לעצים, הזנות לברזי השקיה ידנית, והכנות להפעלות השקייה אופציונליות ברחובות
- שטחים המיועדים לשתילה ולהשקיה על בסיס שלוחות טיפטוף 16\1.6 במרווחים משתנים כמפורט בתכנית (ראה גם לתוכנית צמחיה. יתר שטחי הגינון יושקו ידנית רק עד קליטה, או בהמטרה)
- צינור פוליאתילן 63 דרג 6 (מובילים)
- צינור פוליאתילן 50 דרג 6 או 10 כמפורט (מובילים)
- צינור פוליאתילן 40 דרג 6 או 10 כמפורט (מובילים)
- צינור פוליאתילן 32 דרג 6 (מובילים)
- צינור פוליאתילן 32 דרג 6 (מחלקים\מאספים)
- צינור פוליאתילן 25 דרג 6 (מובילים)
- צינור פוליאתילן 25 דרג 6 (מחלקים\מאספים)
- צינור פוליאתילן 16 דרג 6 (קו עיוור)
- מעבר קוטר צנרת השקיה וכיוון זרימה (32\6 ← 25\6)
- מעבר קו מעל קו (ללא קשר ביניהם)
- סימון לכיוון זרימה בקווים \ ערוגות
- מקטין לחץ "1.5 (ל-30 מ') ו\או קצות קווים עתידיים כמפורט בתוכנית בארגז הגנה תרמופלסטי תת קרקעי נעול
- סיומת לשלוחות טיפטוף בקו מאסף אשר יבוצע בכל ערוגה בה שלוש שלוחות ויותר גם אם לא סומן בתוכניות (מחושב בס"כ הכמויות) (מאסף)
- סיומות לקו טיפטוף \ סופיות
- טבעת טיפטוף לעץ באורך 2 מ"א בקוטר 16 מ"מ 2.0 ל\ש כל 30 ס"מ 6 טפטפות לפחות בטבעת (12 ל\ש לעץ) יבוצע לכל עץ המסומן תוכנית צמחיה
- ממטיר 'HUNTER MP ROTATOR' אנטי וונדאלי פיות (90\180 מע') כמסומן + אביזר אל נגר (90° / 180°)
- סימון מספר הפעלה מראש המערכת כולל: סימון מס' ההפעלה \ מספר קו השקיה (2)
- סימון מספר הפעלה \ קו מראש המערכת (2)
- מיקום ראש מערכת להשקיה (קוטר והגדרה כללית כמפורט בתוכנית)
- מד מים "2 'וולטמן רקורד' דגם WMR לגינון של 'ארד' או ש"ע כולל חיבור לפלט חשמלי
- ברז אלכסון "2 מפליז תוצ' חב' 'דורות' או ש"ע
- ברז כדורי "2 מפליז תוצ' חב' 'שגיב' או ש"ע
- מקטין לחץ
- ברז גן "3\4
- מד לחץ גליצרין
- משחרר אויר משולב "1
- ווסת לחץ "2 ישיר מתכוונן ממתכת
- מסנן רשת "2 'קומפקט' תוצ' חב' 'עמיעד' או ש"ע דרגת סינון (מיקרון) כמפורט בסכמת ראש מערכת השקיה
- מגוף הידראולי לגינון "2 מפליז כולל ברזון הפעלה ידנית תוצ' 'ברמד' או ש"ע
- שסתום שובר - וואקום "1\2 תוצ' חב' 'ברמד' או ש"ע
- סולונאיד עם בסיס הידראולי תלת-דרכי, מתח רציף 24V AC מותקן על 'סרגל סלונואידים' בתוך ארגז ראש המערכת
- פקק
- מחשב השקיה DC של חב' 'אגם' סוג, יעוד, הגדרות תקשורת וכו' יוגדרו ע"י רפרנט השקיה של משב"ש תוך תאום עם מערכות ופרוייקטים סמוכים
- ברזי שטיפת מאספים \ ברזי השקיה ידניים כמפורט וכמסומן בתוכנית (בארגז טרמופלסטי)
- שרוולי פוליאתילן למערכת השקיה בכמות, בקוטר ומסוג כמפורט בתכנית ראה פרוט בגיליון מספר 1

תאריך	תפוצה	כמות	לאישור	למכרז	לביצוע	מהדורה	שינויים
11/03/21	מ.מ.חריש, יועצים, דפנה תמיר, ינון מליחי (למכרז)	1		X	X	3	עדכון כללי להתאמה לתקציב
31/01/21	מ.מ.חריש,יועצים,ד.תמיר,א.מרדכי,ינון מליחי (למכרז)	1		X		2	עדכון לפי הערות מ.מ.חריש
17/01/21	מ.מ.חריש, יועצים, דפנה תמיר, ינון מליחי (למכרז)	1	X	X		1	

נאוה כהן אדריכלות נוף בע"מ
מושב מעונה 24920
טל: 04-9972642
פקס: 04-9571836
e-mail: office@nava-nof.com

קנ"מ 1:250
תאריך 03/21
מהדורה 3

המזמין: עדי הדר - ייזום ייעוץ וניהול הנדסי בע"מ
משרד הבינוי והשיכון

שם הפרויקט: פיתוח שצ"פים שכונת הפרחים, חריש

תכנן
שרטט
ממדי הגליון A0

קובץ NP-NOF-PLAN-920.DWG
קבצים נספחים
הגדרות הדפסה PPO-nof-mavat.ctb

תוכן הגליון: תכנית השקיה שצ"פים 920 927 931

מס' הפרויקט 7409

מס' הגליון 7

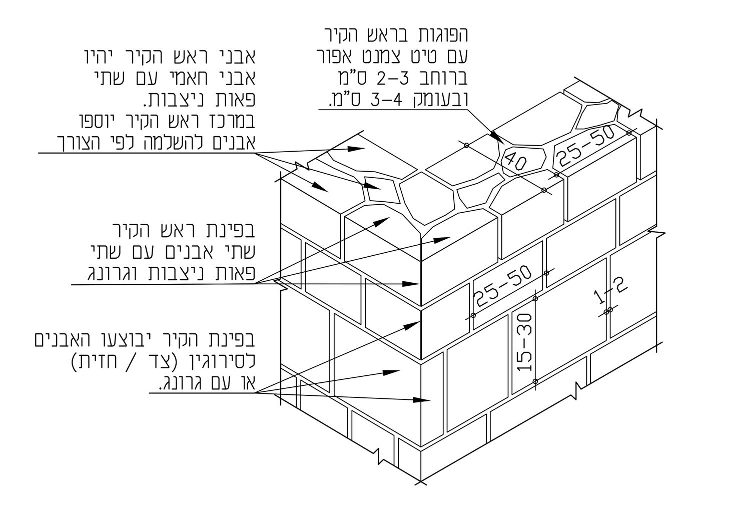

1 ראש ופינת קיר מורכב מבטון ומאבן חאמי
איזומטריה - ללא קנ"מ

1 קירות תומכים - דוגמא לאבן ולאופן הבניה

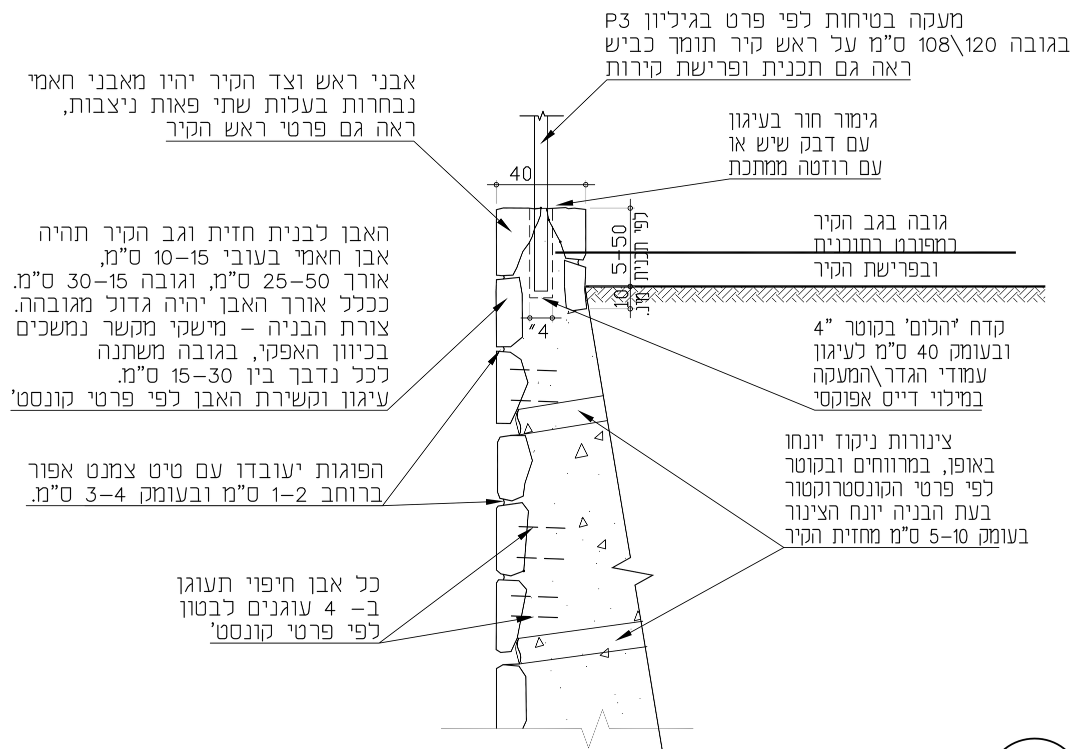

1.1 חתך טיפוסי אדריכלי לקיר תומך מורכב מבטון ואבן חאמי טבעית
ופרט עקרוני לעיגון גדרות / מעקות בראש הקיר - קנ"מ 1:20

הערה: ביסוס הקיר, מידותיו וצורתו הקונסטרוקטיבית-
לפי פרטי הקונסטרוקטור והנחיות יועץ קרקע

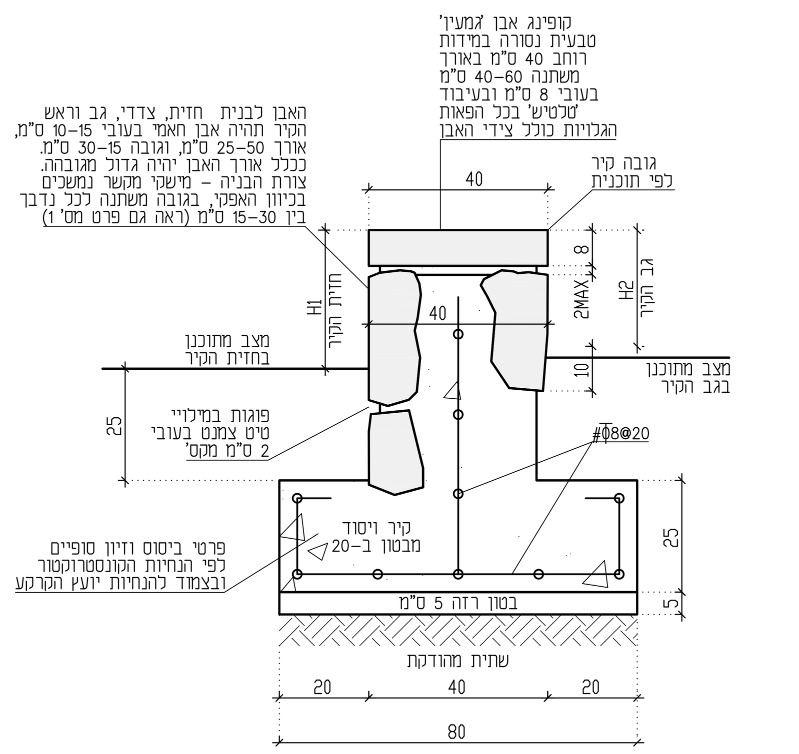

2 קיר ישיבה עם קופינג מאבן טבעית
חתך - קנ"מ 1:10

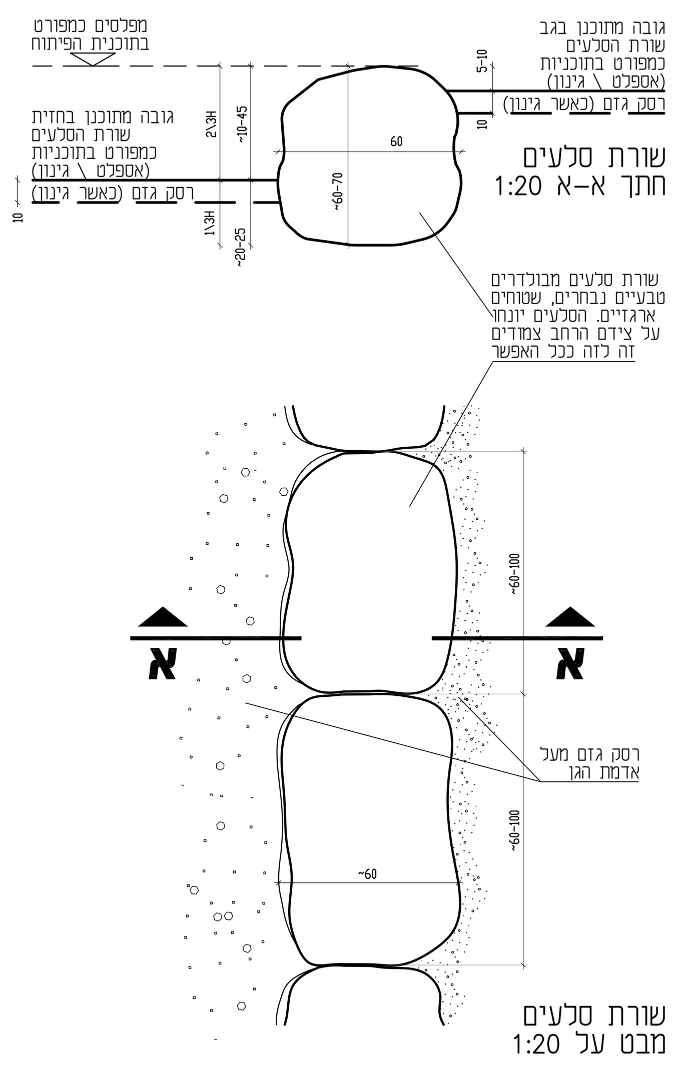

3 שורת סלעים
מבולדרים טבעיים ארגזיים
מבט על וחתך עקרוני קנ"מ 1:20

הערה: בתוכנית מסומן מיקום שורות הסלעים כולל פרוט הגבהים המתוכננים. יש להקפיד שראש הסלעים יהיה במגע טבעי אשר יאפשר ישיבה נוחה עד כמה שניתן.

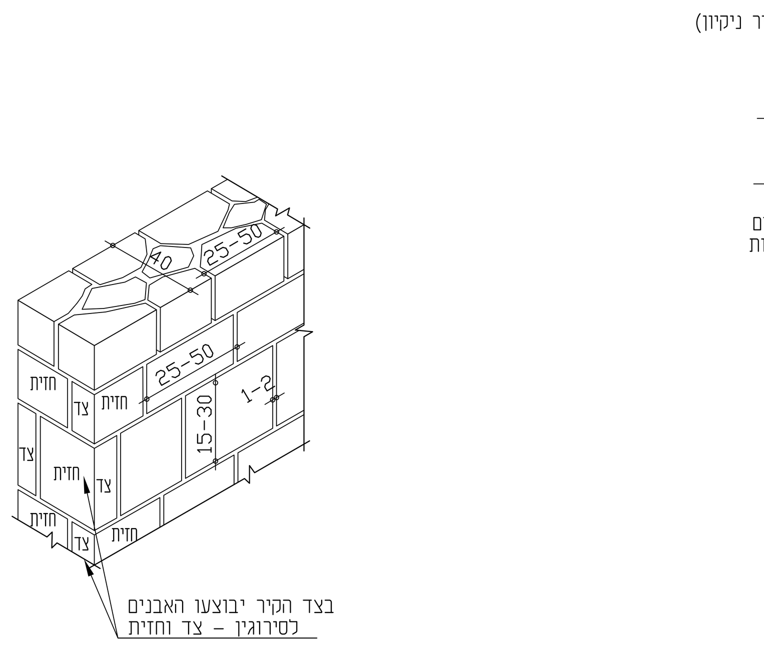

1 צד קיר מורכב מבטון ומאבן חאמי
איזומטריה - ללא קנ"מ

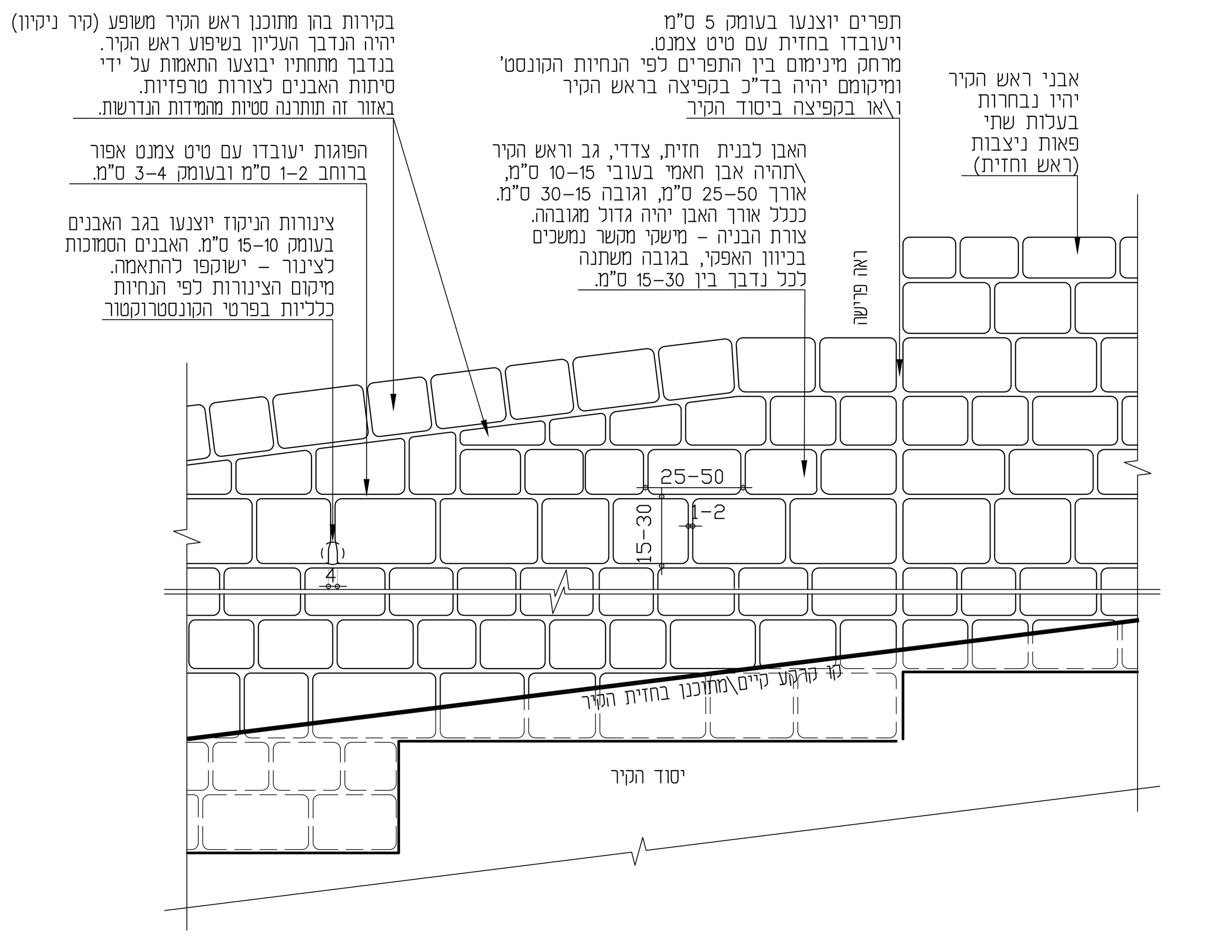

1 אופן בניית קיר באבן חאמי עם מישקי מקשר אפקיים
חזית וגב - קנ"מ 1:20

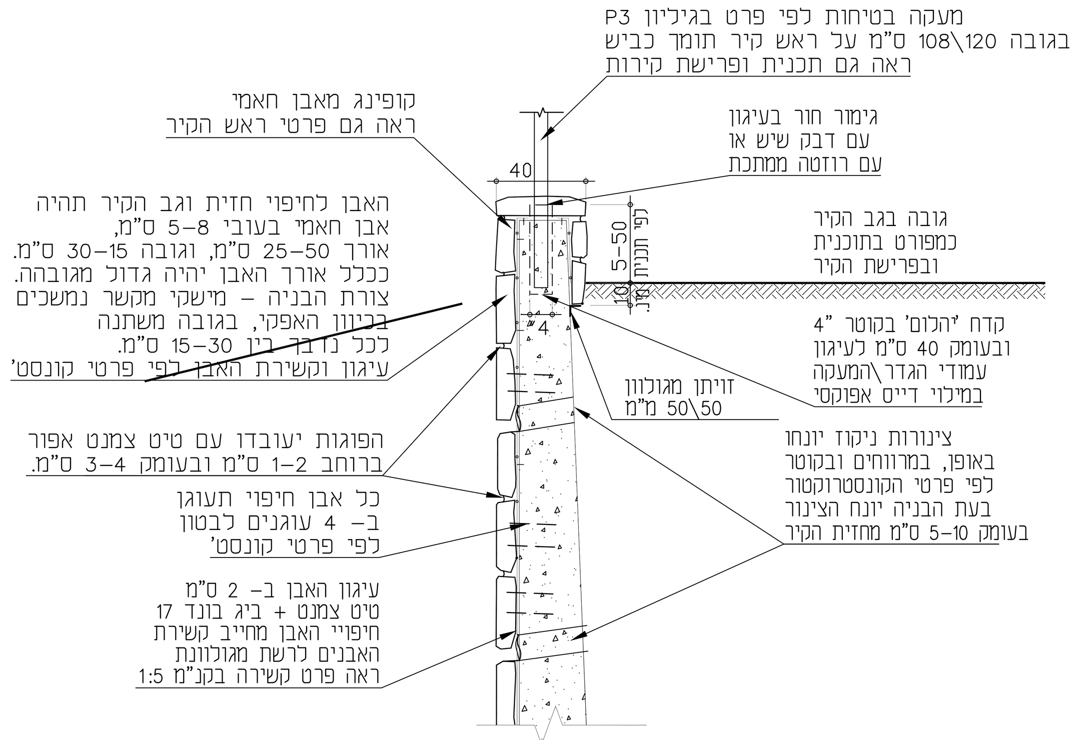

1.2 חתך טיפוסי אדריכלי לקיר תומך מבטון מזוין עם חיפוי אבן חאמי טבעית
ופרט עקרוני לעיגון גדרות / מעקות בראש הקיר - קנ"מ 1:20

הערה: ביסוס הקיר, מידותיו וצורתו הקונסטרוקטיבית-
לפי פרטי הקונסטרוקטור והנחיות יועץ קרקע

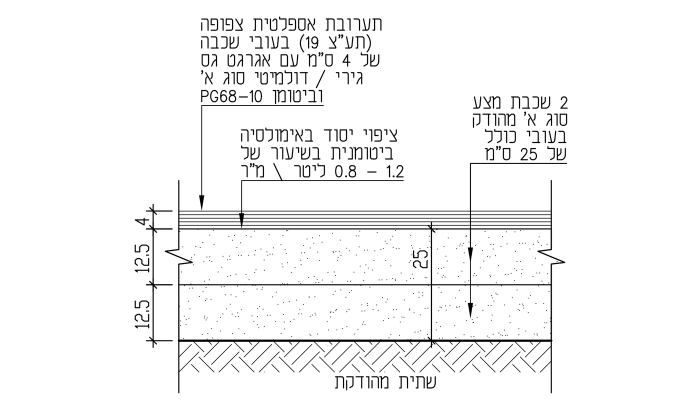

11 סלילת אספלט לשבילים
חתך - קנ"מ 1:10

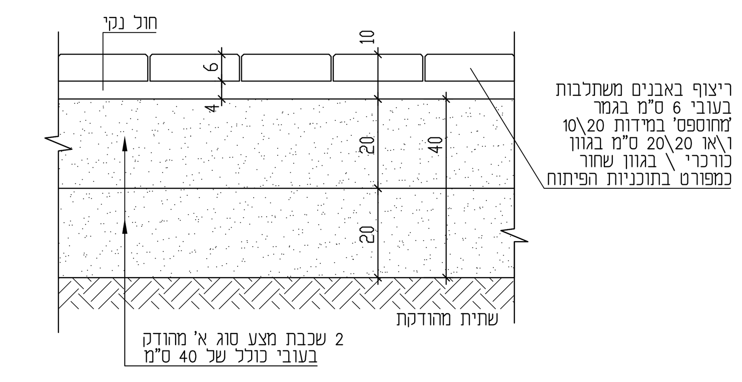

12 ריצוף אבן משתלבת
חתך טיפוסי - קנ"מ 1:10

הערות:

1. לפני הבאת אבנים לבניית הקיר אל האתר יש לקבל אישור לדוגמאות אבן מהאדר'.
2. תחילת בניית קירות תתבצע רק לאחר אישור דוגמת בניית קיר, הכוללת קטע חזית בשטח 3 מ"ר, שבו יודגמו: ראש קיר ישר עם קפיצה בראש הקיר, שיפוע בראש קיר, צד וגב קיר, תפר ונקזים.
3. יש לבצע בצמוד לגיליון פרישת הקירות, גבהי ראשי הקירות המפורטים בתכנית אדר' הנוף, ובצמוד לפרטי מהנדס הכבישים.

רשימת הפרטים בגיליון זה:

1	קיר תומך מורכב בטון ואבן 'חאמי' טבעית
2	קיר ישיבה עם קופינג אבן טבעית
3	שורת אבני מסלעה ארגזיות
4	סלעי ישיבה בודדים
5	מדרגות טרומית גושניות נגישות מבטון
6	אבן צד מאבן חאמי טבעית
7	אבן גן מצבים שונים
11	שבילי אספלט בעובי 4 ס"מ
12	ריצוף אבן משתלבת בעובי 6 ס"מ

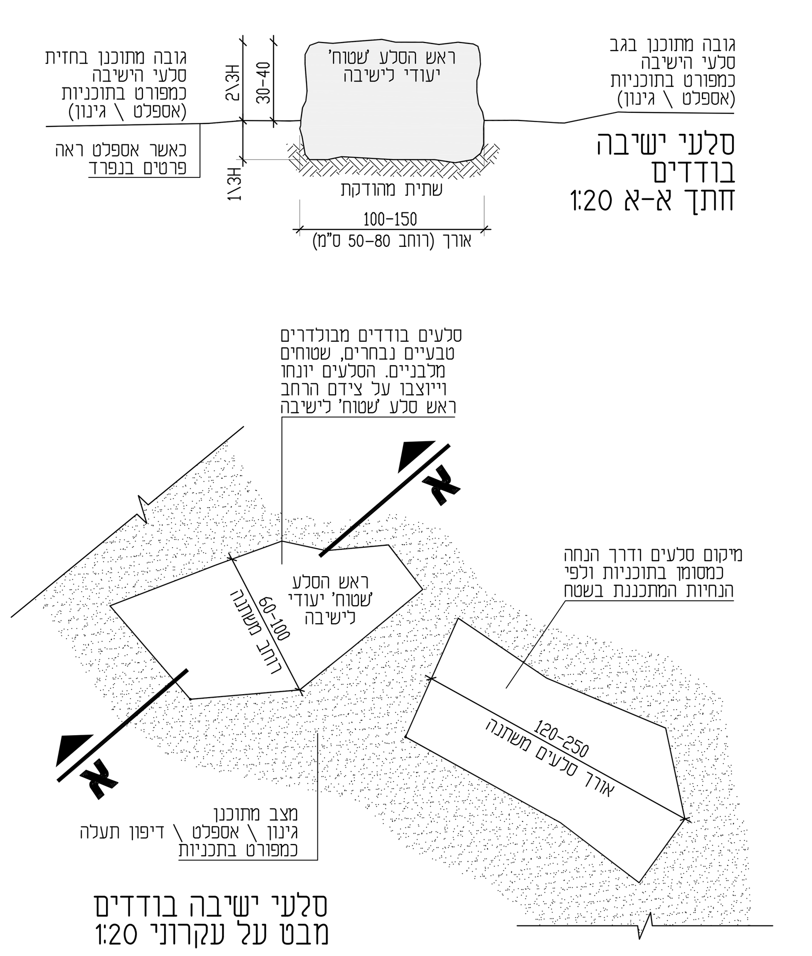

4 פרט סלעי ישיבה בודדים - קנ"מ 1:20

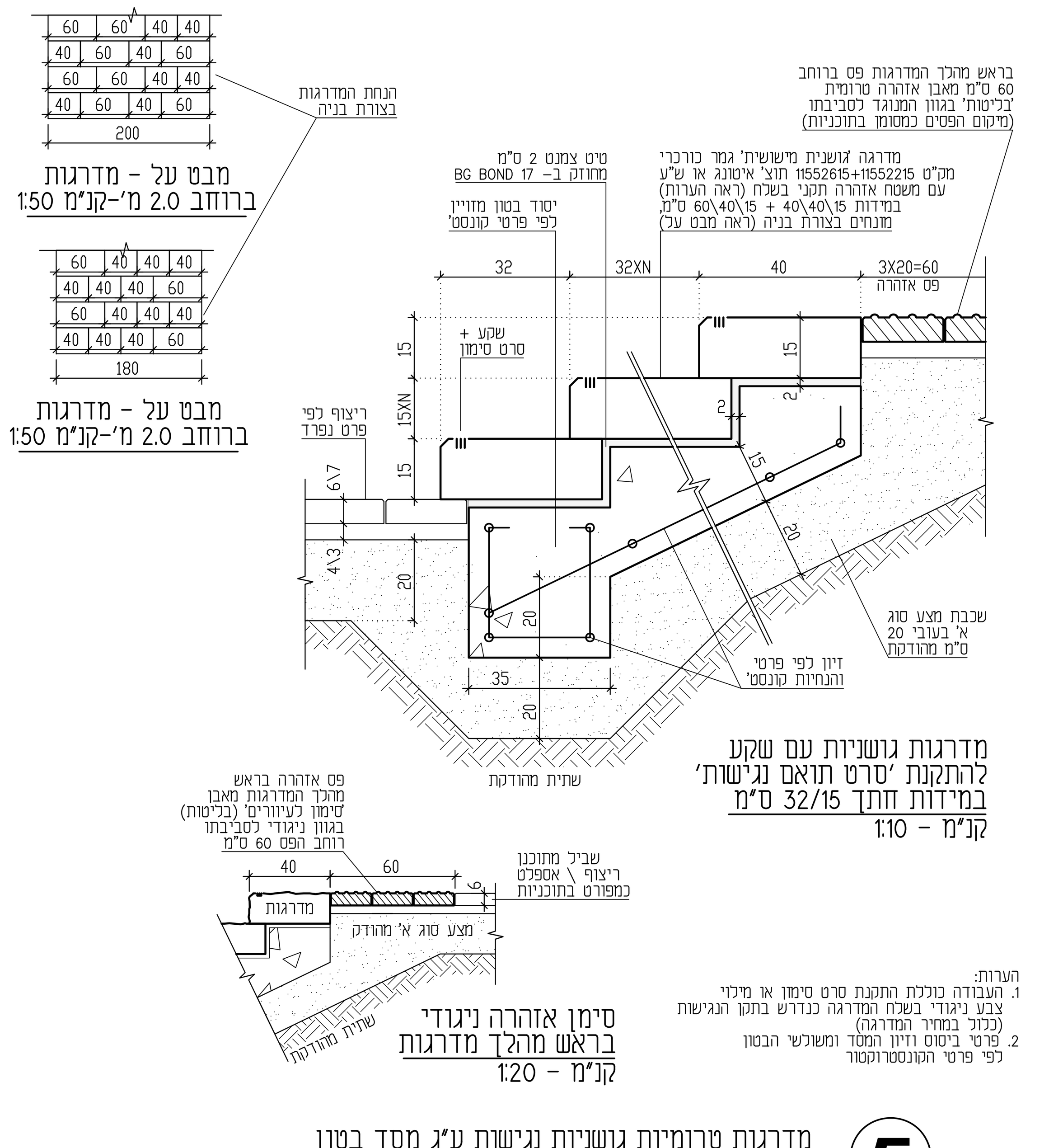

5 מדרגות טרומיות גושניות נגישות ע"ג מסד בטון
חתך טיפוסי - קנ"מ 1:10

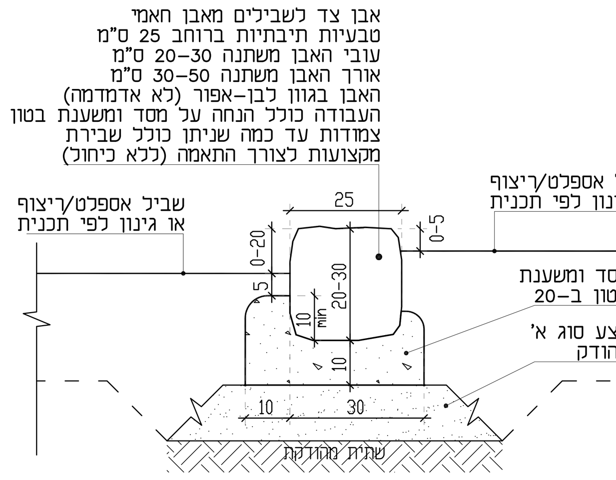

6 אבן צד בשולי שבילים מאבן חאמי טבעית
תייבתית חתך טיפוסי - קנ"מ 1:10

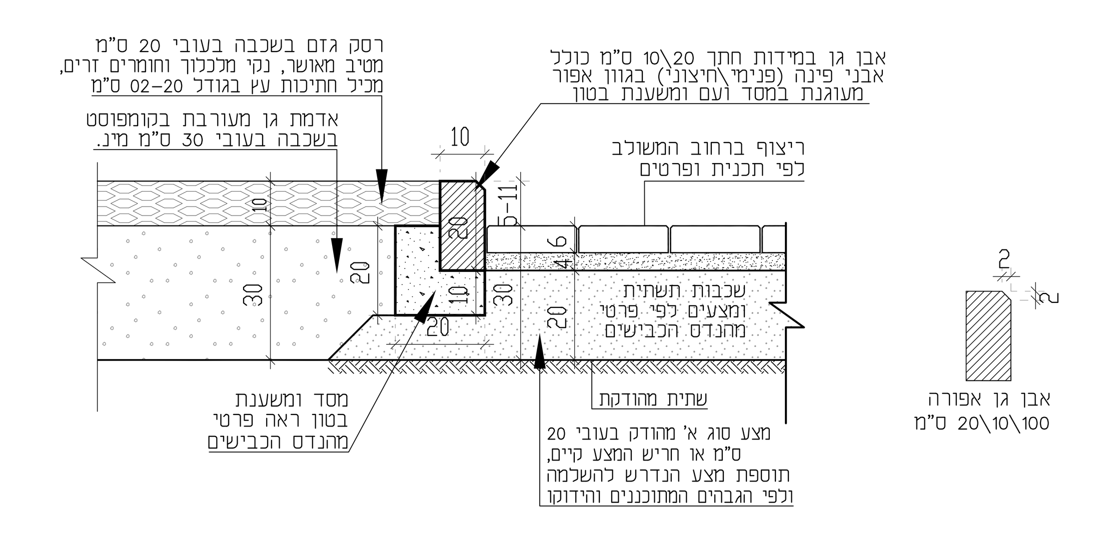

7 אבן גן 'דגילה' בחתך 10/20 ס"מ עם פזה
חתך - קנ"מ 1:10

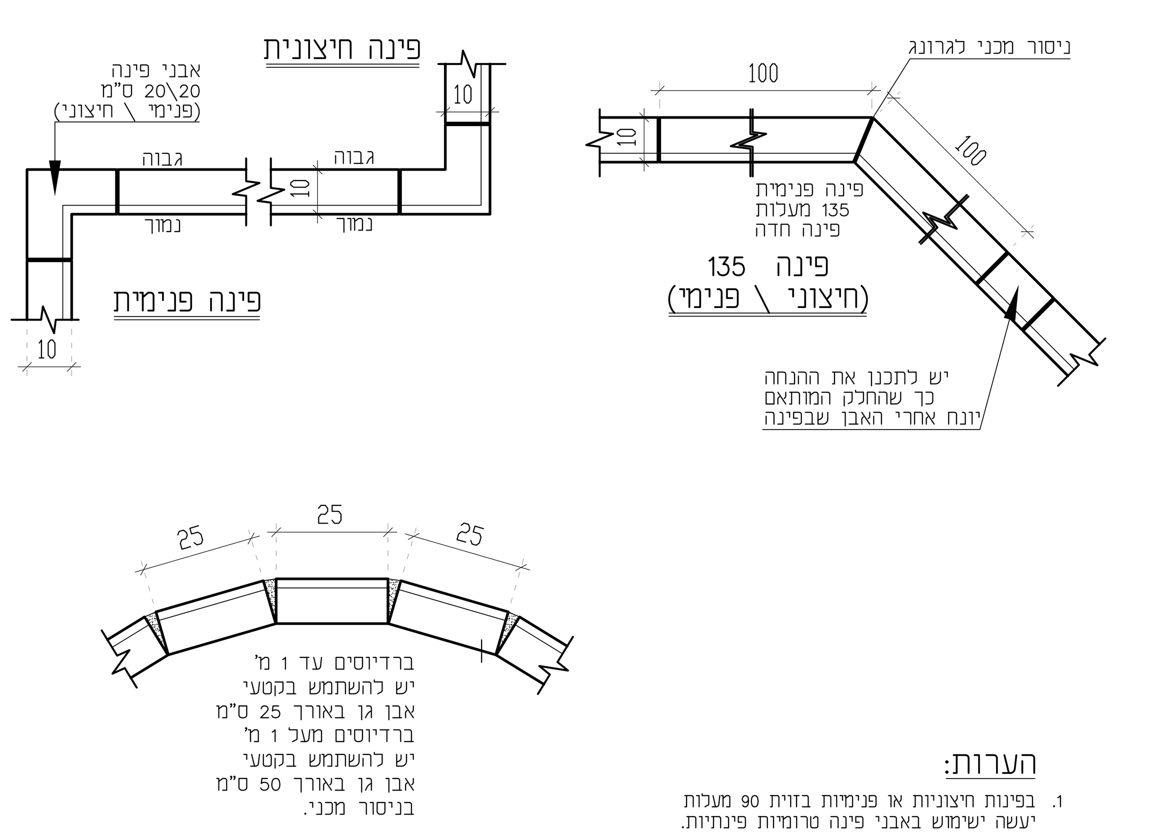

7 אופן הנחת אבן גן 10/20
בפינות ובררדיוסים - קנ"מ 1:20

תאריך	תפוצה	כמות	לאישור	למכרז	לביצוע	מהדורה	שינויים
31/01/21	מ.מ.חריש, יועצים, דפנה תמיר, ינון מליחי (למכרז)	1		X	X	2	עדכון קירות לפי פרטי קונסט'
17/01/21	מ.מ.חריש, יועצים, דפנה תמיר, ינון מליחי (למכרז)	1		X	X	1	עדכונים כלליים קלים
29/11/20	ב.מחוזית, יועצים, דפנה תמיר, ינון מליחי (במייל)	1	X	X		0	
19/11/20	יועצים: נגישות, בטיחות, קונסטרוקטור	0	X			0	
16/11/20	דפנה תמיר, מיכל פישל, ינון מליחי (PDF במייל)	0	X			0	

נאוה כהן
אדריכלות נוף בע"מ
מושב מעונה 24920
טל: 04-9972642
פקס: 04-9571836
e-mail: office@nava-nof.com

קנ"מ	1:10,1:20,1:50
תאריך	01/21
מהדורה	2
תכנן	
שרטט	
ממדי הגליון	A0
קובץ	NP-920-NOF-PRATIM.DWG
קבצים נספחים	
הגדרות הדפסה	bb0-nof-mavat.ctb
המזמין	עדי הדר - ייזום ייעוץ וניהול הנדסי בע"מ / משרד הבינוי והשיכון
שם הפרויקט	פיתוח שצ"פים / שכונת הפרחים, חריש
תוכן הגליון	פרטי פיתוח / קירות,מסלעות,מדרגות,אבני צד וריצופים / שצ"פים 931 927 920
מס' הפרויקט	7409
מס' הגליון	P1

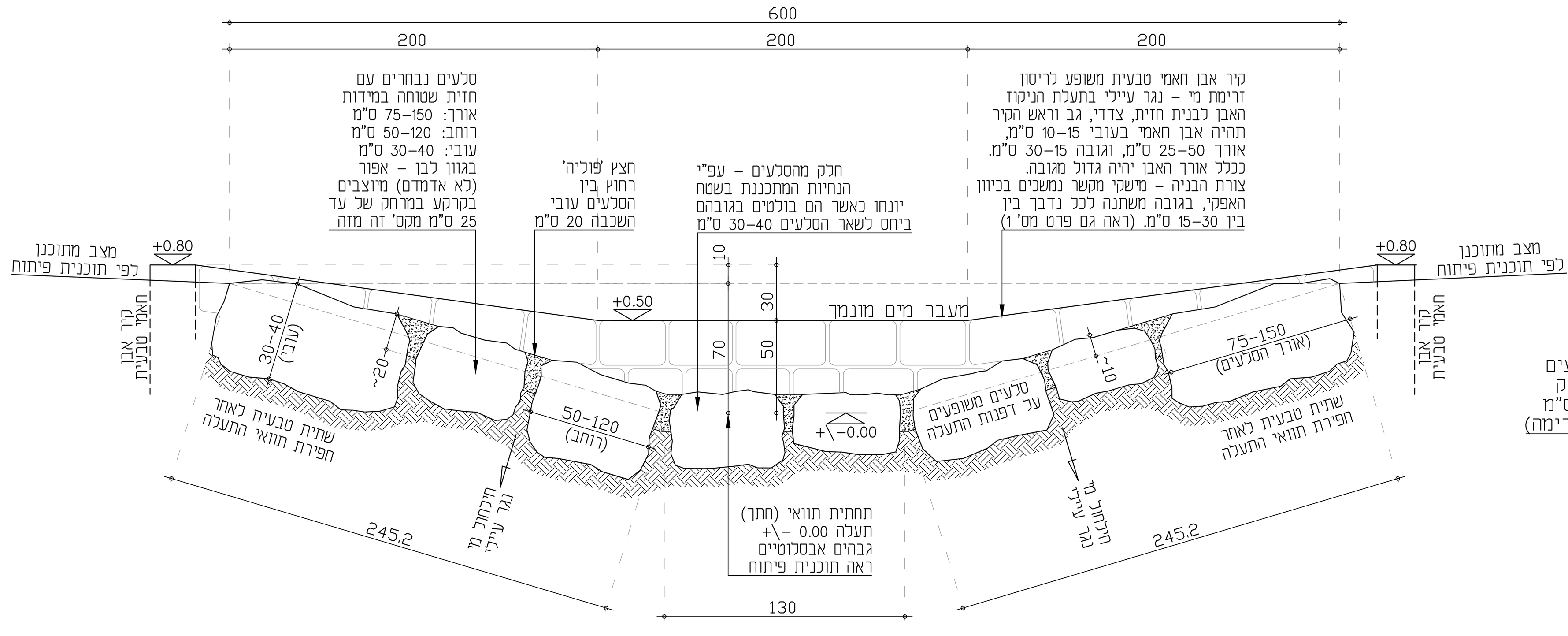

8
אגן שיקוע והשהיית מי-נגר עיילי
משולב סלעים גדולים וחצץ 'פולייה'
חתך ב-ב קנ"מ 1:20

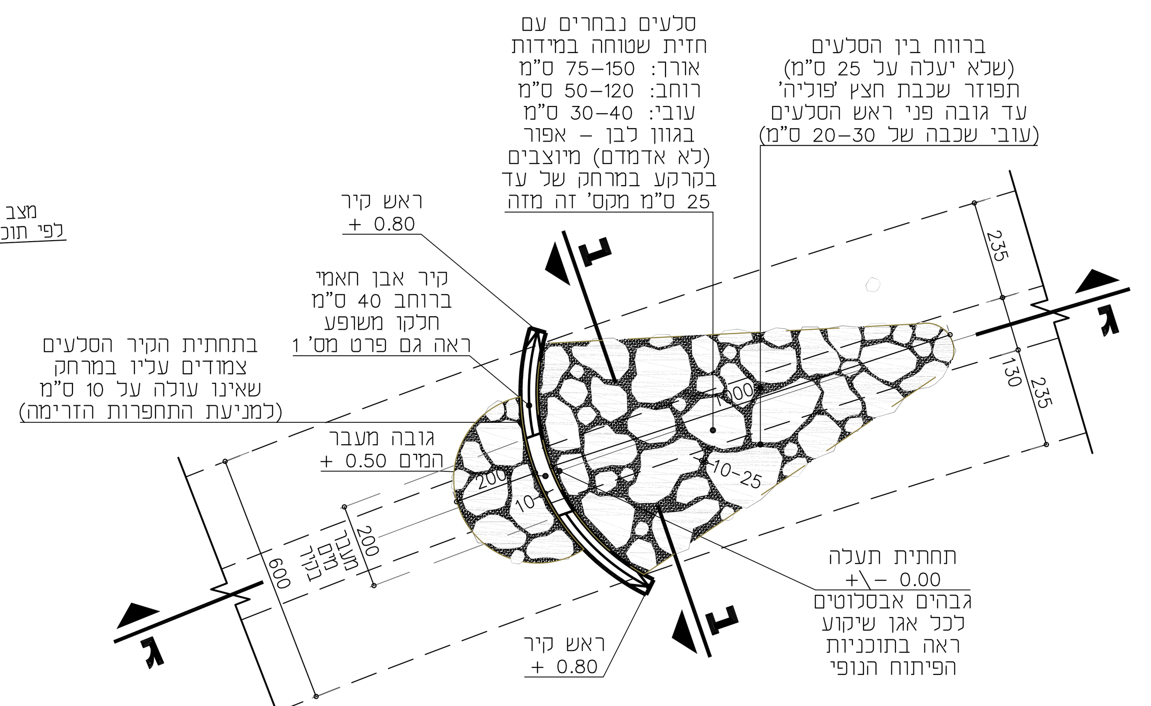

8
אגן שיקוע והשהיית מי-נגר עיילי
משולב סלעים גדולים וחצץ 'פולייה'
מבט על - קנ"מ 1:100

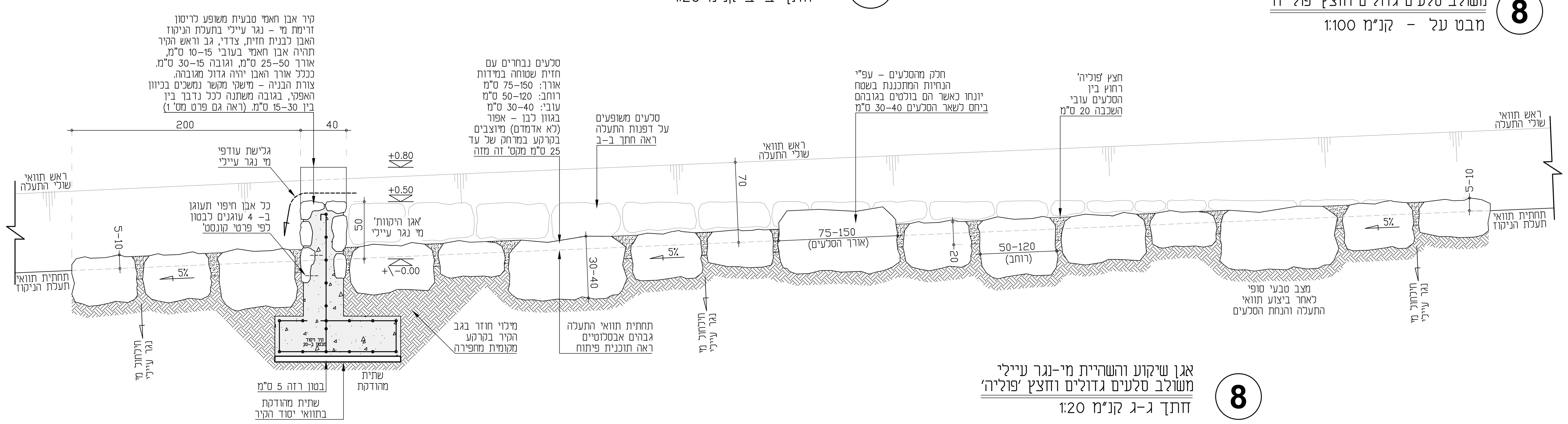

8
אגן שיקוע והשהיית מי-נגר עיילי
משולב סלעים גדולים וחצץ 'פולייה'
חתך ג-ג קנ"מ 1:20

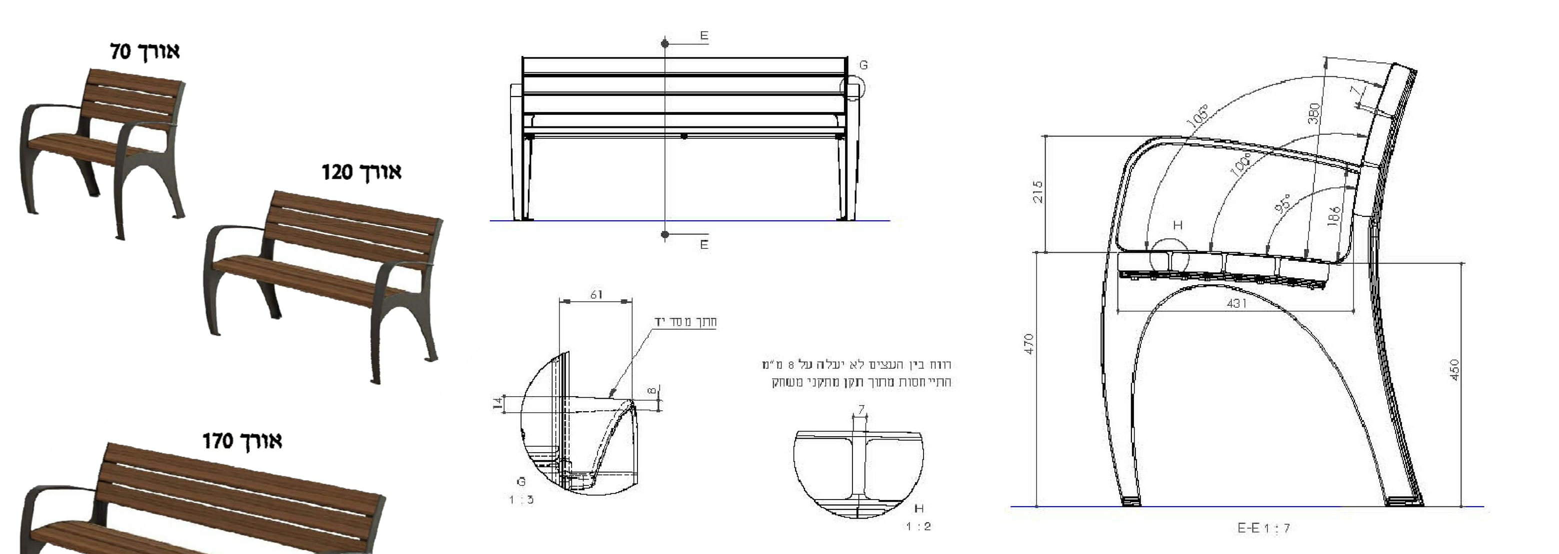

13
ספסלי ישיבה עם משענת ומסעד יד באורכים שונים (למשתמש בודד / זוגי / לשלושה) וללא משענת
דגם 'מעגן' מק"ט 1120 ו- 1130 תוצ' חב' 'שחם אריכא' או ש"ע
מאושר כולל התאמה לתקני הנגישות. סוג ומיקום כמפורט בתוכניות
הערה: כל חלקי העץ מסוג 'אורן קרוליינה', גמר וגוון לפי הנחיות המתכננת.

הערות:

1. לפני הבאת אבנים לבניית הקיר אל האתר יש לקבל אישור לדוגמאות אבן מהאדר'.
2. תחילת בניית קירות תתבצע רק לאחר אישור דוגמת בניית קיר, הכוללת קטע חזית בשטח 3 מ"ר, שבו יודגמו: ראש קיר ישר עם קפיצה בראש הקיר, שיפוע בראש קיר, צד וגב קיר, תפר ונקזים.
3. יש לבצע בצמוד לגיליון פרישת הקירות, גבהי ראשי הקירות המפורטים בתכנית אדר' הנוף, ובצמוד לפרטי מהנדס הכבישים.

אשפתון דגם 505 לייזר
תוצרת חברת ל.ש.מ. מתכות או ש"ע

אשפתון חזק ועמיד בעל מכסה כבד בעובי 3 מ"מ המחובר על ציר כבד לגוף האשפתון, במכסה משולבת מאפרה בצורת סיגריה הכוללת פלטת נירוסטה עליונה לכיבוי הבדלים ומגירה נסתרת לקליטת הבדלים בנפרד מהאשפה למניעת דליקה.

גובה 70 ס"מ קוטר 37 ס"מ נפח גדול כ 75 ליטר.

הפח עשוי מתכת מגולוונת, המתכת נצבעת בתנור לפי לוח RAL , ניתן לקיבוע באמצעות ברגים או בבטון , האשפתון כולל פח פנימי מגולוון. ניתן לשלב פתרון להרחקת עורבים וחתולים.

המחיר בולל חריטה של סמל חריש על גוף האשפתון (לפי הדוגמה המצורפת) וכן שרשרת למניעת גניבות הפח הפנימי אשר תרותך לתחתית הפח הפנימי ולתחתית המעטפת החיצונית.

14
אשפתון מתכת - 75 ליטר

לוגו 'חריש'

15
מתקן חניה לזוג אופניים מנירוסטה
כולל חיתוך לייזר לוגו 'חריש'
דגם 'תל - אביב' תוצ' חב' 'הדס' או ש"ע מאושר

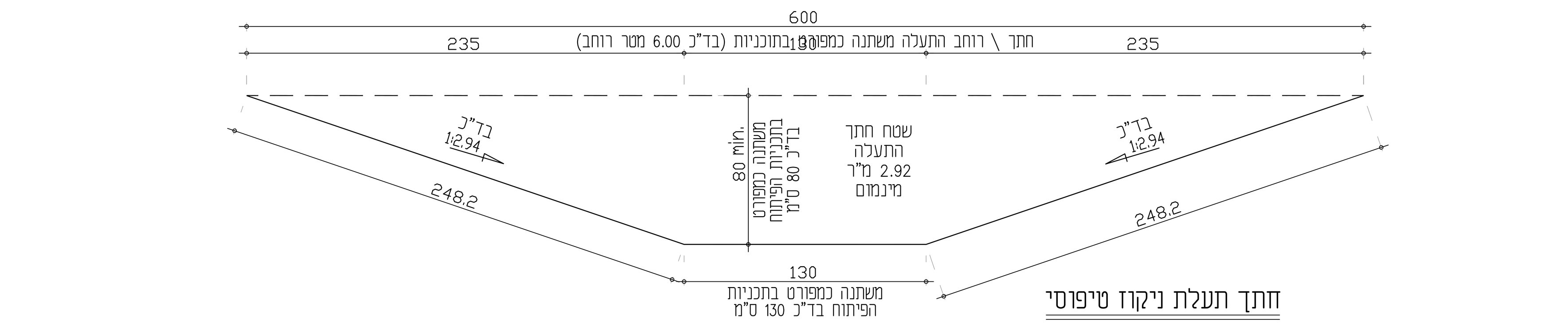

חתך תעלת ניקוז טיפוסי
קנ"מ 1:20

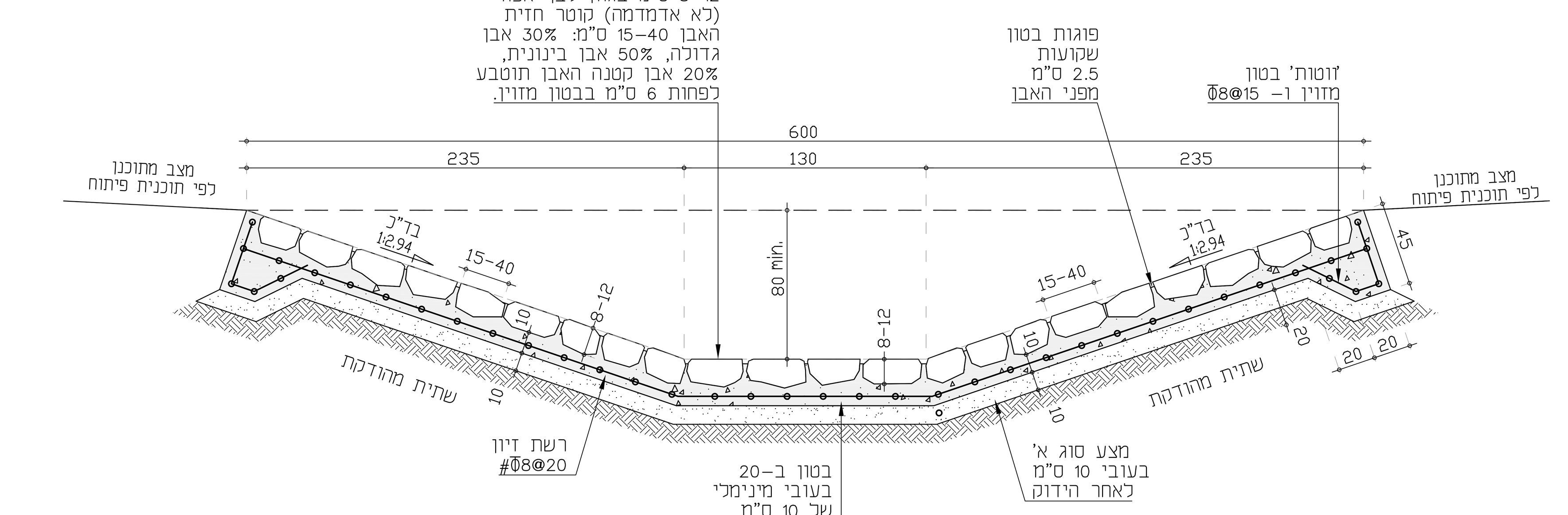

9
חתך תעלת ניקוז 'ריף-ראף'
קנ"מ 1:20

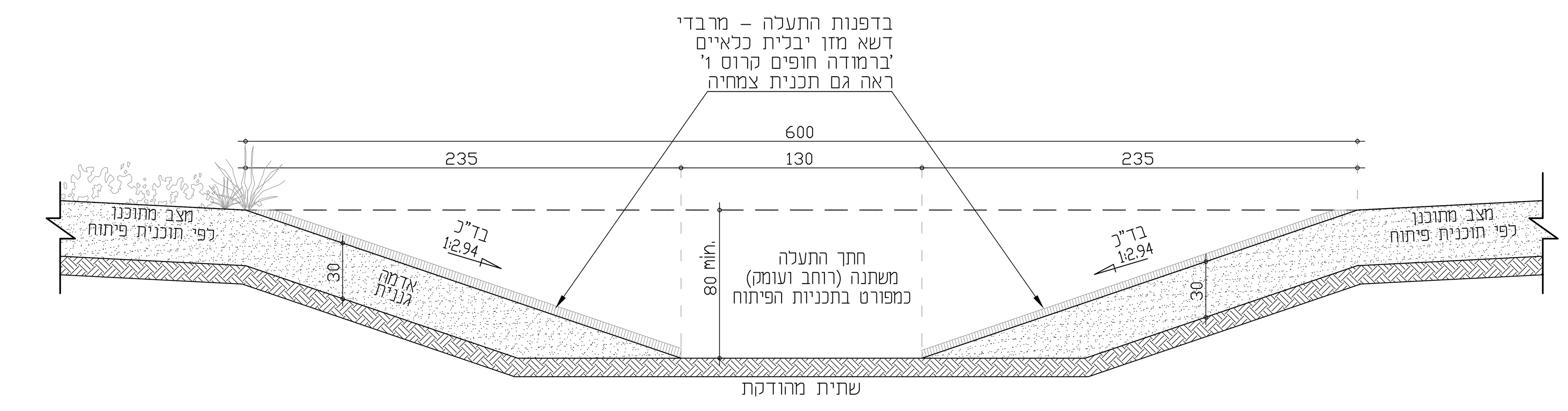

10
חתך תעלת ניקוז עם כיסוי צימחי
קנ"מ 1:20

שלט- הדמיה ומידות

שלט- קונסטרוקציה

20
שלט כניסה לשצ"פ
מיקום לפי תוכניות והנחיות הרשות המקומית
ראה הערות כלליות לפרטים 16 17 18

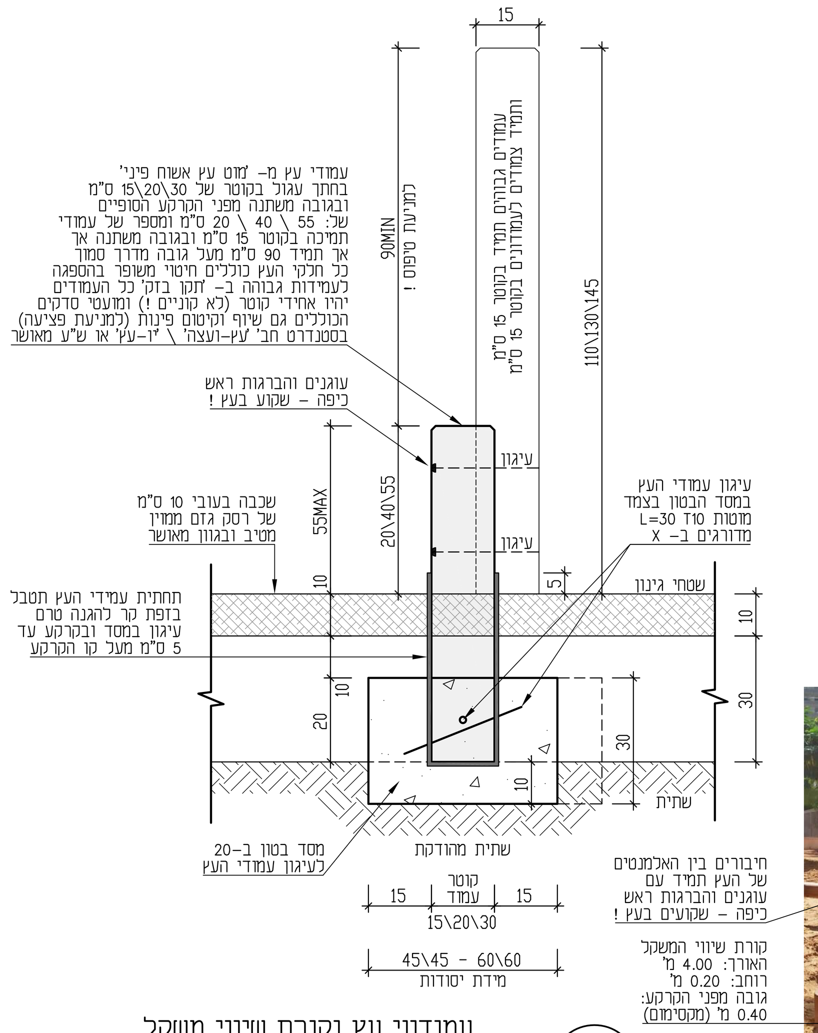

19
עמודוני עץ וקורת שיווי משקל
דוגמת פרטי 'חלום חדש' או ש"ע מאושר
חתך - קנ"מ 1:10

19
מערך שיווי משקל מעץ משולב עמודוני עץ ב- 3 גבהים ועמודי תמיכה גבוהים ובנוסף קורת שיווי משקל סטטית
מבט על - קנ"מ 1:100

עמודוני שיווי משקל וקורה בודדת
דוגמת פרטי 'חלום חדש' או ש"ע מאושר

הערה :
שלטים כוללים במחירם תכנון מפורט לביצוע לרבות תכנון עיצוב גרפי והגשתם לאישור, וכן את כל העבודות והחומרים הנדרשים לייצור ולהתקנה, לרבות הובלה, הנפה, ביסוס, וגימורים.

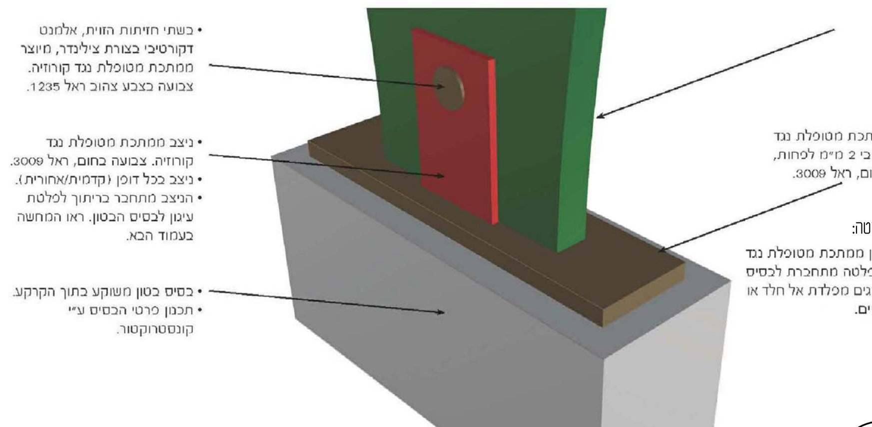

20
שלט- ביסוס
הצבעים להמחשה מבדלת בלבד

רשימת הפרטים בגיליון זה:

8	אגן היקוות בתעלת הניקוז
9	ריצוף אבן לניקוז (ריף-ראף)
10	תעלת ניקוז מדופנת עם צמחיה
13	ספסלי ישיבה במידות שונות
14	אשפתון מתכת
15	מתקן חניה לזוג לאופניים מנירוסטה
19	עמודוני עץ וקורות שיווי משקל
20	שלט כניסה לשצ"פ

תאריך	תפוצה	כמות	לאישור	למכרז	לביצוע	מהדורה	שינויים
31/01/21	מ.מ.חריש, יועצים, דפנה תמיר, ינון מליחי (למכרז)	1		X	X	2	עדכון שלם לפי הערות מ.מ.חריש
17/01/21	מ.מ.חריש, יועצים, דפנה תמיר, ינון מליחי (למכרז)	1		X	X	1	עדכונים כלליים קלים
29/11/20	ב.מחוזית, יועצים, דפנה תמיר, ינון מליחי (במייל)	1	X	X		0	
19/11/20	יועצים: נגישות, בטיחות, קונסטרוקטור	0	X			0	
16/11/20	דפנה תמיר,מיכל פישל, ינון מליחי (PDF במייל)	0	X			0	

נאוה כהן
אדריכלות נוף בע"מ
מושב מעונה 24920
טל: 04-9972642
פקס: 04-9571836
e-mail: office@nava-nof.com

קנ"מ 1:20,1:100
תאריך 01/21
מהדורה 2
תכנן
שרטט
ממדי הגליון 126x90
קובץ NP-920-NOF-PRATIM.DWG
קבצים נספחים
הגדרות הדפסה PPO-nof-mavat.ctb

המזמין: עדי הדר - ייזום ייעוץ וניהול הנדסי בע"מ
משרד הבינוי והשיכון

שם הפרויקט: פיתוח שצ"פים
שכונת הפרחים, חריש

תוכן הגליון: פרטי פיתוח
דיפון תעלת ניקוז, וריהוט גן
שצ"פים 931 927 920

מס' הפרויקט: 7409

מס' הגליון: P2

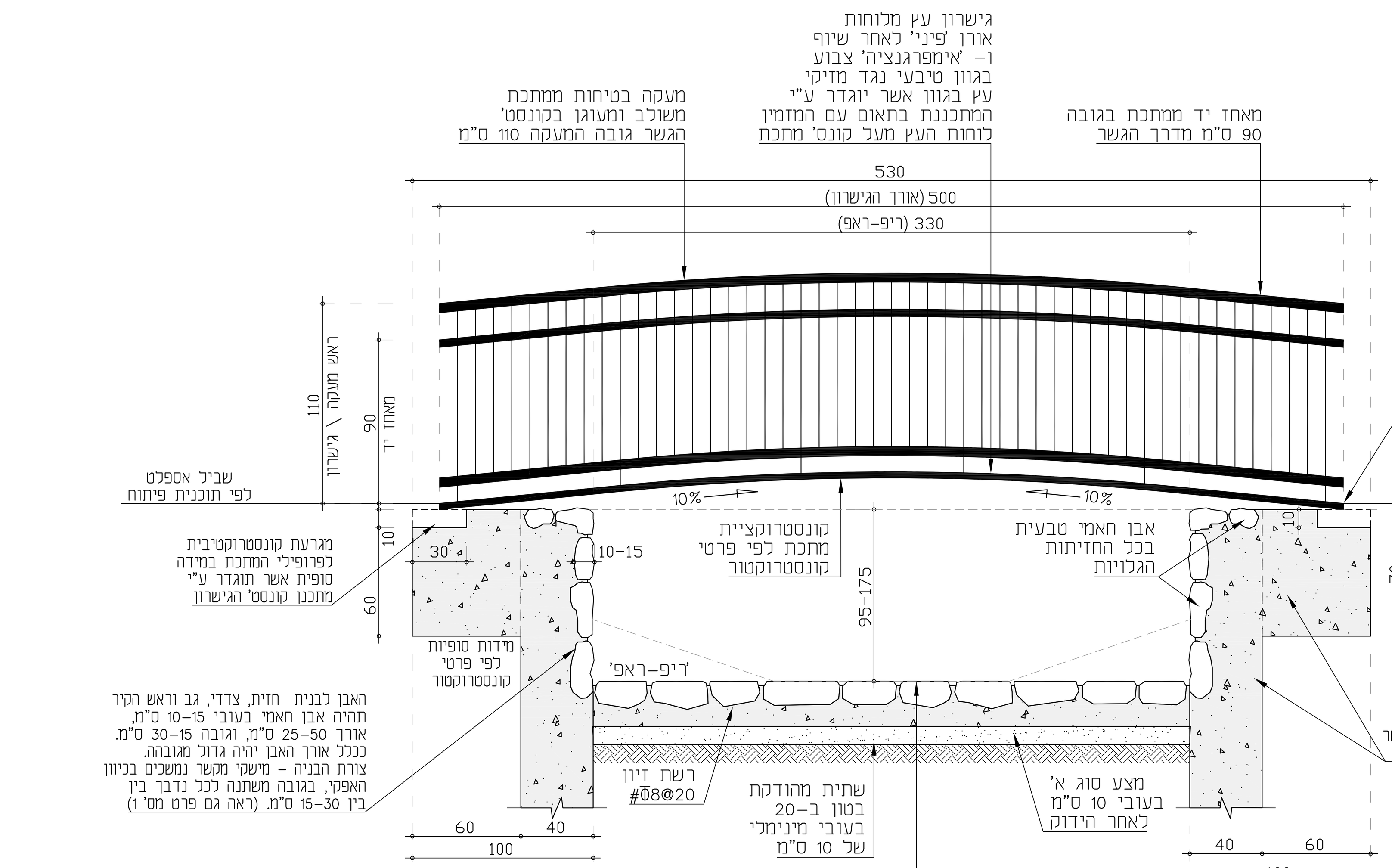

16 גשרון מתכת ועץ מעל תעלת 'ריף-ראף' חתך א-א קנ"מ 1:20

הערות כלליות לפרטים 16 17 18:

גשרונים ופרגולות כוללים במחירם תכנון מפורט לביצוע והגשתו לאישור, וכן את כל העבודות והחומרים הנדרשים לייצור ולהתקנה, לרבות הובלה, הנפה, ביסוס, וגימורים.

כתנאי מקדים לייצור הגשר ו/או ביצוע הכנות חפירה/קרקע ורכיבי ביסוס ותימוך קרקע יוגש תכנון מפורט לאישור המזמין אשר יועבר להתייחסות אדריכלית/יועץ קרקע/קונסטרוקטור. מטעם המזמין. התכנון המפורט יכלול פירוט לפי דיסציפלינות שלא ייפחת מהאמור להלן:

אדריכלות : כמפורט בתוכניות

קונסטרוקצית גשרון פלדה : חישוב סטטי מפורט + תוכ' ייצור (GNIWARD-POHS) הכוללת פירוט כלל רכיבי הגשרון לרבות מעקות, מאחז יד, מדרך עץ, הלבשות קצה ותיאום חיבור לפני הפיתוח המתוכננים

קונסטרוקצית פרגולות : חישוב סטטי מפורט + תוכ' ייצור (GNIWARD-POHS) הכוללת פירוט כלל רכיבי הפרגולה לרבות אביזרי עיגון, פרטי חיבור, פרטי סיכוך, הלבשות קצה ותיאום פרטי קצה.

ביסוס וקרקע: חישוב סטטי מפורט + פרטי ביצוע הכוללים תנוחה, פריסה וחתכי קירות/יסודות (תבניות + פרטי זיון) כולל פירוט שכבות מצעים, החלפת קרקע, מילוי למבנים וכולל פרטי נקזים, חיפוי אבן ותיאום התחברות לפיתוח מתוכנן

איטום: מפרט לביצוע מע' איטום והגנה על פני האיטום בהתאם להגדרות המפרט הכללי ו/או דרישות מיוחדות המיוחסות לרכיבי עץ שמטרתן הבטחת הקיים ובהתאם לתוכ' תחזוקת המבנה.

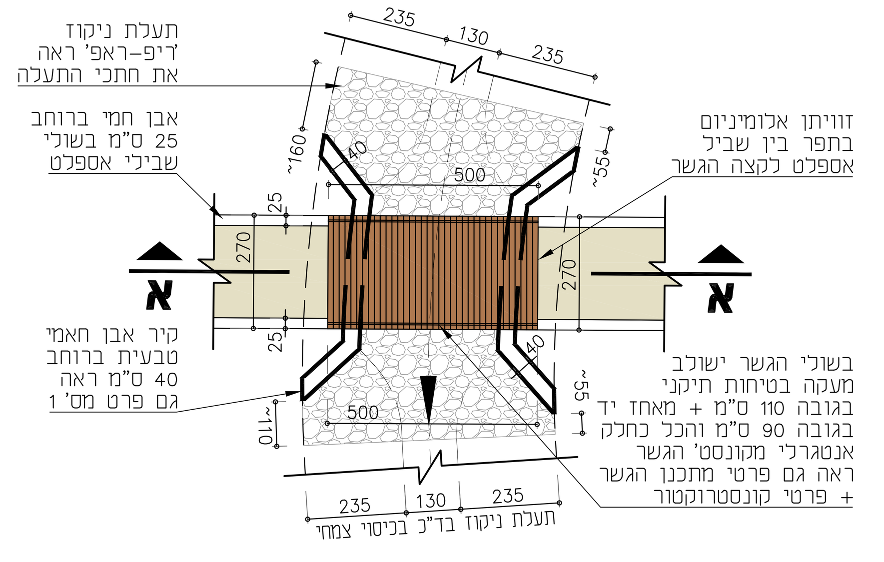

16 גשרון מתכת ועץ על תעלת ניקוז מבט על – קנ"מ 1:100

ראה הערות כלליות לפרטים 16 17 18

17 פרגולת עץ טרפזית מעמודים וקורות עץ אורן עגול עם קרוי מסנדות איקליפטוס לא מעובדות

תוצ' חברת 'יו-עץ' ש"ע מאושר

ראה הערות כלליות לפרטים 16 17 18

18 אלמנט הצללה דקורטיבי כשער כניסה לשכ' הפרחים מבנה מתיחה ממברני עמודי מתכת ויריעת פי.וי.סי מתוחה תוצ' חב' קשתות או ש"ע מאושר

מראה כללי ועקרוני להמחשה

ראה הערות כלליות לפרטים 16 17 18

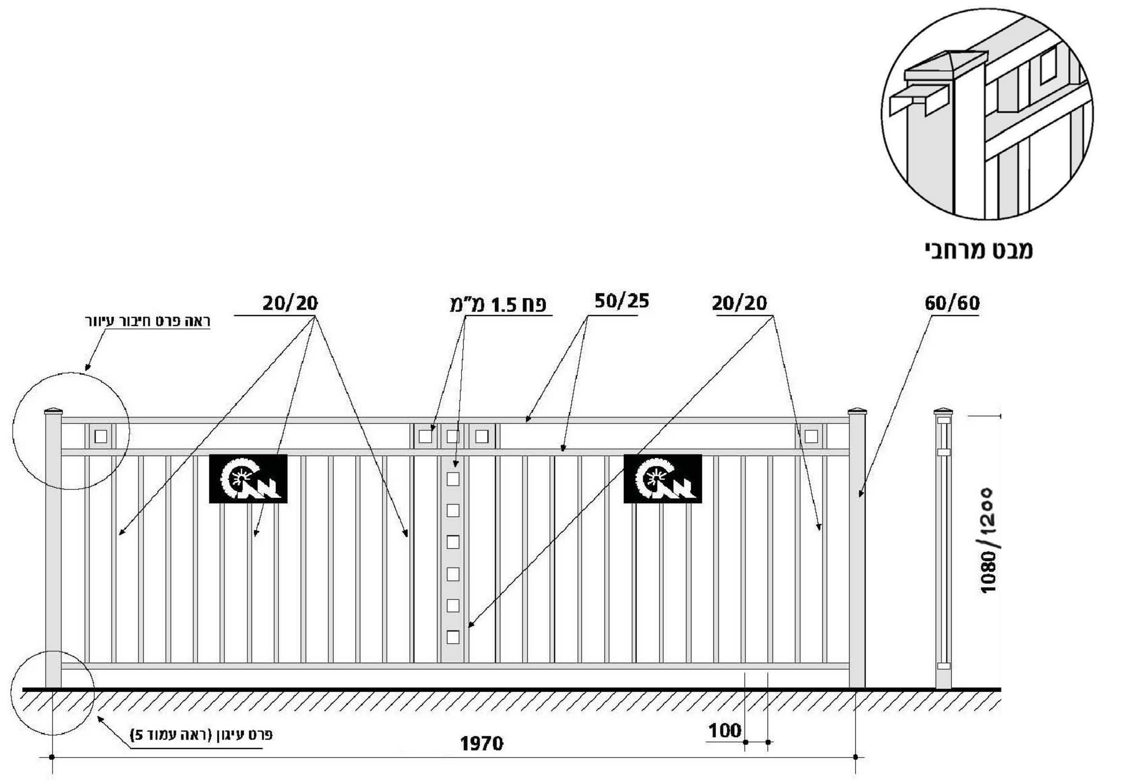

20.1 מעקה בטיחות דקורטיבי בגובה 1.08 או 1.20 מ'

דגם 'אורי' מק"ט 1107 תוצרת חב' 'אור תעש' או ש"ע מאושר בכל קטעי הגידור ההמשכיים לחזיתות המגרשים

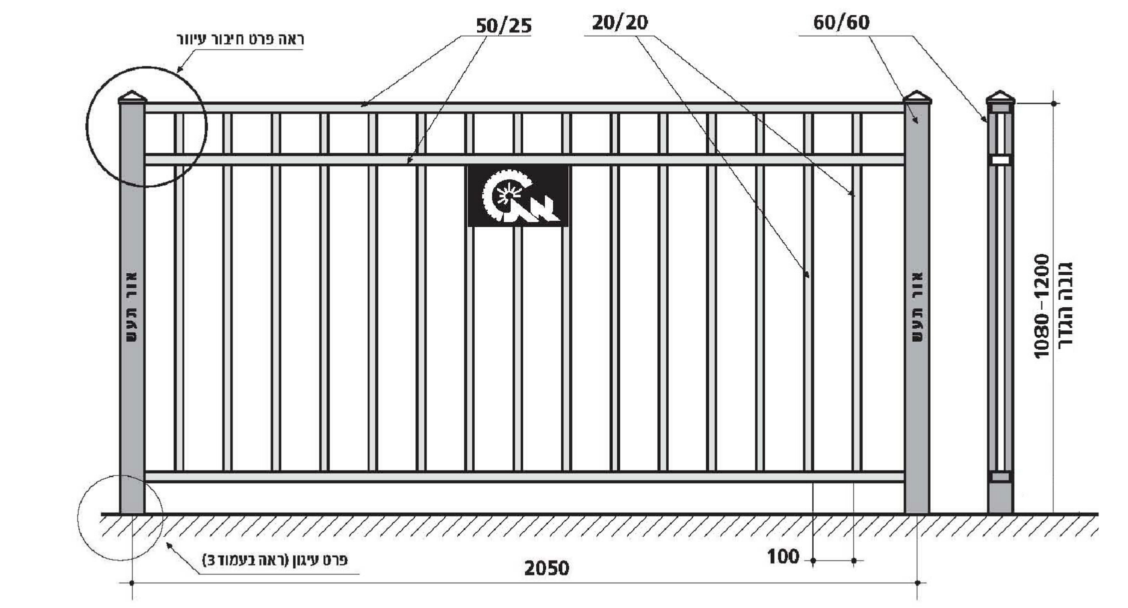

- מוטות 20\20 ע.ד. 1.50 מ"מ.
- עיגון המעקה לקיר בקדח "4 – 30 ס"מ לפחות חדירה לבטון.
- עיגון המעקה ביסוד 40\40\40 ס"מ בטון ב- 20.

- הערות:
- כל הנתונים התקבלו מהחבי המייצרת תוך עמידה בתקן 1142.
- גובה המעקה 108 ס"מ במקומות בהם הפרש הגובה בין שני מיפלסים אינו עולה על 2.50 ו- 120 ס"מ כאשר הפרש הגובה עולה על 2.50 מ'.

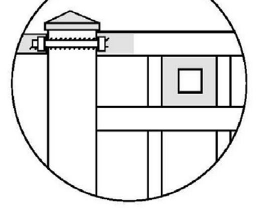

פרט חיבור עיוור

20.2 מעקה בטיחות דקורטיבי בגובה 1.08 או 1.20 מ' דגם

'אלעד משופר' מק"ט 1004 תוצרת חב' 'אור תעש' או ש"ע מאושר בכל קטעי הגידור בתחום השצ"פים כולל קטעים משופעים

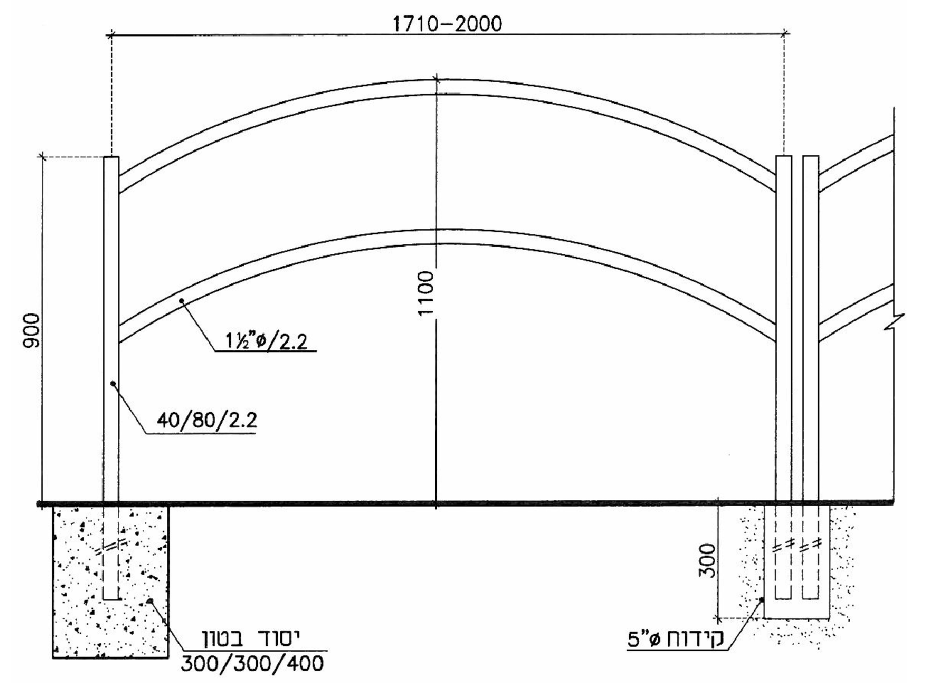

23 מעקה הולכה והפרדה דגם "מעקה כפול" או "קשתות" או ש"ע

תוצ' חב' 'אורלי' או תוצ' חב' יהודה גדרות ש"ע מאושר

הערה : ראה גם פרטי עיגון וביסוס והערות כלליות בגיליון זה.

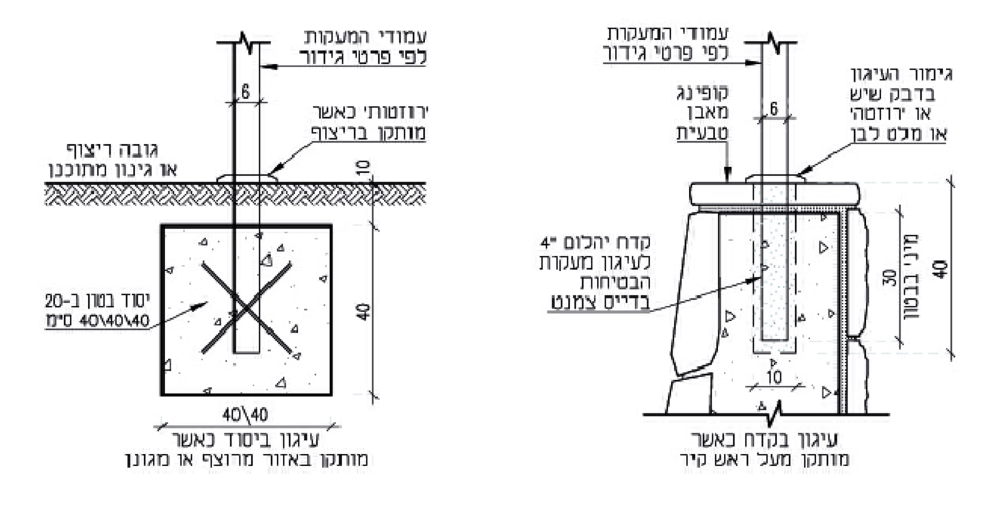

פרט כללי – ביסוס ועיגון מעקות וגדרות קנ"מ – 1:10

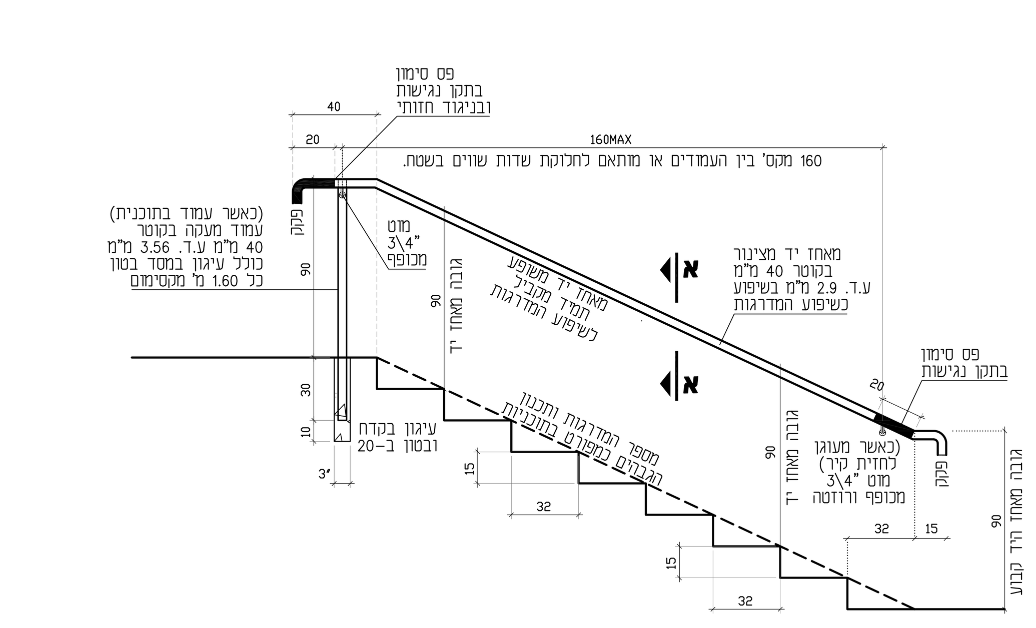

21 מאחז יד למדרגות

מבט – קנ"מ 1:20

הערות :
1. יש לבצע מדידות בשטח לפני היצור. ולהכין את המאחז כיחידה אחת לעיגון,
2. בכל מקרה מאחז היד יענה על דרישות תקנות התכנון והבניה, ומכון התקנים, ותובטח יציבותו המלאה.
3. כל חלקי המאחז יהיו מגולוונים וצבועים בצבע פוליאסטר בגוון לפי בחירת האדר' והכל כנדרש במיפרט.
4. מחיר היחידה כולל, אספקה, יצור וכיפוף במפעל מאושר, גילוון וצביעה בחתיכה אחת והתקנה בשטח.
5. עיגון המעקה יבוצע בקשחים "3 באבני הצד לעומק של 40 ס"מ לפחות המלאים בבטון ו\או במסד בטון 30\30\30 ס"מ מתחת לאבני הצד כולל תיקון המצב כקיים טרם התקנת המאחז.

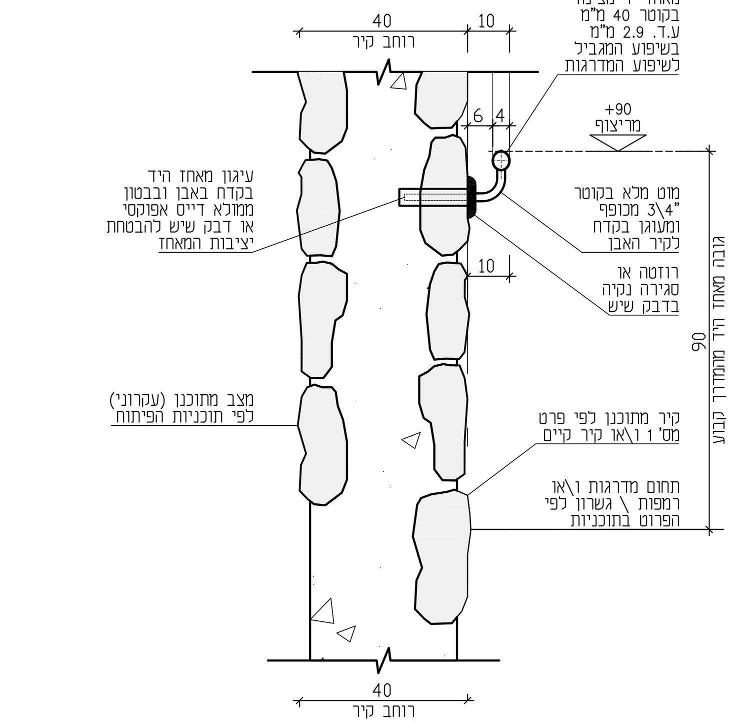

מאחז יד בגובה 90 ס"מ מעוגן לחזית קיר גבוה בקדח יעודי

חתך עקרוני – קנ"מ 1:10

הערות :
1. מאחז יד זה יבוצע ויעוגן לחזית קיר (כמסומן בתוכניות ובפריסות ולפי הנחיות המתכנן) ותמיד יהיה מקביל לשיפועי המדרגות \ רמפות.
2. מאחז היד תמיד בגובה 90 ס"מ מהמדרך.
3. הפן הפנימי (מסומן בפרט) של המעקה לא יחרוג יותר מ- 5 ס"מ מחוץ למהלך המדרגות \ רמפה ולא יחדור יותר מ- 10 ס"מ לתחום המהלך.
4. קוצות מאחז היד (עליון ותחתון) יבלטו 30 ס"מ מעבר לרום המדרגה הסמוך בקטע ישר, בגובה המאחז, ולאחריו יבוצע גמר מעוגל הסגור בפקק מרותך.
5. יש לוודא ולקבל אישור המפקח ליציבות המאחז.

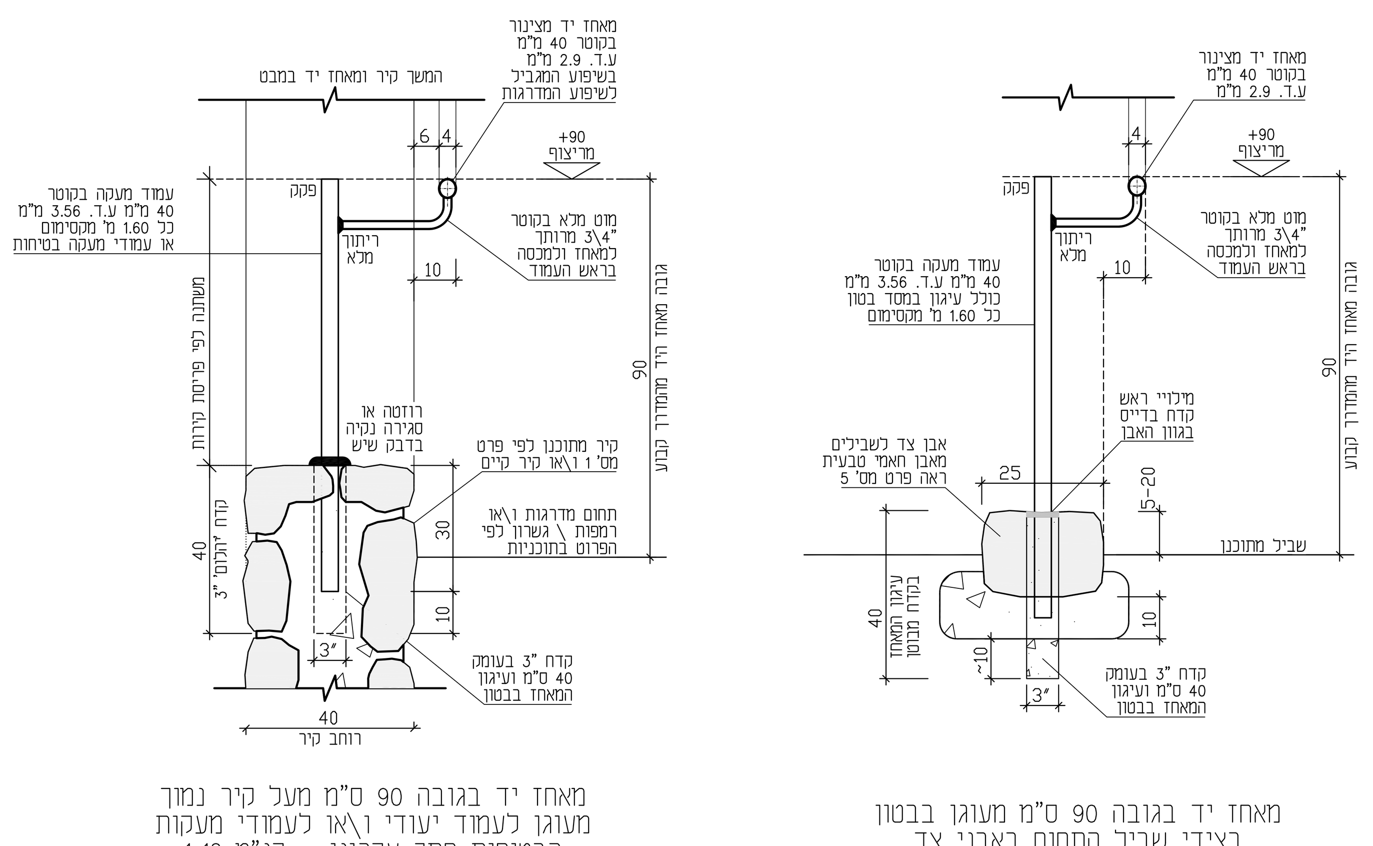

21 מאחז יד למדרגות

מבט – קנ"מ 1:20

24 ארון הגנה 'בלום גארד' לראש מערכת השקיה

הערות :
מיקום וגודל הארגז כמפורט בתוכנית הפיתוח ובתוכנית ההשקיה.
גודל הארגז הנדרש כמפורט בתוכנית השקיה ובכתב הכמויות.

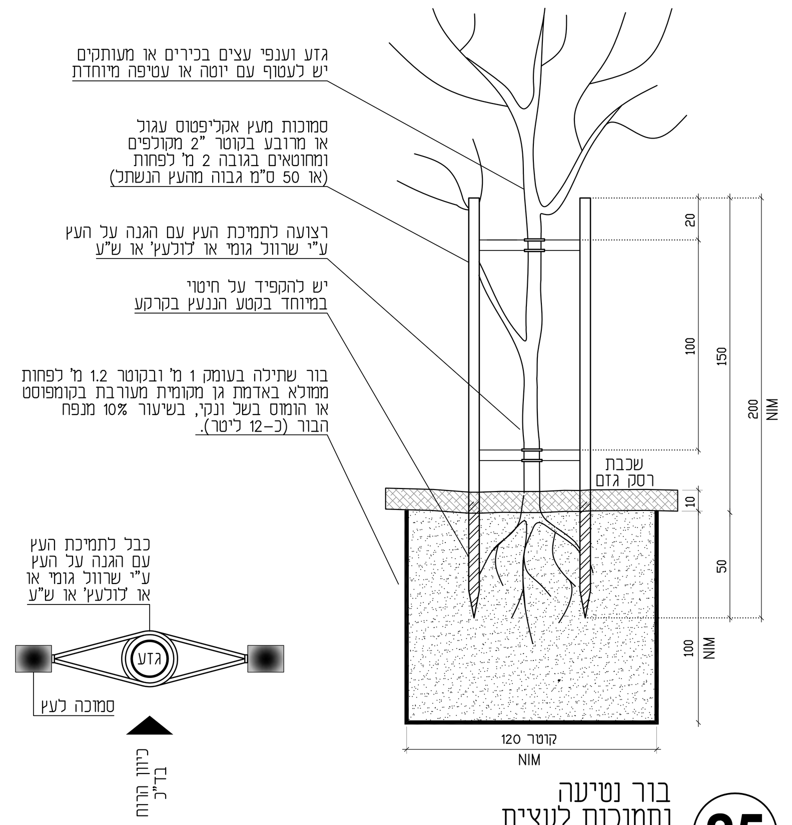

מבט על
קנ"מ 1:20

25 בור נטיעה וסמוכות לעצים
חתך קנ"מ 1:20

רשימת הפרטים בגיליון זה:

16	גשרון מקונסטרוקצית מתכת ומדרך עץ
17	פרגולה מעמודי וקורות עץ אורן עגול עם קירוי סנדות טבעיות מאקליפטוס
18	מצללות ממברניות – מבני מתיחה PVC כשער כניסה לשכ' הפרחים
21.1	מעקה בטיחות – המשכי לקיים ברחובות
21.2	מעקה בטיחות – כולל קטעים משופעים סמוך למדרגות – בתחום השצ"פ
22	מאחז יד למדרגות
23	מעקה הולכה והפרדה
24	ארון לראש מערכת השקיה
25	בור נטיעה וסמוכות לעץ

תאריך	תפוצה	כמות	לאישור	למכרז	לביצוע	מהדורה	שינויים
11/03/21	מ.מ.חריש, יועצים, דפנה תמיר, ינון מליחי (למכרז)	1				3	עדכון בור נטיעה לנפח 1.2 מ"ק
31/01/21	מ.מ.חריש, יועצים, דפנה תמיר, ינון מליחי (למכרז)	1				2	עדכון בור נטיעה לפי הערות מ.מ.חריש, ופרטי פרגולות וגישרון לפי הערות קונסט'
17/01/21	מ.מ.חריש, יועצים, דפנה תמיר, ינון מליחי (למכרז)	1				1	עדכונים כלליים קלים
29/11/20	ב.מחוזית, יועצים, דפנה תמיר, ינון מליחי (במייל)	1				0	
19/11/20	יועצים: נגישות, בטיחות, קונסטרוקטור	0				0	
16/11/20	דפנה תמיר,מיכל פישל, ינון מליחי (PDF במייל)	0				0	

נאוה כהן
אדריכלות נוף בע"מ
מושב מעונה 24920
טל: 04-9972642
פקס: 04-9571836
e-mail: office@nava-nof.com

קנ"מ	1:20,1:100
תאריך	03/21
מהדורה	3
תכנן	
שרטט	
ממדי הגליון	126x90
קובץ	NP-920-NOF-PRATIM.DWG
קבצים נוספים	
הגדרות הדפסה	PPO-nof-mavat. ctb

המזמין: עדי הדר - ייזום ייעוץ וניהול הנדסי בע"מ
משרד הבינוי והשיכון

שם הפרויקט: פיתוח שצ"פים
שכונת הפרחים, חריש

תוכן הגליון: פרטי פיתוח
גשרון,פרגולות,מעקות,א.השקיה,בור לעץ
שצ"פים 920 927 931

מס' הפרויקט: 7409

מס' הגליון: P3