מכרז מס' 2025/2020

עמיעד – 53 יח"ד –
השלמות שלב א' ומקטע כביש מס' 2

חוברת תכניות

בית ליגד 2, רח' המעיין 4, מודיעין, 7177872 | טל. 08-9709020 | פקס. 08-9709010 | office@adihadar.co.il

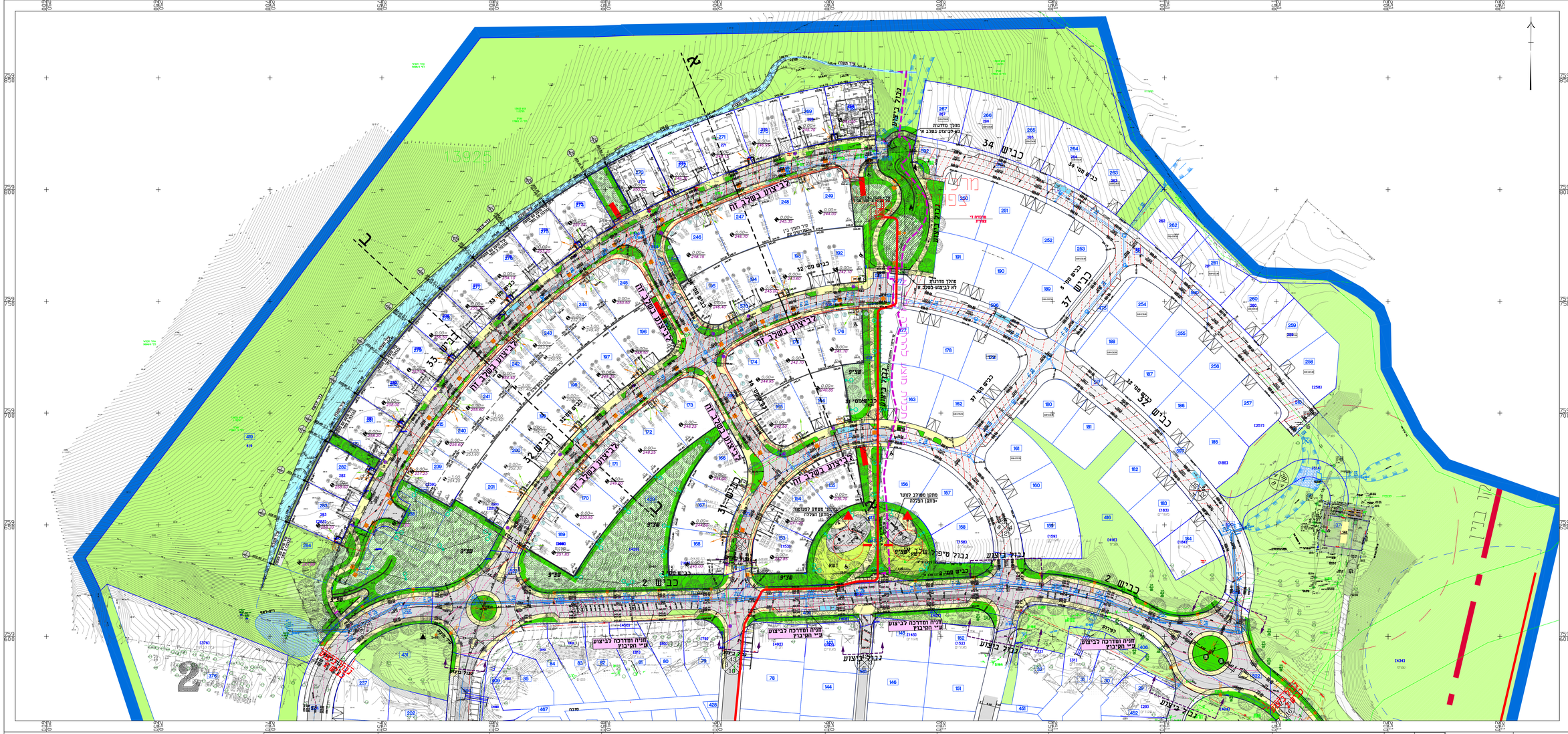
כביש 2
כביש 31
כביש 32
כביש 33
כביש 34
כביש 37
לביצוע בשלב זה
נבנל ביצוע
מחנה ומדרכה לביצוע
ע"י הקבלן
מחנה מפעלי משק למפעלות
ומחנה הפלגה
מחנה מאולכ לטורר
+מחנה הפלגה
שביל מיפרץ
שביל אופניים
שצ"פ
מבנה ציבור
מבנה מסחרי
מבנה מגורים
מבנה משולב
מבנה מלון
מבנה משרדים
מבנה תעשיה
מבנה חינוך
מבנה דת
מבנה ספורט
מבנה תרבות
מבנה רפואה
מבנה מוסד
מבנה מיוחד
מבנה מיוחד
מבנה מיוח

לביצוע\מכרז

מס'	תיאור	תאריך
	הערות ושינויים	
1		
2		
3		
4		
5		
6		
7		
8		
9		
10		
11		
12		
13		
14		
15		
16		
17		
18		
19		
20		
21		
22		

□ לעיון ○ למכרז △ לביצוע

שמיס מיכאל
חכמון כבישים ניקוז ופיתוח נוף
נצרת עילית רח' קרנבל 9 , 8
04-6476425 פקס 04-6476527
052-4757770

שם תכנית: קיבוץ עמיעד
מערכת כבישים

שם
השרטוט:
תכנית תנוחה - מעלת ניקוז צפונית

תכנון: מיכאל שרטוט: גרים ביקורת: מיכאל	0
קנ"מ: 1:250	תאריך: 23.09.20
מספר השרטוט: 2.07	הוכן עבור: משרד ביטוי והשיכון

אין לקבוע גדלים ע"י מדידה בשרטוט
על הקבלן לבקר את המידות בשטח

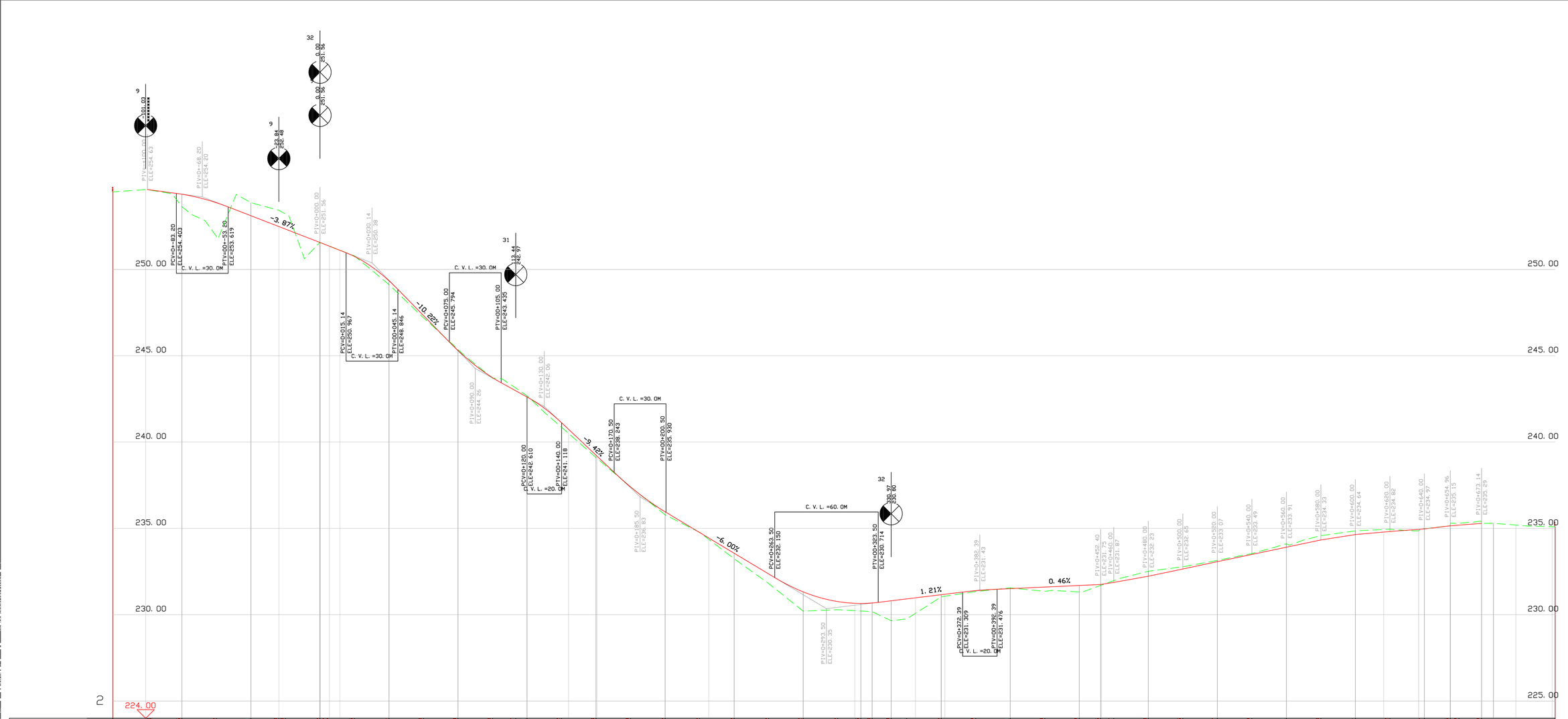

לביצוע\מכרז

הערות ושינויים	מס'	תאריך

לעיון ☐ למכרז ○ לביצוע △

שמיס מיכאל
מהנדס בניה ופיתוח בע"מ
כתובת עיקרית: רח' מכבי 9 / 8
טל': 04-6470682
פקס: 04-6576425
נייד: 052-4757967

שם תכנית: קיבוץ עמיעד
מערכת כבישים

שם
השרטוט: חתך לאורך כביש 2

תכנון: בוריס שרשטוב-בוריס	0
ביקור: מיכאל	
ק.מ.: 1:100/1000	תאריך: 23.09.20
מספר השרטוט: 4.01	הוכן עבור: משרד ביטוי והשיכון

אין לקבוע גדלים ע"י מדידה בשרטוט

על הקבלן לבקר את המידות במקום

רכבת העמקים

קטע א' – תכנון מפורט

שלב ב' – תכנון מפורט

תחנת הרכבת בעפולה

תחנת רכבת עפולה

תכנית פיתוח

תכנית מסילה

תכנית מסילה

**תכנית מסילה

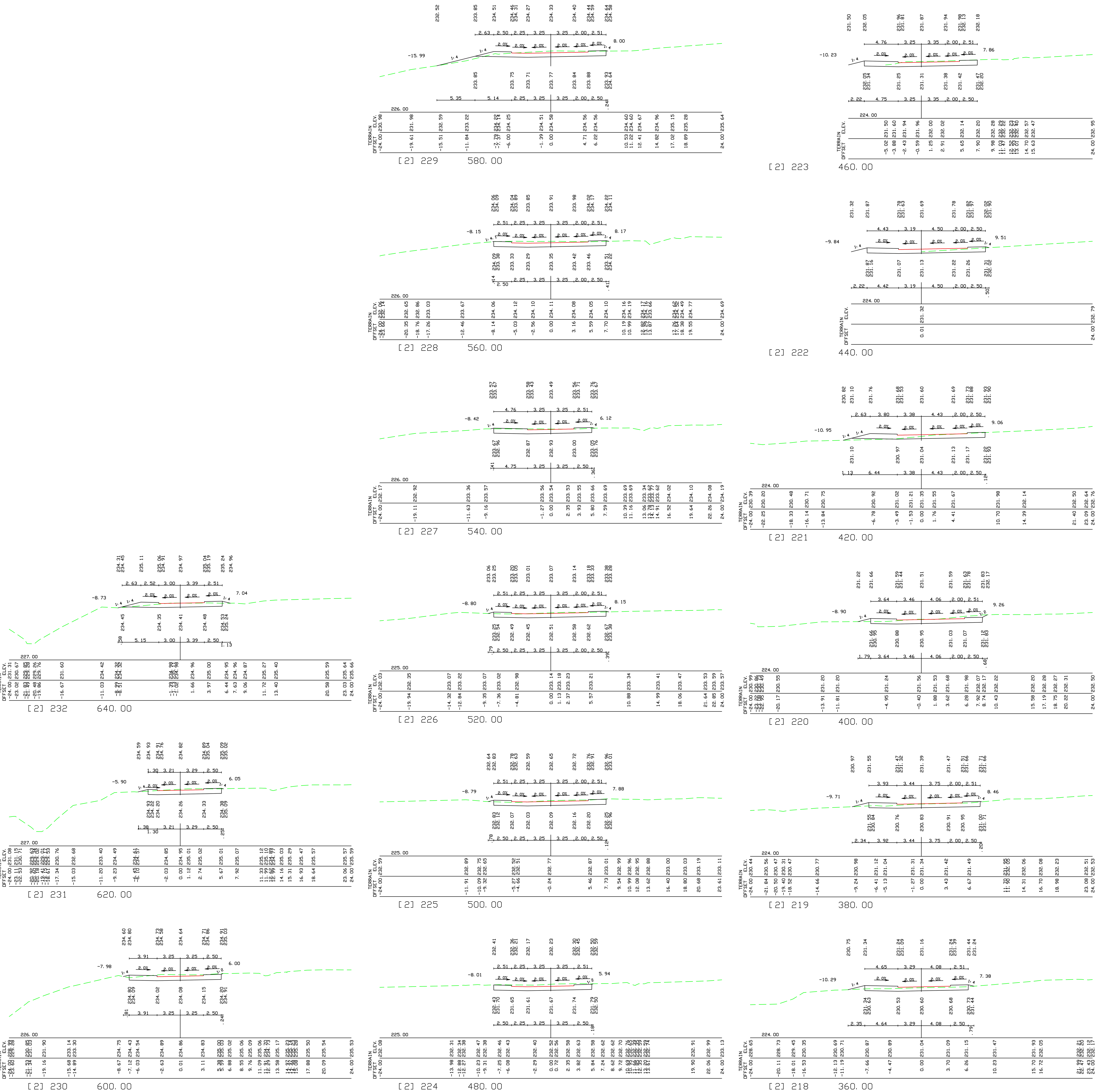

לביצוע\מכרז

מס'	תפוצה	תאריך

מס'	הערות ושנויים	תאריך
1		
2		
3		

לעיון ○ למכרז △ לביצוע

שמיס מיכאל

תכנון כבישים ניקוז ופתוח נוף
נצרת עילית רח לולב 9 . 8
טל:04-6470982 פקס:04-6576425
פל:052-475797

שם תכנית: קיבוץ עמיעד מערכת כבישים

שם השרטוט: חתכי רוחב - כביש 2
חתכים **218-232**

תכנן: מיכאל
שרטוט: לובה
ביקר: מיכאל

תאריך: 23.09.20 ק.מ.: 1:100

הוכן עבור: משרד בינוי והשיכון

מספר השרטוט: 5.02

אין לקבוע גדלים ע"י מדידה בשרטוט
על הקבלן לבקר את המידות במקום

מע"צ
החברה הממשלתית לדרכים בישראל בע"מ
ת.ד. 9 עמק חפר 3778625
טל: 09-8970620 פקס: 09-8970639

חתכים לרוחב

מספר	תאריך	תיאור השינוי	מבצע
1			
2			
3			
4			
5			
6			
7			
8			
9			
10			
11			
12			

רמת הגולן\ציר 77

תאריך:	הנדסת דרכים
קנ"מ:	1:100
מתכנן:	5.04
	תוכנית

ציר הפרופיל	ציר התנועה	תיאור

מפת מדידה

נקודות בקרה ומדידה
נ.צ רום מפה 2012 ITM 219,762.8 E 739,824.3 N
04-6542501.29 04-6470982.72
052-4757977.29

מס' תכנית: ת.ת.ד. 3308 – תוואי ראשי – תוואי ראשי
מתכנן: תוואי ראשי – תוואי ראשי
3308 ת.ת.ד

תוכנית:	
תוואי ראשי	
מתכנן:	
תוואי ראשי	
תאריך:	23.09.20
קנ"מ:	1:100
גרסה	5.04

1	תיקון תוואי ומפת מדידה	10.20
2	תיקון תוואי ומפת מדידה	12.20
3	תיקון תוואי ומפת מדידה	01.21
4	תיקון תוואי ומפת מדידה	02.21
5	תיקון תוואי ומפת מדידה	03.21
6	תיקון תוואי ומפת מדידה	04.21
7	תיקון תוואי ומפת מדידה	05.21
8	תיקון תוואי ומפת מדידה	06.21
9	תיקון תוואי ומפת מדידה	07.21
10	תיקון תוואי ומפת מדידה	08.21
11	תיקון תוואי ומפת מדידה	09.21
12	תיקון תוואי ומפת מדידה	10.21
13	תיקון תוואי ומפת מדידה	11.21
14	תיקון תוואי ומפת מדידה	12.21
15	תיקון תוואי ומפת מדידה	01.22
16	תיקון תוואי ומפת מדידה	02.22
17	תיקון תוואי ומפת מדידה	03.22
18	תיקון תוואי ומפת מדידה	04.22
19	תיקון תוואי ומפת מדידה	05.22
20	תיקון תוואי ומפת מדידה	06.22
21	תיקון תוואי ומפת מדידה	07.22
22	תיקון תוואי ומפת מדידה	08.22
23	תיקון תוואי ומפת מדידה	09.22
24	תיקון תוואי ומפת מדידה	10.22
25	תיקון תוואי ומפת מדידה	11.22
26	תיקון תוואי ומפת מדידה	12.22
27	תיקון תוואי ומפת מדידה	01.23
28	תיקון תוואי ומפת מדידה	02.23
29	תיקון תוואי ומפת מדידה	03.23
30	תיקון תוואי ומפת מדידה	04.23
31	תיקון תוואי ומפת מדידה	05.23
32	תיקון תוואי ומפת מדידה	06.23
33	תיקון תוואי ומפת מדידה	07.23
34	תיקון תוואי ומפת מדידה	08.23
35	תיקון תוואי ומפת מדידה	09.23
36	תיקון תוואי ומפת מדידה	10.23
37	תיקון תוואי ומפת מדידה	11.23
38	תיקון תוואי ומפת מדידה	12.23
39	תיקון תוואי ומפת מדידה	01.24
40	תיקון תוואי ומפת מדידה	02.24
41	תיקון תוואי ומפת מדידה	03.24
42	תיקון תוואי ומפת מדידה	04.24
43	תיקון תוואי ומפת מדידה	05.24
44	תיקון תוואי ומפת מדידה	06.24
45	תיקון תוואי ומפת מדידה	07.24
46	תיקון תוואי ומפת מדידה	08.24
47	תיקון תוואי ומפת מדידה	09.24
48	תיקון תוואי ומפת מדידה	10.24
49	תיקון תוואי ומפת מדידה	11.24
50	תיקון תוואי ומפת מדידה	12.24
51	תיקון תוואי ומפת מדידה	01.25
52	תיקון תוואי ומפת מדידה	02.25
53	תיקון תוואי ומפת מדידה	03.25
54	תיקון תוואי ומפת מדידה	04.25
55	תיקון תוואי ומפת מדידה	05.25
56	תיקון תוואי ומפת מדידה	06.25
57	תיקון תוואי ומפת מדידה	07.25
58	תיקון תוואי ומפת מדידה	08.25
59	תיקון תוואי ומפת מדידה	09.25
60	תיקון תוואי ומפת מדידה	10.25
61	תיקון תוואי ומפת מדידה	11.25
62	תיקון תוואי ומפת מדידה	12.25
63	תיקון תוואי ומפת מדידה	01.26
64	תיקון תוואי ומפת מדידה	02.26
65	תיקון תוואי ומפת מדידה	03.26
66	תיקון תוואי ומפת מדידה	04.26
67	תיקון תוואי ומפת מדידה	05.26
68	תיקון תוואי ומפת מדידה	06.26
69	תיקון תוואי ומפת מדידה	07.26
70	תיקון תוואי ומפת מדידה	08.26
71	תיקון תוואי ומפת מדידה	09.26
72	תיקון תוואי ומפת מדידה	10.26
73	תיקון תוואי ומפת מדידה	11.26
74	תיקון תוואי ומפת מדידה	12.26
75	תיקון תוואי ומפת מדידה	01.27
76	תיקון תוואי ומפת מדידה	02.27
77	תיקון תוואי ומפת מדידה	03.27
78	תיקון תוואי ומפת מדידה	04.27
79	תיקון תוואי ומפת מדידה	05.27
80	תיקון תוואי ומפת מדידה	06.27
81	תיקון תוואי ומפת מדידה	07.27
82	תיקון תוואי ומפת מדידה	08.27
83	תיקון תוואי ומפת מדידה	09.27
84	תיקון תוואי ומפת מדידה	10.27
85	תיקון תוואי ומפת מדידה	11.27
86	תיקון תוואי ומפת מדידה	12.27
87	תיקון תוואי ומפת מדידה	01.28
88	תיקון תוואי ומפת מדידה	02.28
89	תיקון תוואי ומפת מדידה	03.28
90	תיקון תוואי ומפת מדידה	04.28
91	תיקון תוואי ומפת מדידה	05.28
92	תיקון תוואי ומפת מדידה	06.28
93	תיקון תוואי ומפת מדידה	07.28
94	תיקון תוואי ומפת מדידה	08.28
95	תיקון תוואי ומפת מדידה	09.28
96	תיקון תוואי ומפת מדידה	10.28
97	תיקון תוואי ומפת מדידה	11.28
98	תיקון תוואי ומפת מדידה	12.28
99	תיקון תוואי ומפת מדידה	01.29
100	תיקון תוואי ומפת מדידה	02.29
101	תיקון תוואי ומפת מדידה	03.29
102	תיקון תוואי ומפת מדידה	04.29
103	תיקון תוואי ומפת מדידה	05.29
104	תיקון תוואי ומפת מדידה	06.29
105	תיקון תוואי ומפת מדידה	07.29
106	תיקון תוואי ומפת מדידה	08.29
107	תיקון תוואי ומפת מדידה	09.29
108	תיקון תוואי ומפת מדידה	10.29
109	תיקון תוואי ומפת מדידה	11.29
110	תיקון תוואי ומפת מדידה	12.29
111	תיקון תוואי ומפת מדידה	01.30
112	תיקון תוואי ומפת מדידה	02.30
113	תיקון תוואי ומפת מדידה	03.30
114	תיקון תוואי ומפת מדידה	04.30
115	תיקון תוואי ומפת מדידה	05.30
116	תיקון תוואי ומפת מדידה	06.30
117	תיקון תוואי ומפת מדידה	07.30
118	תיקון תוואי ומפת מדידה	08.30
119	תיקון תוואי ומפת מדידה	09.30
120	תיקון תוואי ומפת מדידה	10.30
121	תיקון תוואי ומפת מדידה	11.30
122	תיקון תוואי ומפת מדידה	12.30
123	תיקון תוואי ומפת מדידה	01.31
124	תיקון תוואי ומפת מדידה	02.31
125	תיקון תוואי ומפת מדידה	03.31
126	תיקון תוואי ומפת מדידה	04.31
127	תיקון תוואי ומפת מדידה	05.31
128	תיקון תוואי ומפת מדידה	06.31
129	תיקון תוואי ומפת מדידה	07.31
130	תיקון תוואי ומפת מדידה	08.31
131	תיקון תוואי ומפת מדידה	09.31
132	תיקון תוואי ומפת מדידה	10.31
133	תיקון תוואי ומפת מדידה	11.31
134	תיקון תוואי ומפת מדידה	12.31
135	תיקון תוואי ומפת מדידה	01.32
136	תיקון תוואי ומפת מדידה	02.32
137	תיקון תוואי ומפת מדידה	03.32
138	תיקון תוואי ומפת מדידה	04.32
139	תיקון תוואי ומפת מדידה	05.32
140	תיקון תוואי ומפת מדידה	06.32
141	תיקון תוואי ומפת מדידה	07.32
142	תיקון תוואי ומפת מדידה	08.32
143	תיקון תוואי ומפת מדידה	09.32
144	תיקון תוואי ומפת מדידה	10.32
145	תיקון תוואי ומפת מדידה	11.32
146	תיקון תוואי ומפת מדידה	12.32
147	תיקון תוואי ומפת מדידה	01.33
148	תיקון תוואי ומפת מדידה	02.33
149	תיקון תוואי ומפת מדידה	03.33
150	תיקון תוואי ומפת מדידה	04.33
151	תיקון תוואי ומפת מדידה	05.33
152	תיקון תוואי ומפת מדידה	06.33
153	תיקון תוואי ומפת מדידה	07.33
154	תיקון תוואי ומפת מדידה	08.33
155	תיקון תוואי ומפת מדידה	09.33
156	תיקון תוואי ומפת מדידה	10.33
157	תיקון תוואי ומפת מדידה	11.33
158	תיקון תוואי ומפת מדידה	12.33
159	תיקון תוואי ומפת מדידה	01.34
160	תיקון תוואי ומפת מדידה	02.34
161	תיקון תוואי ומפת מדידה	03.34
162	תיקון תוואי ומפת מדידה	04.34
163	תיקון תוואי ומפת מדידה	05.34
164	תיקון תוואי ומפת מדידה	06.34
165	תיקון תוואי ומפת מדידה	07.34
166	תיקון תוואי ומפת מדידה	08.34
167	תיקון תוואי ומפת מדידה	09.34
168	תיקון תוואי ומפת מדידה	10.34
169	תיקון תוואי ומפת מדידה	11.34
170	תיקון תוואי ומפת מדידה	12.34
171	תיקון תוואי ומפת מדידה	01.35
172	תיקון תוואי ומפת מדידה	02.35
173	תיקון תוואי ומפת מדידה	03.35
174	תיקון תוואי ומפת מדידה	04.35
175	תיקון תוואי ומפת מדידה	05.35
176	תיקון תוואי ומפת מדידה	06.35
177	תיקון תוואי ומפת מדידה	07.35
178	תיקון תוואי ומפת מדידה	08.35
179	תיקון תוואי ומפת מדידה	09.35
180	תיקון תוואי ומפת מדידה	10.35
181	תיקון תוואי ומפת מדידה	11.35
182	תיקון תוואי ומפת מדידה	12.35
183	תיקון תוואי ומפת מדידה	01.36
184	תיקון תוואי ומפת מדידה	02.36
185	תיקון תוואי ומפת מדידה	03.36
186	תיקון תוואי ומפת מדידה	04.36
187	תיקון תוואי ומפת מדידה	05.36
188	תיקון תוואי ומפת מדידה	06.36
189	תיקון תוואי ומפת מדידה	07.36
190	תיקון תוואי ומפת מדידה	08.36
191	תיקון תוואי ומפת מדידה	09.36
192	תיקון תוואי ומפת מדידה	10.36
193	תיקון תוואי ומפת מדידה	11.36
194	תיקון תוואי ומפת מדידה	12.36
195	תיקון תוואי ומפת מדידה	01.37
196	תיקון תוואי ומפת מדידה	02.37
197	תיקון תוואי ומפת מדידה	03.37
198	תיקון תוואי ומפת מדידה	04.37
199	תיקון תוואי ומפת מדידה	05.37
200	תיקון תוואי ומפת מדידה	06.37
201	תיקון תוואי ומפת מדידה	07.37
202	תיקון תוואי ומפת מדידה	08.37
203	תיקון תוואי ומפת מדידה	09.37
204	תיקון תוואי ומפת מדידה	10.37
205	תיקון תוואי ומפת מדידה	11.37
206	תיקון תוואי ומפת מדידה	12.37
207	תיקון תוואי ומפת מדידה	01.38
208	תיקון תוואי ומפת מדידה	02.38
209	תיקון תוואי ומפת מדידה	03.38
210	תיקון תוואי ומפת מדידה	04.38
211	תיקון תוואי ומפת מדידה	05.38
212	תיקון תוואי ומפת מדידה	06.38
213	תיקון תוואי ומפת מדידה	07.38
214	תיקון תוואי ומפת מדידה	08.38
215	תיקון תוואי ומפת מדידה	09.38
216	תיקון תוואי ומפת מדידה	10.38
217	תיקון תוואי ומפת מדידה	11.38
218	תיקון תוואי ומפת מדידה	12.38
219	תיקון תוואי ומפת מדידה	01.39
220	תיקון תוואי ומפת מדידה	02.39
221	תיקון תוואי ומפת מדידה	03.39
222	תיקון תוואי ומפת מדידה	04.39
223	תיקון תוואי ומפת מדידה	05.39
224	תיקון תוואי ומפת מדידה	06.39
225	תיקון תוואי ומפת מדידה	07.39
226	תיקון תוואי ומפת מדידה	08.39
227	תיקון תוואי ומפת מדידה	09.39
228	תיקון תוואי ומפת מדידה	10.39
229	תיקון תוואי ומפת מדידה	11.39
230	תיקון תוואי ומפת מדידה	12.39
231	תיקון תוואי ומפת מדידה	01.40
232	תיקון תוואי ומפת מדידה	02.40
233	תיקון תוואי ומפת מדידה	03.40
234	תיקון תוואי ומפת מדידה	04.40
235	תיקון תוואי ומפת מדידה	05.40
236	תיקון תוואי ומפת מדידה	06.40
237	תיקון תוואי ומפת מדידה	07.40
238	תיקון תוואי ומפת מדידה	08.40
239	תיקון תוואי ומפת מדידה	09.40
240	תיקון תוואי ומפת מדידה	10.40
241	תיקון תוואי ומפת מדידה	11.40
242	תיקון תוואי ומפת מדידה	12.40
243	תיקון תוואי ומפת מדידה	01.41
244	תיקון תוואי ומפת מדידה	02.41
245	תיקון תוואי ומפת מדידה	03.41
246	תיקון תוואי ומפת מדידה	04.41
247	תיקון תוואי ומפת מדידה	05.41
248	תיקון תוואי ומפת מדידה	06.41
249	תיקון תוואי ומפת מדידה	07.41
250	תיקון תוואי ומפת מדידה	08.41
251	תיקון תוואי ומפת מדידה	09.41
252	תיקון תוואי ומפת מדידה	10.41
253	תיקון תוואי ומפת מדידה	11.41
254	תיקון תוואי ומפת מדידה	12.41
255	תיקון תוואי ומפת מדידה	01.42
256	תיקון תוואי ומפת מדידה	02.42
257	תיקון תוואי ומפת מדידה	03.42
258	תיקון תוואי ומפת מדידה	04.42
259	תיקון תוואי ומפת מדידה	05.42
260	תיקון תוואי ומפת מדידה	06.42
261	תיקון תוואי ומפת מדידה	07.42
262	תיקון תוואי ומפת מדידה	08.42
263	תיקון תוואי ומפת מדידה	09.42
264	תיקון תוואי ומפת מדידה	10.42
265	תיקון תוואי ומפת מדידה	11.42
266	תיקון תוואי ומפת מדידה	12.42
267	תיקון תוואי ומפת מדידה	01.43
268	תיקון תוואי ומפת מדידה	02.43
269	תיקון תוואי ומפת מדידה	03.43
270	תיקון תוואי ומפת מדידה	04.43
271	תיקון תוואי ומפת מדידה	05.43
272	תיקון תוואי ומפת מדידה	06.43
273	תיקון תוואי ומפת מדידה	07.43
274	תיקון תוואי ומפת מדידה	08.43
275	תיקון תוואי ומפת מדידה	09.43
276	תיקון תוואי ומפת מדידה	10.43
277	תיקון תוואי ומפת מדידה	11.43
278	תיקון תוואי ומפת מדידה	12.43
279	תיקון תוואי ומפת מדידה	01.44
280	תיקון תוואי ומפת מדידה	02.44
281	תיקון תוואי ומפת מדידה	03.44
282	תיקון תוואי ומפת מדידה	04.44
283	תיקון תוואי ומפת מדידה	05.44
284	תיקון תוואי ומפת מדידה	06.44
285	תיקון תוואי ומפת מדידה	07.44
286	תיקון תוואי ומפת מדידה	08.44
287	תיקון תוואי ומפת מדידה	09.44
288	תיקון תוואי ומפת מדידה	10.44
289	תיקון תוואי ומפת מדידה	11.44
290	תיקון תוואי ומפת מדידה	12.44
291	תיקון תוואי ומפת מדידה	01.45
292	תיקון תוואי ומפת מדידה	02.45
293	תיקון תוואי ומפת מדידה	03.45
294	תיקון תוואי ומפת מדידה	04.45
295	תיקון תוואי ומפת מדידה	05.45
296	תיקון תוואי ומפת מדידה	06.45
297	תיקון תוואי ומפת מדידה	07.45
298	תיקון תוואי ומפת מדידה	08.45
299	תיקון תוואי ומפת מדידה	09.45
300	תיקון תוואי ומפת מדידה	10.45
301	תיקון תוואי ומפת מדידה	11.45
302	תיקון תוואי ומפת מדידה	12.45
303	תיקון תוואי ומפת מדידה	01.46
304	תיקון תוואי ומפת מדידה	02.46
305	תיקון תוואי ומפת מדידה	03.46
306	תיקון תוואי ומפת מדידה	04.46
307	תיקון תוואי ומפת מדידה	05.46
308	תיקון תוואי ומפת מדידה	06.46
309	תיקון תוואי ומפת מדידה	07.46
310	תיקון תוואי ומפת מדידה	08.46
311	תיקון תוואי ומפת מדידה	09.46
312	תיקון תוואי ומפת מדידה	10.46
313	תיקון תוואי ומפת מדידה	11.46
314	תיקון תוואי ומפת מדידה	12.46
315	תיקון תוואי ומפת מדידה	01.47
316	תיקון תוואי ומפת מדידה	02.47
317	תיקון תוואי ומפת מדידה	03.47
318	תיקון תוואי ומפת מדידה	04.47
319	תיקון תוואי ומפת מדידה	05.47
320	תיקון תוואי ומפת מדידה	06.47
321	תיקון תוואי ומפת מדידה	07.47
322	תיקון תוואי ומפת מדידה	08.47
323	תיקון תוואי ומפת מדידה	09.47
324	תיקון תוואי ומפת מדידה	10.47
325	תיקון תוואי ומפת מדידה	11.47
326	תיקון תוואי ומפת מדידה	12.47
327	תיקון תוואי ומפת מדידה	01.48
328	תיקון תוואי ומפת מדידה	02.48
329	תיקון תוואי ומפת מדידה	03.48
330	תיקון תוואי ומפת מדידה	04.48
331	תיקון תוואי ומפת מדידה	05.48
332	תיקון תוואי ומפת מדידה	06.48
333	תיקון תוואי ומפת מדידה	07.48
334	תיקון תוואי ומפת מדידה	08.48
335	תיקון תוואי ומפת מדידה	09.48
336	תיקון תוואי ומפת מדידה	10.48
337	תיקון תוואי ומפת מדידה	11.48
338	תיקון תוואי ומפת מדידה	12.48
339	תיקון תוואי ומפת מדידה	01.49
340	תיקון תוואי ומפת מדידה	02.49
341	תיקון תוואי ומפת מדידה	03.49
342	תיקון תוואי ומפת מדידה	04.49
343	תיקון תוואי ומפת מדידה	05.49
344	תיקון תוואי ומפת מדידה	06.49
345	תיקון תוואי ומפת מדידה	07.49
346	תיקון תוואי ומפת מדידה	08.49
347	תיקון תוואי ומפת מדידה	09.49
348	תיקון תוואי ומפת מדידה	10.49
349	תיקון תוואי ומפת מדידה	11.49
350	תיקון תוואי ומפת מדידה	12.49
351	תיקון תוואי ומפת מדידה	01.50
352	תיקון תוואי ומפת מדידה	02.50
353	תיקון תוואי ומפת מדידה	03.50
354	תיקון תוואי ומפת מדידה	04.50
355	תיקון תוואי ומפת מדידה	05.50
356	תיקון תוואי ומפת מדידה	06.50
357	תיקון תוואי ומפת מדידה	07.50
358	תיקון תוואי ומפת מדידה	08.50
359	תיקון תוואי ומפת מדידה	09.50
360	תיקון תוואי ומפת מדידה	10.50
361	תיקון תוואי ומפת מדידה	11.50
362	תיקון תוואי ומפת מדידה	12.50
363	תיקון תוואי ומפת מדידה	01.51
364	תיקון תוואי ומפת מדידה	02.51
365	תיקון תוואי ומפת מדידה	03.51
366	תיקון תוואי ומפת מדידה	04.51
367	תיקון תוואי ומפת מדידה	05.51
368	תיקון תוואי ומפת מדידה	06.51
369	תיקון תוואי ומפת מדידה	07.51
370	תיקון תוואי ומפת מדידה	08.51
371	תיקון תוואי ומפת מדידה	09.51
372	תיקון תוואי ומפת מדידה	10.51
373	תיקון תוואי ומפת מדידה	11.51
374	תיקון תוואי ומפת מדידה	12.51
375	תיקון תוואי ומפת מדידה	01.52
376	תיקון תוואי ומפת מדידה	02.52
377	תיקון תוואי ומפת מדידה	03.52
378	תיקון תוואי ומפת מדידה	04.52
379	תיקון תוואי ומפת מדידה	05.52
380	תיקון תוואי ומפת מדידה	06.52
381	תיקון תוואי ומפת מדידה	07.52
382	תיקון תוואי ומפת מדידה	08.52
383	תיקון תוואי ומפת מדידה	09.52
384	תיקון תוואי ומפת מדידה	10.52
385	תיקון תוואי ומפת מדידה	11.52
386	תיקון תוואי ומפת מדידה	12.52
387	תיקון תוואי ומפת מדידה	01.53
388	תיקון תוואי ומפת מדידה	02.53
389	תיקון תוואי ומפת מדידה	03.53
390	תיקון תוואי ומפת מדידה	04.53
391	תיקון תוואי ומפת מדידה	05.53
392	תיקון תוואי ומפת מדידה	06.53
393	תיקון תוואי ומפת מדידה	07.53
394	תיקון תוואי ומפת מדידה	08.53
395	תיקון תוואי ומפת מדידה	09.53
396	תיקון תוואי ומפת מדידה	10.53
397	תיקון תוואי ומפת מדידה	11.53
398	תיקון תוואי ומפת מדידה	12.53
399	תיקון תוואי ומפת מדידה	01.54
400	תיקון תוואי ומפת מדידה	02.54
401	תיקון תוואי ומפת מדידה	03.54
402	תיקון תוואי ומפת מדידה	04.54
403	תיקון תוואי ומפת מדידה	05.54
404	תיקון תוואי ומפת מדידה	06.54
405	תיקון תוואי ומפת מדידה	07.54
406	תיקון תוואי ומפת מדידה	08.54
407	תיקון תוואי ומפת מדידה	09.54
408	תיקון תוואי ומפת מדידה	10.54
409	תיקון תוואי ומפת מדידה	11.54
410	תיקון תוואי ומפת מדידה	12.54
411	תיקון תוואי ומפת מדידה	01.55
412	תיקון תוואי ומפת מדידה	02.55
413	תיקון תוואי ומפת מדידה	03.55
414	תיקון תוואי ומפת מדידה	04.55
415	תיקון תוואי ומפת מדידה	05.55
416	תיקון תוואי ומפת מדידה	06.55
417	תיקון תוואי ומפת מדידה	07.55
418	תיקון תוואי ומפת מדידה	08.55
419	תיקון תוואי ומפת מדידה	09.55
420	תיקון תוואי ומפת מדידה	10.55
421	תיקון תוואי ומפת מדידה	11.55
422	תיקון תוואי ומפת מדידה	12.55
423	תיקון תוואי ומפת מדידה	01.56
424	תיקון תוואי ומפת מדידה	02.56
425	תיקון תוואי ומפת מדידה	03.56
426	תיקון תוואי ומפת מדידה	04.56
427	תיקון תוואי ומפת מדידה	05.56
428	תיקון תוואי ומפת מדידה	06.56
429	תיקון תוואי ומפת מדידה	07.56
430	תיקון תוואי ומפת מדידה	08.56
431	תיקון תוואי ומפת מדידה	09.56
432	תיקון תוואי ומפת מדידה	10.56
433	תיקון תוואי ומפת מדידה	11.56
434	תיקון תוואי ומפת מדידה	12.56
435	תיקון תוואי ומפת מדידה	01.57
436	תיקון תוואי ומפת מדידה	02.57
437	תיקון תוואי ומפת מדידה	03.57
438	תיקון תוואי ומפת מדידה	04.57
439	תיקון תוואי ומפת מדידה	05.57
440	תיקון תוואי ומפת מדידה	06.57
441	תיקון תוואי ומפת מדידה	07.57
442	תיקון תוואי ומפת מדידה	08.57
443	תיקון תוואי ומפת מדידה	09.57
444	תיקון תוואי ומפת מדידה	10.57
445	תיקון תוואי ומפת מדידה	11.57
446	תיקון תוואי ומפת מדידה	12.57
447	תיקון תוואי ומפת מדידה	01.58
448	תיקון תוואי ומפת מדידה	02.58
449	תיקון תוואי ומפת מדידה	03.58
450	תיקון תוואי ומפת מדידה	04.58
451	תיקון תוואי ומפת מדידה	05.58
452	תיקון תוואי ומפת מדידה	06.58
453	תיקון תוואי ומפת מדידה	07.58
454	תיקון תוואי ומפת מדידה	08.58
455	תיקון תוואי ומפת מדידה	09.58
456	תיקון תוואי ומפת מדידה	10.58
457	תיקון תוואי ומפת מדידה	11.58
458	תיקון תוואי ומפת מדידה	12.58
459	תיקון תוואי ומפת מדידה	01.59
460	תיקון תוואי ומפת מדידה	02.59
461	תיקון תוואי ומפת מדידה	03.59
462	תיקון תוואי ומפת מדידה	04.59
463	תיקון תוואי ומפת מדידה	05.59
464	תיקון תוואי ומפת מדידה	06.59
465	תיקון תוואי ומפת מדידה	07.59
466	תיקון תוואי ומפת מדידה	08.59
467	תיקון תוואי ומפת מדידה	09.59
468	תיקון תוואי ומפת מדידה	10.59
469	תיקון תוואי ומפת מדידה	11.59
470	תיקון תוואי ומפת מדידה	12.59
471	תיקון תוואי ומפת מדידה	01.60
472	תיקון תוואי ומפת מדידה	02.60
473	תיקון תוואי ומפת מדידה	03.60
474	תיקון תוואי ומפת מדידה	04.60
475	תיקון תוואי ומפת מדידה	05.60
476	תיקון תוואי ומפת מדידה	06.60
477	תיקון תוואי ומפת מדידה	07.60
478	תיקון תוואי ומפת מדידה	08.60
479	תיקון תוואי ומפת מדידה	09.60
480	תיקון תוואי ומפת מדידה	10.60
481	תיקון תוואי ומפת מדידה	11.60
482	תיקון תוואי ומפת מדידה	12.60
483	תיקון תוואי ומפת מדידה	01.61
484	תיקון תוואי ומפת מדידה	02.61
485	תיקון תוואי ומפת מדידה	03.61
486	תיקון תוואי ומפת מדידה	04.61
487	תיקון תוואי ומפת מדידה	05.61
488	תיקון תוואי ומפת מדידה	06.61
489	תיקון תוואי ומפת מדידה	07.61
490	תיקון תוואי ומפת מדידה	08.61
491	תיקון תוואי ומפת מדידה	09.61
492	תיקון תוואי ומפת מדידה	10.61
493	תיקון תוואי ומפת מדידה	11.61
494	תיקון תוואי ומפת מדידה	12.61
495	תיקון תוואי ומפת מדידה	01.62
496	תיקון תוואי ומפת מדידה	02.62
497	תיקון תוואי ומפת מדידה	03.62
498	תיקון תוואי ומפת מדידה	04.62
499	תיקון תוואי ומפת מדידה	05.62
500	תיקון תוואי ומפת מדידה	06.62
501	תיקון תוואי ומפת מדידה	07.62
502	תיקון תוואי ומפת מדידה	08.62
503	תיקון תוואי ומפת מדידה	09.62
504	תיקון תוואי ומפת מדידה	10.62
505	תיקון תוואי ומפת מדידה	11.62
506	תיקון תוואי ומפת מדידה	12.62
507	תיקון תוואי ומפת מדידה	01.63
508	תיקון תוואי ומפת מדידה	02.63
509	תיקון תוואי ומפת מדידה	03.63
510	תיקון תוואי ומפת מדידה	04.63
511	תיקון תוואי ומפת מדידה	05.63
512	תיקון תוואי ומפת מדידה	06.63
513	תיקון תוואי ומפת מדידה	07.63
514	תיקון תוואי ומפת מדידה	08.63
515	תיקון תוואי ומפת מדידה	09.63
516	תיקון תוואי ומפת מדידה	10.63
517	תיקון תוואי ומפת מדידה	11.63
518	תיקון תוואי ומפת מדידה	12.63
519	תיקון תוואי ומפת מדידה	01.64
520	תיקון תוואי ומפת מדידה	02.64
521	תיקון תוואי ומפת מדידה	03.64
522	תיקון תוואי ומפת מדידה	04.64
523	תיקון תוואי ומפת מדידה	05.64
524	תיקון תוואי ומפת מדידה	06.64
525	תיקון תוואי ומפת מדידה	07.64
526	תיקון תוואי ומפת מדידה	08.64
527	תיקון תוואי ומפת מדידה	09.64
528	תיקון תוואי ומפת מדידה	10.64
529	תיקון תוואי ומ

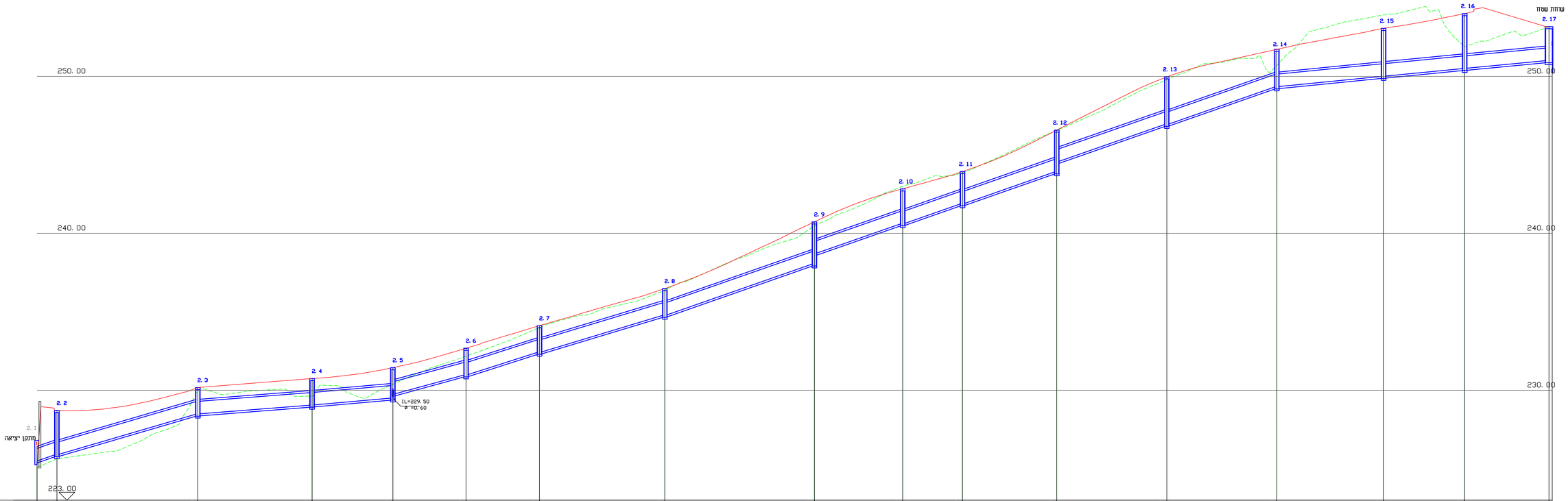
250. 00
240. 00
230. 00
223. 00
מתקן יציאה
IL=229. 50
ø 40. 60
שדמות שמח
2. 1
2. 2
2. 3
2. 4
2. 5
2. 6
2. 7
2. 8
2. 9
2. 10
2. 11
2. 12
2. 13
2. 14
2. 15
2. 16
2. 17

uzLin

| | | |

ՀԱՏԱԿԱԳԾԵՐ

ՀԱՄ.	ԱՆՎԱՆՈՒՄ ԿԱՄ ՆՇՈՒՄ	ԹՈՒՂԹ
1		

ՀՀ ԼՈՌՈՒ ՄԱՐԶԻ ԳՅՈՒՂԱՊԵՏԱՐԱՆ

ՀՀ ԼՈՌՈՒ ՄԱՐԶԻ ՎԱՆԱՁՈՐ ՔԱՂԱՔԱՊԵՏԱՐԱՆ

ՀԱՄԱՀՈՂԱԿ: Ա.Ա. ԱՍՏՎԱԾԱՏՐԻՒՐ

ԳԼԽԱՎՈՐ ՃԱՐՏԱՐԱՊԵՏ: Ա.Ա. ԱՍՏՎԱԾԱՏՐԻՒՐ

ՀՀ ԼՈՌՈՒ ՄԱՐԶԻ ՎԱՆԱՁՈՐ ՔԱՂԱՔԱՊԵՏԱՐԱՆ

חתך טיפוסי לקיר תומך (עמיעד)

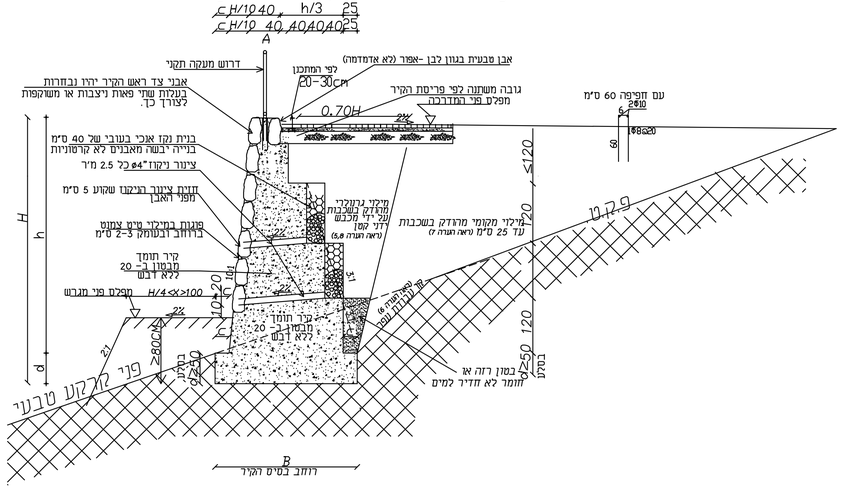

חזית קיר

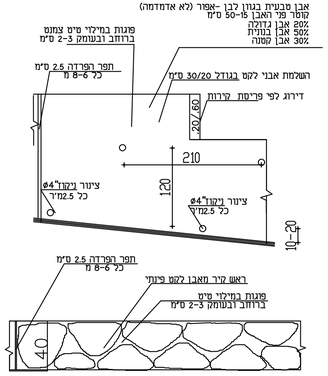

מבט על ראש קיר

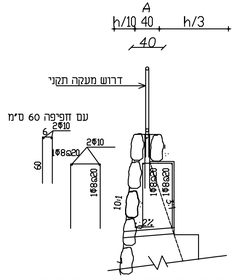

פרט ראש קיר

הוראות לביצוע

השיפוע בחזית הקיר
השיפוע בגב הקיר
d= מזירת הרסוד בסלע בריא לפחות
C= הבליטה של הרסוד בחזית הקיר
25= הבליטה של הרסוד בגב הקיר

1. יש לבצע תפר אכיר עם קלקר בשביל 2.5 ס"מ כל 6-8 מ' שיעבור גם ביסוד הקיר.
2. הנקזים יהיו מצינורות "ϕ4 כל 2.5 מ'ר, לרבות שק חציץ רחוץ בקצה הצינור בצד המילוי בקוטר 0.5מ', לפחות. השק עשוי מבד ניאוסכבי לא ארוג, במשקל 200 גר'/מ"ר נדרש הנקז התחתון 10 עד 20 ס"מ מעל מפלס סוף קרקעות מתוכננים
3. יש לבצע מעקה להולכי רגל בראש הקיר לפי פרט אדריכלית הגוף ועל פי ת"י 1142
4. הקיר עשוי בטון ב-20 מלא ללא דבש וחזית מאבן לקט ע"פ דרישת אדריכלית הגוף.
5. מילוי הקיר ברוחב זה לפחות צמוד לגב הקיר כדי לא להכניס לחצים מוקדמים בקיר התומך ויהודק במכבש ידני קטן .
6. שיפוע פני (קו) עבודות הגפר :(לפי הוראות יועץ הקרקע או מנהח הפרויקט)
7. המילוי יונח בשכבות של עד 25 ס"מ ברוחו ויהודק באמצעות מכבש ויבציעני כבד (אשר משקלו הסטטי לפחות 10 טון) , יש לעבור על כל שכבה לפחות 7 פעמים , לצפיפות של 98% מודיפייד אאשהטו
8. המילוי הצמוד לגב הקיר יהיה בריצוצה שרוחבה לפחות50% מגובה הקיר יהיה מחומר גרנולארי , המכיל עד 20% דקים העוברים נפה מספר 200 , המילוי יונח בשכבות אופקיות של 25- 20 ס"מ ויהודק באמצעות מכבש לצפיפות של98% מוד. אאשהטו.
9. עומק הרסוד בחזית הקיר לפחות 80 ס"מ בתנאי שהחדירה המינימלית בסלע בריא 50 ס"מ כלומר $d \geq 50CM$
10- בקירות המתוכננים להרבנות על מדרון משופע, עומק תחתית יסוד הקיר בתומך יהיה כזה שהמרחק האופקי בין קצה תחתית הרסוד לבין המדרון יהיה לפחות ו מ ולפחות0.25מגובה הקיר $H/4<X>100$

10. יש להתחיש לחוו"ד יועץ הקרקע ולבצע את הדרישות באכיפה חמורה

עמודה1	עמודה2	עמודה3	עמודה4	עמודה5	עמודה6	עמודה7	עמודה8	עמודה9	עמודה10	עמודה11	עמודה12
		קיר תומך מבטון ב200 -עמיעד									
H	A	d	h	שיפוע h/3 מצד המילוי	שיפוע h/10 מצד חיצוני	c	b	B	S1	S2	s
1	0.4	0.45	0.55	0.183333	0.055	0.1	0.638333	0.98333	0.340542	0.44475	0.785292
1.6	0.4	0.48	1.12	0.373333	0.112	0.13	0.885333	1.26333	0.831787	0.60736	1.439147
2.2	0.4	0.51	1.69	0.563333	0.169	0.16	1.132333	1.54333	1.463822	0.78659	2.250412
2.8	0.4	0.54	2.26	0.753333	0.226	0.19	1.379333	1.81133	2.233647	0.98244	3.219087
3.4	0.4	0.57	2.83	0.943333	0.283	0.22	1.626333	2.09633	3.150262	1.19491	4.345177
4	0.4	0.6	3.4	1.133333	0.34	0.25	1.873333	2.37433	4.201667	1.424	5.628667
4.6	0.4	0.63	3.97	1.323333	0.397	0.28	2.120333	2.65133	5.391862	1.66971	7.069577
5.2	0.4	0.66	4.54	1.513333	0.454	0.31	2.367333	2.92733	6.733847	1.93204	8.667887

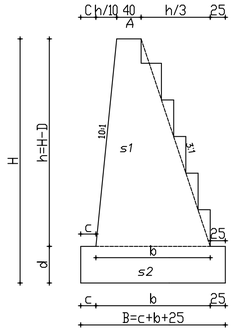

פרויקט : קיר תומך (עמיעד)	
עבור : משרד השיכון/ אינג' מיכאל שמיס	
שם תכנית : קיר תומך	
מס" פרויקט : מס" גליון :ק-01	
קנ"מ :- שם קובץ :	
תכנן:יוסף בקר: יוסף	

משרד : יוסף מרג'יה
מהנדס בנין מ- 1966
משרד לתכנון ייעוץ ופיקוח

ת.ד.242 נצרת 16101
ת.ד.244 יפיע 16955
טל- 04-6555433 פקס- 04-6462028
ט.ל. 0505- 364185
e.mail:margiehy@gmail.com

תאריך : 25/10/14	מהדורה : 1	

לביצוע

מס'	תפוצה	תאריך
מס'	הערות ושנויים	תאריך

☐ לעיון ○ למכרז ▲ לביצוע

שמיס מיכאל
תכנון כבישים ניקוז ופתוח נוף
נצרת עילית רח' לוזב 9 . 8
טל:04-6470982 פקס:04-6576425
פל:052-475797

שם תכנית: קיבוץ עמיעד
מערכת כבישים

שם השרטוט: קיר תומך

0	תכנן::מיכאל שרטוט:לובה ביקר:מיכאל
ק.מ.: כמסומן	תאריך: 21.03.07
מספר השרטוט: 9.02	הוכן עבור: משרד שיכון ובינוי

אין לקבוע גדלים ע"י מדידה בשרטוט

על הקבלן לבקר את המידות במקום

Z:\Work\Kfarhimuza Gal\Autocad\[Attachments\Return\konomeyk\pic4dwg 21/12/2014 11:51:12 Boris

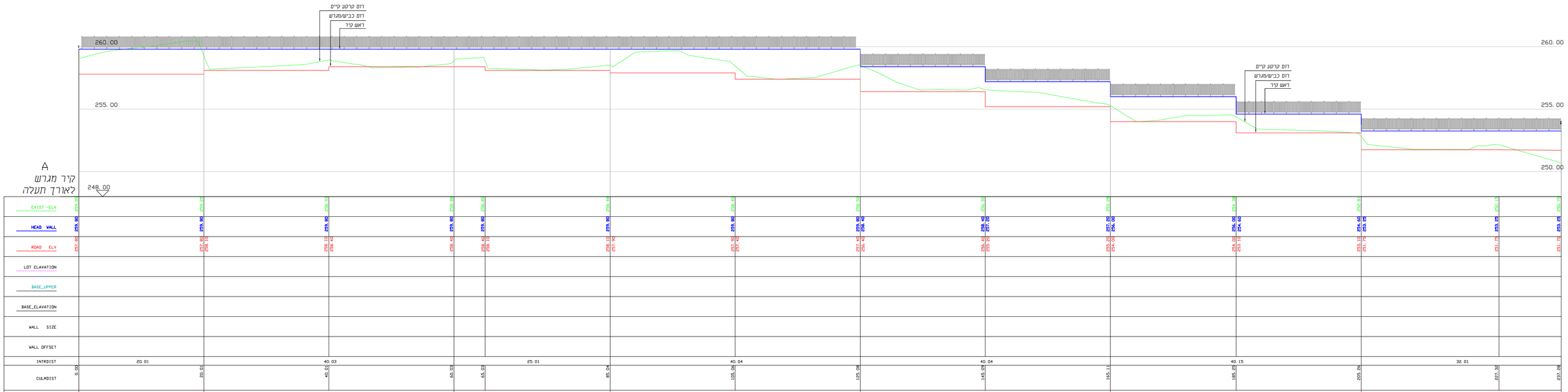

S C A L E 1: 100/ 200

הערות:
1. עומק מחצית יסוד יבוצע
לפי הנחיות של קונסטרוקטור
ובתיאום עם יועץ הביטון.

מס'	תמצה	תאריך

מס'	הגדרות ושוויים	תאריך
1		

לביצוע | למכרז | לעיון

שמיס מיכאל
תכנון בניינים ויזמות ופיתוח נדל
מכתב בנייניך רח' הלוכן 9, 8
04-6576425/6509 04-6420986/70
052-4759797/70

עם תכנית: **מבנה פנקלשטיין**
מגרש 39/4

עם
הוראות: **פריסת קיר A**

תכנון:בורים שלטוס;בורים ביעוד מיכאל	קנ"מ: 1:100/200
	תאריך: 14.12.2020
מספר הוראות: 12.12	הוכן ע"ב:

אין לקבוע גדלים ע"י מדידה בשרטוט
על הקבלן לבדוק את המידות במקום

Z:\Works\Kvishim\muza\Gallr-adom\Gal18\Amud-mosad shkum\sofn23.04.14\gl-muha3 - Standard\2018\Mid\Master 80.dwg, 21/01/2021 12:22:46, boris

מ.ב.ס מ.ב.ס

מס' תכנית: מ.ב.ס

שם התכנית: מ.ב.ס

מהדורה	תאריך	תיאור השינוי	נרשם

△	0	מ.ב.ס מ.ב.ס	

מ.ב.ס: מ.ב.ס	תאריך: 04.02.18
קנ"מ: 9.35	תכנן: מ.ב.ס

שם המתכנן: מ.ב.ס מ.ב.ס מ.ב.ס מ.ב.ס מ.ב.ס

מ.ב.ס מ.ב.ס מ.ב.ס

מס' הרישוי: מ.ב.ס מ.ב.ס

מ.ב.ס מ.ב.ס מ.ב.ס
מ.ב.ס מ.ב.ס מ.ב.ס
מ.ב.ס מ.ב.ס מ.ב.ס
מ.ב.ס מ.ב.ס מ.ב.ס
מ.ב.ס מ.ב.ס מ.ב.ס
מ.ב.ס מ.ב.ס מ.ב.ס

מ.ב.ס מ.ב.ס

מהדורה	תאריך	תיאור השינוי	נרשם

מ.ב.ס מ.ב.ס מ.ב.ס מ.ב.ס מ.ב.ס

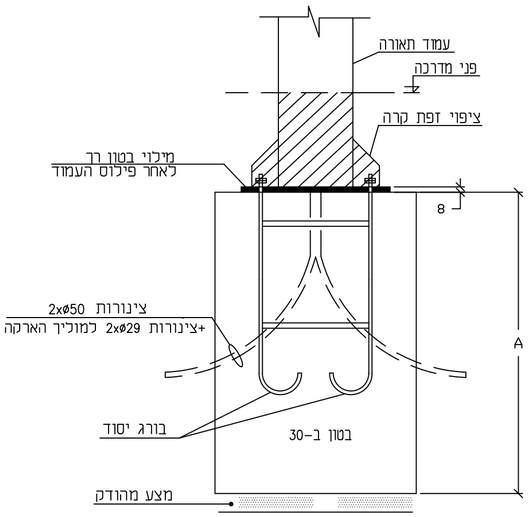

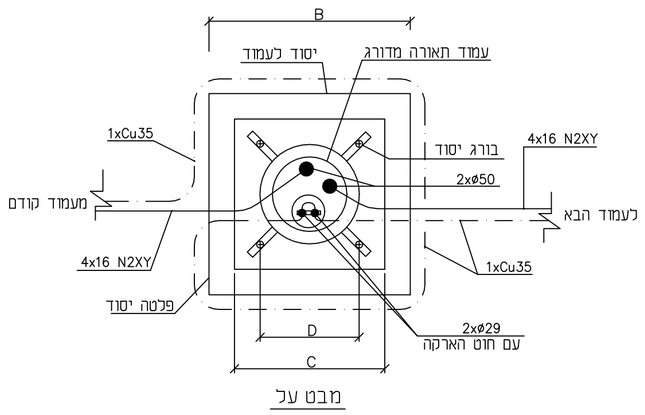

מבט על

סוג עמוד	גובה עמוד	ברגי יסוד	D	C	B	A
מדורג	8 מ'	1 1/4"x650	40	50	85	85
מדורג	6 מ'	1"x50	30	40	70	80
מדורג	4 מ'	3/4"x35	24	30	60	80

פרט 2
יסוד לעמוד תאורה

הערה: גמר היסוד יהיה חלק ומפולס
גובה גמר היסוד יהיה:
במדרכות - 20 סמ מתחת למפלס סופי
בגינון - 15 סמ מעל המפלס הסופי

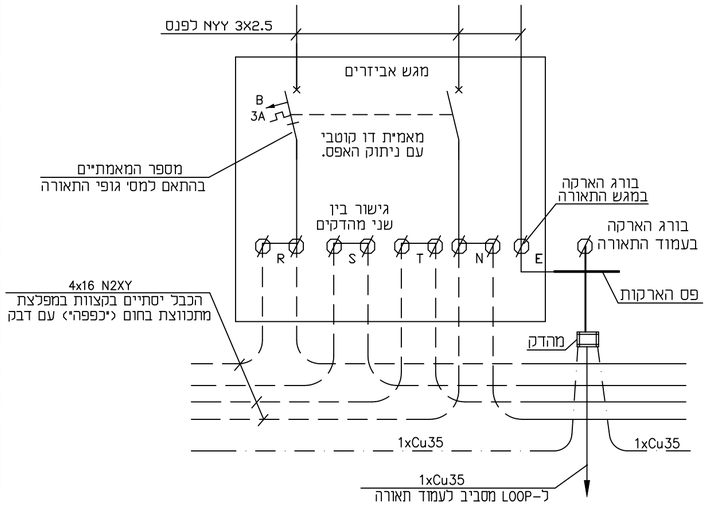

פרט 4
מגש אביזרים

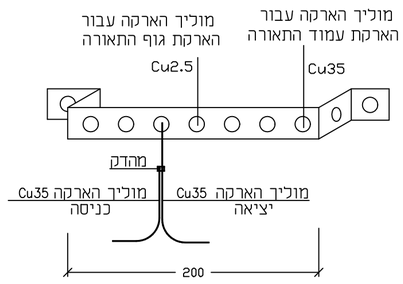

פרט 3
פס הארקות בעמוד התאורה

הערה: מוליכי הארקה יחוברו לפס השוואת
פוטנציאלים באמצעות נעל-כבל.

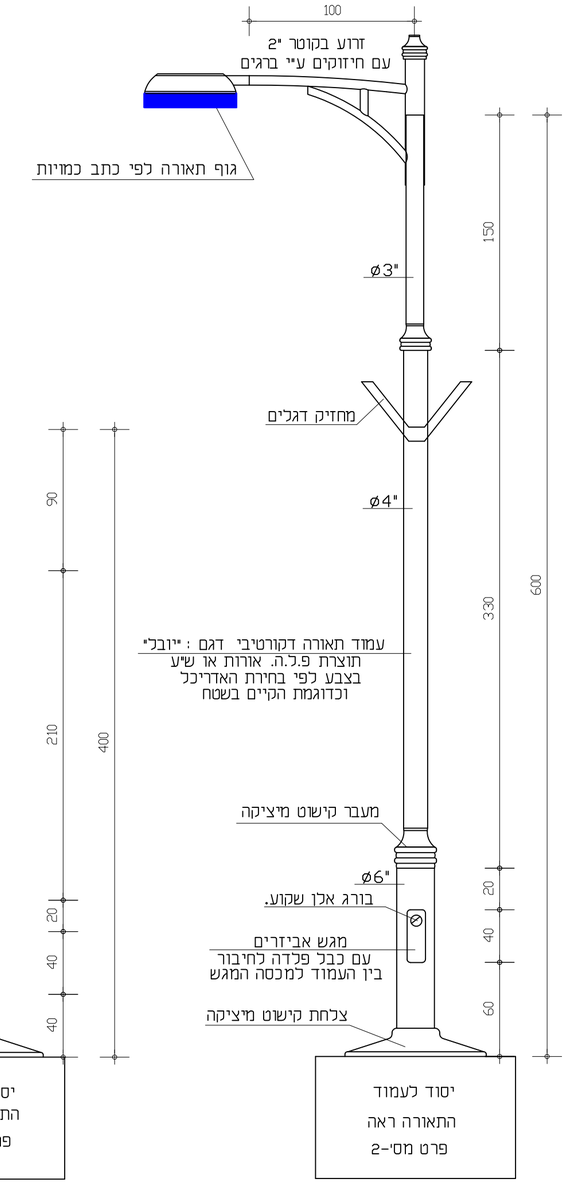

פרט 1
העמוד כולל: פלטת יסוד, ברגי-יסוד,
פתח להתקנת ציוד לנורות פריקה לפי תיי 812 של מכון התקנים הישראלי.

No.	DATE	DESCRIPTION	BY	APPR.
0	14.02.21	לביצוע	ד.מ.	א.ו.
P0	25.12.20	למכרז	ד.מ.	א.ו.

REVISIONS

REFERENCE DRAWINGS

	DATE	NAME
Drawn	25.12.20	ד.מ.
Design	25.12.20	א.ב.
Chkd	25.12.20	א.ו.
Apprv		
APPROVED		

DEPT.	DATE	SIGN
ELECT.		
PRO.MNG*		

A.W. ELECTRICAL & CONTROL ENG. LTD.
א.ו. הנדסת חשמל ובקרה בע"מ
רח' יוחנן הסנדלר 20, צ'ק פוסט, חיפה
e-mail : files@awe.co.il
TEL: 04-8402255
FAX: 04-8402256

קיבוץ עמיעד – שכונת הרחבה צפוני

פרטי התקנת עמודי תאורה

SCALE: NTS
SHEET: 1 OF 1
REV: 0

JOB No.: 1352-7
A2-1352-7-ES-01

1352-7S01

לא לביצוע בשלב זה
לא לביצוע בשלב זה
לא לביצוע בשלב זה
לביצוע בשלב ב'
לביצוע בשלב ב'
לביצוע בשלב ב'